I228469

申請日期： 91.3.14	案號： 91104827
類別： B60K 11/02 B62J 17/00	

（以上各欄由本局填註）

發明專利說明書

一、發明名稱	中 文	車輛用開閉式蓋構造
	英 文	HINGED LID STRUCTURE FOR VEHICLES
二、發明人	姓 名（中文）	1.八木澤勝一 2.矢野謙吾 3.小牧晃 4.稻岡洋
	姓 名（英文）	1.Katsuichi YAGISAWA 2.Kengo YANO 3.Akira KOMAKI 4.Hiroshi INAOKA
	國 籍	1.日本 2.日本 3.日本 4.日本
	住、居所	1.日本國埼玉縣和光市中央1丁目4番1號 株式会社 本田技術研究所內 2.同1 3.同1 4.同1
三、申請人	姓 名（名稱）（中文）	1.本田技研工業股份有限公司
	姓 名（名稱）（英文）	1.HONDA GIKEN KOGYO KABUSHIKI KAISHA（本田技研工業株式会社）
	國 籍	1.日本
	住、居所（事務所）	1.日本國東京都港區南青山二丁目1番1號
	代表人姓 名（中文）	1.吉野浩行
	代表人姓 名（英文）	1.Hiroyuki YOSHINO

本案已向

國(地區)申請專利	申請日期	案號	主張優先權
日本 JP	2001/03/23	2001-086442	有

有關微生物已寄存於　　寄存日期　　寄存號碼

無

五、發明說明（1）

【發明所屬之技術領域】

本發明係關於在覆蓋車體骨架之合成樹脂製之車體護罩設置凹部或開口，且由合成樹脂製開閉式蓋閉塞該凹部或開口用之車輛用開閉式蓋構造者。

【習知之技術】

作為車輛用開閉式蓋構造，周知有例如，①日本專利特開平11-303490號公報之「蓋裝置」，以及②日本專利特開平11-227658號公報之「小型自動二輪車之燃料蓋裝置」。

上述①例係為根據該公報之圖2，一體成形一對鉸鏈26於蓋部25，於此等鉸鏈26跨設補強構件29，可旋轉地將鉸鏈26安裝於上部框罩17，再由蓋部25覆蓋供油口23周圍者。

上述②例係為根據該公報之圖3，於燃料蓋25形成鉸鏈27，可旋轉地將該鉸鏈27安裝於車體護罩11側之凸起部28，設置向燃料蓋25之開放方向賦以彈性勢能的彈簧構件29，再由燃料蓋25閉塞車體護罩11側之開口部24者。

【發明所欲解決之問題】

但是，上述①之蓋裝置並非為開放蓋部25之機構，因此，若要至全開放位置必須以自力來打開蓋構件，從而需花費開放蓋部25之時間。

此外，上述②之小型自動二輪車之燃料蓋裝置，係為具備作為開放燃料蓋25之機構而可自動開放燃料蓋25之彈簧構件29者，利用該彈簧構件29之彈力彈起該燃料蓋25，因

五、發明說明（4）

油蓋周圍之外觀的提升。

【發明之實施形態】

以下，參照所附圖式說明本發明之實施形態。又，「前」、「後」、「左」、「右」、「上」、「下」係遵照騎乘者所視之方向。此外，圖式係為依元件編號之朝向所視者。

圖1為搭載本發明之車輛用開閉式蓋構造之自動二輪車的左側外觀圖，作為小型車輛之自動二輪車10顯示具有低底式踏板25之車輛。

用以覆蓋自動二輪車10之整體車體骨架之車體護罩20包括：前部整流罩21，用以覆蓋後述車體骨架之前部和前輪上部；上部護罩22，用以覆蓋前部整流罩21之上部開口；內側護罩23，用以覆蓋前部整流罩21之後部；中部護罩24，從內部護罩23之後端向後側延伸，用以覆蓋車體骨架之長度中部；低底式踏板25，從中部護罩24下端外緣向外側延伸，用以置放騎乘者的雙腳；踏板下擺部26，從低底式踏板25之外緣向下方延伸；後部側面護罩27，從中部護罩24向後側延伸，用以覆蓋車體骨架之後側部；以及後部護罩28，從後部側面護罩27之後端向後側延伸，用以覆蓋車體骨架之後部。

前部整流罩21上部具有透明窗屏31。內側護罩23具有覆蓋騎乘者之腳部前部的護腳部91。

又，自動二輪車10之車體前部備有操縱把手203，同時於車體後部備有座墊208及踏板保持部300。

五、發明說明 (5)

操縱把手203係為將握把203a、203a較高地引向後側之所謂被稱為多皺紋型把手之型式的類似形狀品。由把手護罩101來覆蓋該操縱把手203。把手護罩101係由覆蓋操縱把手203之左右下部之下部把手護罩102，及覆蓋操縱把手203上部之上部把手護罩103所構成。

座墊208係為由乘坐騎乘者之座墊前部208a及乘坐隨乘者之座墊後部208b所組成之雙座墊。踏板保持部300係為鄰接中部護罩24之後部而配置者，為可收藏．露出地安裝隨乘者放置雙腳之後座踏板(隨乘者用踏板)310者。

圖1中，元件編號261為前燈，262為方向燈，263、263為車用鏡，264為前擋泥板，265為座墊鎖住用鎖，266為後部空氣阻流板，267為尾燈，268為後擋泥板，269為副撐腳，320為主撐腳。

又，元件編號271、272為主汽缸，藉由煞車桿273、274之操作產生制動用液壓。

圖2為搭載本發明之車輛用開閉式蓋構造之自動二輪車的右側外觀圖，顯示於前部整流罩21上部且於窗屏31之後側備有儀表面板92。如上述說明可明顯得知，於車體前部可備有窗屏31、護腳部91及儀表面板92。

又，該圖2中，自動二輪車10之左側也顯示配置備有後座踏板310之踏板保持部300。275為排氣用消音器。

圖3為搭載本發明之車輛用開閉式蓋構造之自動二輪車的側視剖面圖，是從左側方所見自動二輪車10者。

自動二輪車10係為包括如下主要結構之小型自動二輪車

五、發明說明（6）

輛者，即、包括：車體骨架110；前叉201，左右可搖擺地安裝於車體骨架110之頭管111；前輪202，安裝於前叉201；上述操縱把手203，連接於前叉201；引擎211，安裝於車體骨架110之後部；動力傳動機構212，可以引擎211之曲柄軸為中心上下搖擺；後輪205，安裝於動力傳動機構212之後部；後緩衝單元206，將動力傳動機構212後端部懸架於車體骨架110；收藏箱207，安裝於車體骨架110之後部上部；以及上述座墊208，配置於收藏箱207上安裝為可開閉狀。

前叉201係為配置於頭管111下方之門型叉。由前部整流罩21覆蓋該前叉201之上部及頭管111。

引擎211係為將左右2個汽缸頭215配置成略微向前上方傾斜、呈略水平配置之水冷式2汽缸引擎。動力傳動機構212係為將引擎211之動力傳送至後輪205之附離心離合器之皮帶式轉換無級變速機。

收藏箱207係為沿車體前後方向之細長箱，可於前後部用以收藏2頂安全帽Hf、Hr，是由下部箱207a及重疊於該下部箱207a後上部的上部箱207b所構成。

圖中，元件編號281為空氣濾淨器，282為連接管，283為空氣腔室，284為節流閥，285為吸氣管，286為電池。

圖4為採用本發明之車輛用開閉式蓋構造之車體骨架的立體圖，車體骨架110係為藉由焊接結合連設於頭管111之前部骨架112，及從前部骨架112之後部向後側延伸之左右一對之後骨架115、115之雙骨架型之一體骨架。頭管111

五、發明說明（7）

具有整流罩支撐用支架111a。

前部骨架112係為從頭管111向後下方垂下左右一對上部骨架113、113，在此等一對上部骨架113、113的下方，從頭管111向下方垂下左右一對下降管114、114，將此等一對下降管114、114下端向後側延伸而結合於一對上部骨架113、113的下端，同時，再向後上方延伸者。由於為如此結構之前部骨架112，因而可設置為由一對上部骨架113、113以及一對下降管114、114所包圍之側視為略三角形之空間部Sp1。

左側後骨架115之前端和右側後骨架115之前端間，跨設有前視為門型之第1橫跨構件121，左側上部骨架113之下端和右側上部骨架113之下端間，跨設有第2橫跨構件122，於該第2橫跨構件122之車寬中央位置結合著引擎用第1支架123。

左側下降管114之水平部分後端部和右側下降管114之水平部分後端部間，跨設有第3橫跨構件124，於該第3橫跨構件124之車寬中央位置結合著引擎用第2支架125，左右下降管114之後端結合著引擎用第3支架126、126。

左右一對後骨架115、115係為一端結合於左右一對上部骨架113、113之長度中間部，同時，其另一端向後側延伸之縱長剖面形狀的構件。在此，「縱長剖面形狀」係指縱向尺寸比橫向尺寸大的剖面形狀。具體而言，後骨架115、115構成為縱長矩形剖面之角形管。

燃料箱之隔熱構造係以於左右一對後骨架115、115間可

五、發明說明（8）

拆裝地跨設3個橫跨構件131～133為其特徵者。具體而言，是於左右一對後骨架115、115間，以從前至後之順序跨設前部後橫跨構件131、中部後橫跨構件132、及後部後橫跨構件133者。

此等3個橫跨構件131～133係由螺栓固緊而重疊於後骨架115、115上面。由於為角形管之後骨架115、115，因而可容易以載置3個橫跨構件131～133之狀態進行安裝。

橫跨構件131係為前視為門型之構件，從左右立起部分向前方延伸俯視為向後開放之U字狀座131a，該U字狀座131a之前端結合著座墊鉸鏈支持部131b，同時，從U字狀座131a之前端向前方延伸延長構件131c，並由螺栓固緊第1橫跨構件121於該延長構件131c前端。中部後橫跨構件132係為桿狀構件，其安裝有在用以保持關閉座墊208(參照圖3)之狀態之未圖示的座墊扣緊構件。後部後橫跨構件133為鋁製、且俯視為向前開放之U字狀的帶狀構件。

又，藉由螺栓固緊該後部後橫跨構件133，防止連結後骨架115、115後端之情況的後骨架115、115的橫方向剛性的增加，而可賦予騎乘時之良好感覺。此外，在後部後橫跨構件133也安裝用以保持關閉座墊208之狀態之未圖示的座墊扣緊構件。亦即，為利用拆除螺栓旋緊之螺栓，可與橫跨構件131～133同時從車體骨架110拆除座墊鉸鏈208c或座墊扣緊構件之構造。

又，左右後骨架115、115的後部，結合著左右緩衝用支架134、134，左右後骨架115、115的後部間，跨設且焊接

五、發明說明（9）

著前視為略U字狀之後下部後橫跨構件135，該後下部後橫跨構件135上結合著左右運送用扣鉤136、136。

又，藉由使後下部後橫跨構件135為U字狀，防止伴隨後骨架115、115的後部連結的橫方向剛性的增加，可提升騎乘時之舒服感覺。

於是，該圖中，顯示可拆裝自如地安裝左右一對踏板支持座141、141及下降骨架143於上述車體骨架110，同時，安裝多個帶頭銷144…(…顯示多個。以下均相同)。

若詳細地敘述的話，左右一對踏板支持座141、141係為支持低底式踏板25(參照圖1)之構件，是由螺栓固緊於左右下降管114、114之支架145、145、146、146之構件。

右側踏板支持座141係為介由座142藉由螺栓227、227將引擎用點火線圈226可拆裝自如地安裝於前端下部的構件。安裝於下降管114下部之點火線圈226係配置於比低底式踏板25更下部之位置。

下降骨架143係為呈吊掛於左右下降管114、114之水平部分間的跨設構件，是由螺栓固緊於下降管114、114之支架146、146、147、147者。

如此之下降骨架143係由沿著下降管114、114之水平部分延伸的左右側部構件143a、143a，跨設於側部構件143a、143a之長度中央部間的中部橫跨構件143b，及跨設於側部構件143a、143a之後端間的後部橫跨構件143c所構成。元件編號148係為掛固後述之燃料箱用隔熱板的扣鉤。

五、發明說明（10）

帶頭銷144…係為掛固後述之燃料箱用隔熱板的構件，於左右上部骨架113、113及左右下降管114、114之外側部及第1橫跨構件121之前部左右共設置6個。圖中，元件編號151為前部橫跨構件，152、152、153為座。

圖5為於採用本發明之車輛用開閉式蓋構造之車體骨架搭載引擎、動力傳動機構及座墊之左側視圖，顯示在前部骨架112之後方、且一對後骨架115、115的下方配置有引擎211及動力傳動機構212，在前部骨架112和左右之後骨架115、115(該圖中僅顯示左部。以下相同。)之連接部分近旁，安裝有引擎211。

具體而言，在前部骨架112後部設置由一對上部骨架113、113，一對下降管114、114及一對後骨架115、115所包圍之側視為略三角形狀之空間部Sp2，於該空間部Sp2配置引擎211之汽缸頭215及頭蓋216，於引擎用第1支架123安裝引擎211之前部下部，於引擎用第2支架125安裝引擎211之後部下部，於引擎用第3支架126、126安裝引擎211之後部上部。前部．中部後橫跨構件131、132係配置於引擎211上方。

又，該圖顯示(1)介由左右之後緩衝單元206、206懸架動力傳動機構212之後端部於左右之緩衝用支架134、134之事項，(2)前部後橫跨構件131係兼作為支持開閉式座墊208之座墊鉸鏈208c之構件。藉由如此之結構，可由後骨架115、115支持後緩衝單元206、206及座墊208。

圖6為搭載本發明之車輛用開閉式蓋構造之自動二輪車

五、發明說明（11）

的前部下部的側視剖面圖，為從左側所看到之自動二輪車10者，顯示於雙點劃線所示之低底式踏板25後部配置引擎211，於踏板25前部配置引擎冷卻用散熱器221，於踏板25前部下部配置點火線圈226，於引擎211和散熱器221間配置燃料箱230。

亦即，散熱器221係配置為比引擎211靠前、且位於左右下降管114、114（該圖中僅顯示左部。以下均相同。）前。

將冷卻液從引擎211返回散熱器221之返卻管222，係為從車寬中央通向靠左側（圖式中之靠外側）的軟管。具體而言，連接引擎211之液體返卻口之返卻管222，係沿著左側下降管114之水平部分及該前部垂下部分延伸，連接散熱器221之上部頭221a。

另一方面，將冷卻液從散熱器221供應給引擎211之供應管223，係為從車寬中央通向靠右側（圖式中之靠內側）的軟管。具體而言，連接散熱器221之下部頭221b的供應管223，係沿著右側下降管114（圖式中之靠內側）之水平部分向後方延伸，連接引擎211之液體入口。元件編號224為散熱器用風扇。

點火線圈226係以相對車寬中央配置為與返卻管222呈相反側之右邊位置（圖式中之靠內側）、且較散熱器221靠前之位置為特徵者。

藉由如此之結構，可將點火線圈226配置於（1）不受引擎211之熱影響的位置；（2）不受散熱器221之排風之熱影響的位置；（3）不受返卻管222之熱影響的位置。

五、發明說明（12）

燃料箱230係配置於由左右一對上部骨架113、113以及左右一對下降管114、114所包圍之側視為略三角形狀之空間部Sp1內。此種結構之燃料箱230由於有效利用空間部Sp1進行配置，因此，如該圖所示般從車體側面看時，為了沿著上部骨架113、113及下降管114、114，使其前端上部成為頭尖狀之容器。又，燃料箱230為增加其容量，將下部向下降管114、114更下方延伸。藉由可拆裝自如之下降骨架143覆蓋延伸至下降管114、114更下方的燃料箱230的下部，即可保護燃料箱230。

從車體骨架110下方將燃料箱230插入空間部Sp1進行安裝後，將下降骨架143安裝於車體骨架110。

圖7為搭載本發明之車輛用開閉式蓋構造之自動二輪車的燃料箱周圍的立體圖。

燃料箱230係為由重疊前下半部分之箱下半部231和後下半部分之箱上半部232、且結合凸緣233部分而形成一體化之容器，於傾斜之上面230a備有供油口234、通氣用副箱235及燃料供給泵236。具體而言，燃料箱230上部以從前至後之順序配置通氣用副箱235、供油口234及燃料供給泵236。

凸緣233於其上部中央部具有1個安裝孔233a，同時，於其下部左右具有2個安裝孔233b(該圖式中僅顯示左邊1個)。供油口234具備密閉型帽237。通氣用副箱235係為連通燃料箱230內之小容器。

燃料箱之隔熱構造係為將防止引擎211及散熱器221(參

五、發明說明（13）

照圖6）之熱影響用之隔熱板，分割為由元件編號241、242、243、243所示之4個構件，將此等分割之隔熱板241、242、243、243配置於燃料箱230之前面、後面、左面及右面者。

由於為分割之隔熱板241、242、243、243，考慮到引擎211以及散熱器221之熱影響量，同時，配合燃料箱230各面之形狀，可保留為任意且最小限度之大小。該結果，各隔熱板241、242、243、243成為較小型，使製造也變得極為容易。而且，成形用模具採用較小型即可，材料也減少，因此可降低製造成本。

覆蓋燃料箱230前面之前部隔熱板241，係為從正面看時呈大致矩形狀之硬質樹脂等之樹脂製座墊。由於為由樹脂製座墊構成之前部隔熱板241，因此其形狀為極為簡單者，而可更為廉價地製造。

覆蓋燃料箱230後面之後部隔熱板242，係為大致矩形狀之橡膠製座墊，其上部具有左右2個鉤接孔242a、242a，同時，下部具有左右1個鉤接孔242b。

覆蓋燃料箱230之左面下半部及右面下半部之左·右隔熱板243、243，係為上部具有2個鉤接孔243a、243a之橡膠製座墊。

如此之後部隔熱板242及左·右隔熱板243、243，由於為橡膠製座墊而可變形自如，可配合燃料箱230周圍之空間進行自由配置。而且，有效利用燃料箱230周圍之狹窄空間而可簡單配置。又，由於為座墊構成之後部隔熱板

五、發明說明（14）

242及左·右隔熱板243、243，因此其形狀為極為簡單者，而可更為廉價地製造。

在此，暫時返回到圖6作繼續說明。

上述隔熱板241係配置為從頭管111向下方垂下之下降管114和燃料箱230間，利用可拆裝自如地安裝於前部橫跨構件151，兼作散熱器221之導風導向之構件。因此，前部隔熱板241上端彎向散熱器221之上部側，前部隔熱板241下端延伸至散熱器221之下為止。

如此，由於在下降管114和燃料箱230間配置前部隔熱板241，可簡單地將前部隔熱板241安裝於下降管114。藉此，前部隔熱板241之安裝作業性良好。

後部隔熱板242係利用將上部掛固於帶頭銷144，同時，將下部掛固於扣鉤148，即可拆裝自如地安裝於車體骨架110上。

又，左·右隔熱板243、243(該圖式中僅顯示左部)，利用將上部掛固於帶頭銷144，可拆裝自如地安裝於車體骨架110上。

由上述說明明顯可知，由於為分割之隔熱板241、242、243、243，在安裝燃料箱230於車體骨架110(車體)後可自由地將各隔熱板241、242、243、243安裝於車體骨架110，從而安裝作業性良好。

該圖式顯示由前部下護罩93覆蓋散熱器221之前部，同時，由下部護罩94覆蓋散熱器221及燃料箱230下部。

前部下護罩93延伸至下部護罩94之前端，同時，前面具

五、發明說明（15）

備多個散熱器用導風口93a…。

下部護罩94為了將散熱器221之排風排出至外部，於風扇224下方備有排風口94a。排風口94a備有多個面向斜後方的百葉板（整流板）94b…。

又，該圖顯示於車體護罩20上備有在通過供油口234將燃料供應給燃料箱230時予以打開之供油用蓋330，及在點檢引擎211之點火火星塞（未圖式）時予以打開的點檢用蓋360。

圖8為圖6中之箭頭8的箭視圖，顯示安裝燃料箱230於車體骨架110之構造。

車體骨架110係為於左右座152、152間跨設上部支架154，於左右下降管114、114安裝下部支架155、155者。將燃料箱230之凸緣233上部螺栓旋緊於上部支架154，同時，將凸緣233下部螺栓旋緊於下部支架155、155，即可拆裝自如地安裝燃料箱230於車體骨架110。又，凸緣233上部係為極緊地螺栓旋緊於上部支架154者。

圖9為沿著圖8中之9-9線所作之剖面圖，顯示介由橡膠襯套156且利用螺栓．螺母157而將凸緣233下部安裝於下部支架155來進行橡膠墊架之事項。元件編號158為墊圈。

圖10為搭載本發明之車輛用開閉式蓋構造之自動二輪車的前視剖面圖，顯示(1)藉由中部護罩24、左右踏板25、25、左右踏板下擺部26、26及下部護罩94覆蓋車體骨架110和燃料箱230；以及(2)介由踏板支持座141、141將踏板25、25螺栓旋緊於左右下降管114、114。

五、發明說明（16）

如上所述，掛固於帶頭銷144…之左右隔熱板243、243係沿燃料箱230側面垂下，並通過燃料箱230側面和下降管114、114間之間隙延下降管114、114之間隙延伸。如此，由於將左右隔熱板243、243上部掛固於車體骨架110，因此可進行簡單安裝。

圖11為搭載本發明之車輛用開閉式蓋構造之自動二輪車的散熱器周圍的作用圖，位於散熱器221後方的風扇224吸來自散熱器221前方的風。因此，外氣成為冷卻風(包括車輛行走時之行走風)Fc進入散熱器用導風口93a…，流過冷卻風通路進入散熱器221。

通過散熱器221之熱氣(排風熱氣)Fh係從風扇224吐出，並藉由兼為導風導向之前部隔熱板241導向而向下方改變流向，從下部護罩94之排風口94a流出至外部。

由於利用前部隔熱板241改變通過散熱器221之熱氣Fh，因而可防止熱氣Fh對散熱器221後方之引擎211或燃料箱230的影響。此外，由於前部隔熱板241兼為導風導向，因而無另外設置導風導向的必要。

圖12為搭載本發明之車輛用開閉式蓋構造之自動二輪車的燃料箱的模式圖，顯示於燃料箱230具備包圍供油口234周圍之托盤251，將燃料排出用軟管(排洩軟管)252之一端252a連接於該托盤251，將燃料排出用軟管252之另一端252b而開放於空氣中。

通氣用副箱235連接通氣用軟管253一端253a，使通氣用軟管253另一端分叉為2股狀。元件編號254為分叉通氣用

五、發明說明（17）

軟管253另一端的T型接頭。

圖13為搭載本發明之車輛用開閉式蓋構造之自動二輪車的燃料箱周圍的後視剖面圖，托盤251係為將上下貫穿之筒部251b一體形成於平坦底部251a上的燃料承接盤。利用將筒部251b插入供油口234，同時，藉由設於中部護罩24之供油部分之凹部24a之底部24b和燃料箱230上面230a挾入底部251a之上下兩面，即可安裝托盤251。因此，不需要安裝托盤251用的螺栓等，使得安裝變為容易。元件編號24c係為供油孔貫穿孔。

圖14為搭載於採用本發明之車輛用開閉式蓋構造之車體骨架上的燃料箱的右側外觀圖，托盤251具備向後下方延伸之排出口251c。使燃料排出用軟管252一端252a連接於該排出口251c，使該燃料排出用軟管252沿右側上部骨架113垂下，延長至下部護罩94之後部右端部分為止，且使另一端252b朝向下面。

在供油給燃料箱230之最多時段，可由托盤251承接溢出於供油口234周圍之燃料，並介由燃料排出用軟管252排出至外部。藉此，無需擔心溢出之燃料沾濕燃料箱230外面。

另一方面，通氣用副箱235具備向右側方延伸之通氣口235a。將通氣用軟管253一端253a連接於該通氣口235a，使該通氣用軟管253沿燃料箱230之右側面向後下方垂下。

亦即，使通氣用軟管253，從正面看燃料箱230時，沿著燃料箱230，通過上部骨架113和下降管114間，在延長至

五、發明說明（18）

下部護罩94之後部右端部分為止後，分叉為2股狀。

分叉一方之另一端253b係延長至下部護罩94之後部右端部分為止開放於空氣中，分叉另一方之另一端253c係沿著燃料箱230後面暫時向上方延伸，再沿著左側上部骨架113向後方延伸開放於空氣中。

圖15為搭載本發明之車輛用開閉式蓋構造之自動二輪車的供油用蓋的立體圖，車輛用開閉式蓋構造係於車體護罩20側形成作為凹部或開口之供油托盤部331，介由一對鉸鏈333、334（參照圖16）可開閉自如地安裝作為開閉式蓋之供油用蓋330於該供油托盤部331用之構造。又，車體護罩20及供油用蓋330係合成樹脂製構件。

供油托盤部331係為於車體護罩20局部之內部護罩23挖切抵接供油口234部分形成供油托盤前部335，於車體護罩20局部之中部護罩24挖切抵接供油口234部分形成供油托盤後部336，前後合併此等供油托盤前部335及供油托盤後部336所形成之部分。此外，供油托盤後部336具備通過一對腕337、338之貫穿孔339a、339b。

供油用蓋330係為於蓋本體341前端安裝鎖定/非鎖定於內部護罩23用的蓋開啟器342，從蓋本體341後端向左右一對腕337、338延伸者。元件編號343係為形成於內部護罩23之繫止蓋開啟器342用之繫止部。

圖16為搭載本發明之車輛用開閉式蓋構造之自動二輪車的供油用蓋的後視圖，一側之鉸鏈333，係由形成於一側之腕337之旋轉軸C1周圍之內嚙齒輪344，嚙合於該內嚙齒

五、發明說明（19）

輪344之用作減速之旋轉式緩衝器345之齒輪346，為支持該旋轉式緩衝器345之殼體347而形成於中部護罩24之肋群349，及將旋轉式緩衝器345之殼體347固定於該肋群349之固緊螺栓351、351所構成。

旋轉式緩衝器345係為可旋轉自如地將齒輪346安裝於殼體347，充填潤滑油（未圖示）於殼體347內，使齒輪346之旋轉具有黏性之構件，利用將齒輪346嚙合於供油用蓋330一側之腕337的內嚙齒輪344，衰減供油用蓋330之旋風速度，而平穩地旋轉者。又，一側之腕337係為具備由肋群349支持於內嚙齒輪344背面用之軸348的構件。

另一側之鉸鏈334，係由形成於另一側之腕338之旋轉軸C1周圍之軸部352，支持於該軸部352之用作彈簧構件之扭簧353，一併收納此等軸部352和扭簧353之作為補強板之鉸鏈保持部354，可旋轉自如地將軸部352固定於該鉸鏈保持部354用的螺栓352a，及將鉸鏈保持部354固定於中部護罩24之固緊螺栓355…所構成。又，元件編號355a係為了扭旋入固緊螺栓355…而形成於中部護罩24側的凸台。

扭簧353係為一端掛於右腕338，另一端掛於鉸鏈保持部354，向開放方向逼迫供油用蓋330之彈簧。

圖17為搭載本發明之車輛用開閉式蓋構造之自動二輪車的鉸鏈構造的分解立體圖。

肋群349，係由具備扭旋入固緊螺栓351、351用的凸台356a、356a的第1肋356，具備承置旋轉式緩衝器345之殼體347用之半圓溝357a的第2肋357，具備支持從內嚙齒輪

五、發明說明（20）

344背面延伸出的軸348用的U字溝358a的第3肋358，及補強該第3肋358a之補強肋359、359所構成者。

本發明之車輛用開閉式蓋構造，可謂之採用可旋轉地將齒輪346安裝於殼體347以組成緩衝器之旋轉式緩衝器345，於一側之腕337之旋轉軸C1周圍形成內嚙齒輪344，將齒輪346直接嚙合於該內嚙齒輪344，從而將殼體347固定於車體護罩20（參照圖15）者。

利用於一側之腕337之旋轉軸C1周圍形成內嚙齒輪344，將旋轉式緩衝器345之齒輪346直接嚙合於該內嚙齒輪344，從而將殼體347固定於車體護罩20之構成，以便在旋轉式緩衝器345持有供油用蓋330之旋轉部支持功能。利用於旋轉式緩衝器345持有供油用蓋330之旋轉部支持功能，可圖獲供油用蓋330（車輛用開閉式蓋）之構造簡化。

亦即，可降低供油用蓋330之成本，同時，可降低供油用蓋330之組裝工時。

此外，本發明之車輛用開閉式蓋構造，由於係介由鉸鏈保持部354（補強板）將支撐另一側腕338之鉸鏈334支持中部護罩23（車體護罩20），因此，可圖獲鉸鏈334之剛性提升。

圖18為搭載本發明之車輛用開閉式蓋構造之自動二輪車的供油用蓋的側視剖面圖。

本發明之車輛用開閉式蓋構造，可謂之係於覆蓋車體骨架110（參照圖3）之合成樹脂製車體護罩20設置供油托盤部331（凹部或開口），且由合成樹脂製供油用蓋330（開閉式

五、發明說明（21）

蓋）閉塞該供油托盤331（凹部或開口）之蓋構造，從供油用蓋330延伸一對腕337、338（靠前為337，參照圖17），介由鉸鏈333、334（靠前為333，參照圖17）將此等腕337、338可旋轉地安裝於車體護罩20側，同時，將向開放方向逼迫蓋330之扭簧353（彈簧構件）配設於支撐一側腕338之鉸鏈334，將衰減蓋330之旋轉速度之旋轉式緩衝器345配設於支撐另一側腕337之鉸鏈333者。

例如，只要可以自力開放蓋330，同時，可具規則地開閉蓋330，即可實現具有符合大型自動二輪車之操作感之車輛用開閉式蓋。

在此，利用將向開放方向逼迫蓋330之扭簧353（彈簧構件）配設於支撐一側腕338之鉸鏈334，將衰減蓋330之旋轉速度之旋轉式緩衝器345配設於支撐另一側腕337之鉸鏈333，緊湊地收納不同體之扭簧353、旋轉式緩衝器345，不僅可以自力開放蓋330，同時，可實現具規則之蓋330的開閉。亦即，只要解除蓋330之固定，利用扭簧353之彈力以自力開放蓋至全開放位置，且於開放中由旋轉式緩衝器345衰減蓋330之旋轉速度。

其結果，可展現出旋轉順利且動作自然之高級感，例如，可實現具有符合大型自動二輪車之操作感之車輛用開閉式蓋。

此外，本發明之車輛用開閉式蓋構造，利用於供油托盤部331設置一對通過一對腕337、338的貫穿孔339a、339b（靠前為339a，參照圖15），在旋緊供油用蓋330之狀

五、發明說明（22）

態可從外部隱藏貫穿孔339a、339b，即使在打開供油蓋330之狀態，由於為極小之貫穿孔339a、339b而不引人注目，可圖獲供油用蓋330周圍之外觀的提升。

再者，說明採用上述本發明之車輛用開閉式蓋構造之供油用蓋330之作用如下。

圖19(a)、圖19(b)為採用搭載本發明之車輛用開閉式蓋構造之自動二輪車的供油用蓋的作用說明圖。

圖19(a)中，利用手指如箭頭a方向拉引蓋開啟器342，從內部護罩23脫除蓋開啟器342。

圖19(b)中，以(a)所示之手指離開之方向，供油用蓋330緩緩開始旋轉，並以自力開放至全開放位置。

圖20為本發明之車輛用開閉式蓋構造所採用之車體骨架的運送用線圈安裝構造的說明圖。

圖中，元件編號161為載台，162、162為安裝於載台之掛繩部，163、163為運送用繩，運送用繩安裝構造係為將運送用扣鉤136、136安裝於車體骨架110後下部後橫跨構件，使此等運送用扣鉤136、136沿著後擋泥板268，同時，極大地覆蓋後擋泥板268者。藉此，由於運送用扣鉤136、136在行走狀態中不會被看見，因此可圖獲自動二輪車10(參照圖)之外觀的提升。此外，由後擋泥板268作大範圍覆蓋，因此可極大地設定運送用扣鉤136、136，而無損傷後擋泥板268之虞。亦即，容易將運送用繩163、163掛於車體骨架110。

圖21為本發明之車輛用開閉式蓋構造所採用之自動二輪

五、發明說明（24）

本體361之構成而使來自引擎之熱通過並向後方逃逸之逃逸孔364所構成。

大型自動二輪車輛中，由於引擎211之發熱也大，因此必須有沿細小部之放熱對策。

在此，由於形成將熱流集中於引擎211之點檢用的點檢蓋360的逃逸孔364，因而可將從引擎211產生之熱Q1…如箭頭Q2之方向導向座墊底208d，且、利用行走風逃向後方。藉此，可防止引擎211周圍之熱氣進入車體護罩20內。

此外，於引擎211之點檢之際，拆除點檢蓋360而可進行點檢。

圖24為顯示本發明之車輛用開閉式蓋構造所採用之自動二輪車之座墊下部隔熱構造的分解立體圖，座墊下部隔熱構造係指用以阻斷來自引擎211之發熱，及為了收納工具（未圖示）而可拆裝自如地安裝於引擎211上部之座墊下部托盤171之配置構造者。元件編號172為形成座墊下部托盤171之工具收納部。

圖25為顯示本發明之車輛用開閉式蓋構造所採用之自動二輪車之座墊下部托盤安裝姿勢的立體圖。

例如，由行李箱等一體覆蓋引擎211（參照圖24）上部，若阻斷來自引擎211之發熱，則不易進行引擎211周圍之點檢作業。此外，為了阻斷來自引擎211之發熱需設置專用之隔熱板，而增加了零件數。

在此，利用將座墊下部托盤171配置於引擎211上部，來

圖式簡單說明

圖1為搭載本發明之車輛用開閉式蓋構造之自動二輪車的左側外觀圖。

圖2為搭載本發明之車輛用開閉式蓋構造之自動二輪車的右側外觀圖。

圖3為搭載本發明之車輛用開閉式蓋構造之自動二輪車的側視剖面圖。

圖4為採用本發明之車輛用開閉式蓋構造之車體骨架的立體圖。

圖5為於採用本發明之車輛用開閉式蓋構造之車體骨架搭載引擎、動力傳動機構及座墊之左側視圖。

圖6為搭載本發明之車輛用開閉式蓋構造之自動二輪車的前部下部的側視剖面圖。

圖7為搭載本發明之車輛用開閉式蓋構造之自動二輪車的燃料箱周圍的立體圖。

圖8為圖6中之箭頭8的箭視圖。

圖9為沿著圖8中之9-9線所作之剖面圖。

圖10為搭載本發明之車輛用開閉式蓋構造之自動二輪車的前視剖面圖。

圖11為搭載本發明之車輛用開閉式蓋構造之自動二輪車的散熱器周圍的作用圖。

圖12為搭載本發明之車輛用開閉式蓋構造之自動二輪車的燃料箱的模式圖。

圖13為搭載本發明之車輛用開閉式蓋構造之自動二輪車的燃料箱之供油口周圍的後視剖面圖。

圖式簡單說明

圖14為搭載於採用本發明之車輛用開閉式蓋構造之車體骨架上的燃料箱的右側外觀圖。

圖15為搭載本發明之車輛用開閉式蓋構造之自動二輪車的供油用蓋的立體圖。

圖16為搭載本發明之車輛用開閉式蓋構造之自動二輪車的供油用蓋的後視圖。

圖17為搭載本發明之車輛用開閉式蓋構造之自動二輪車的鉸鏈構造的分解立體圖。

圖18為搭載本發明之車輛用開閉式蓋構造之自動二輪車的供油用蓋的側視剖面圖。

圖19(a)、圖19(b)為採用搭載本發明之車輛用開閉式蓋構造之自動二輪車的供油用蓋的作用說明圖。

圖20為本發明之車輛用開閉式蓋構造所採用之車體骨架的運送用線圈安裝構造的說明圖。

圖21為本發明之車輛用開閉式蓋構造所採用之自動二輪車之主要標準安裝構造的側視圖。

圖22為本發明之車輛用開閉式蓋構造所採用之自動二輪車之主要標準安裝構造的側視圖。

圖23為本發明之車輛用開閉式蓋構造所採用之自動二輪車之點檢蓋周圍的側視剖面圖。

圖24為顯示本發明之車輛用開閉式蓋構造所採用之自動二輪車之座墊下部隔熱構造的分解立體圖。

圖25為顯示本發明之車輛用開閉式蓋構造所採用之自動二輪車之座墊下部托盤安裝姿勢的立體圖。

四、中文發明摘要　（發明之名稱：車輛用開閉式蓋構造）

本發明之目的在於，提供一種可演繹出旋轉順利且動作自然之高級感，例如，可實現具有符合大型自動二輪車之操作感之車輛用開閉式蓋。

作為解決問題之手段，本發明為從供油用蓋330延伸一對腕337、338，介由鉸鏈333、334將此等腕337、338可旋轉地安裝於車體護罩20側，同時，將向開放方向逼迫蓋330之扭簧353配設於支撐其中一腕338之鉸鏈333，將衰減蓋300之旋轉速度之旋轉式緩衝器345配設於支撐另一腕337之鉸鏈334。

英文發明摘要　（發明之名稱：HINGED LID STRUCTURE FOR VEHICLES）

A pair of arms 337, 338 are extended from the lid for the oil filler port 330, and these arms 337, 338 are rotatably mounted on the vehicle body cover 20 via the hinges 333, 334. The hinge 334 for supporting one of the arms 338 is provided with a torsion spring 353 for urging the lid 330 in the opening direction, and the hinge 334 for supporting the other arm 337 is provided with a rotary damper 345 for damping a speed of rotation of the lid 300.

四、中文發明摘要　(發明之名稱：車輛用開閉式蓋構造)

英文發明摘要　(發明之名稱：HINGED LID STRUCTURE FOR VEHICLES)

Since the hinged lid for vehicles rotates smoothly in natural motion, which gives an upscale image, a hinged lid for vehicles providing, for example, a feeling of operation suitable for the large scooter may be realized.

圖 1

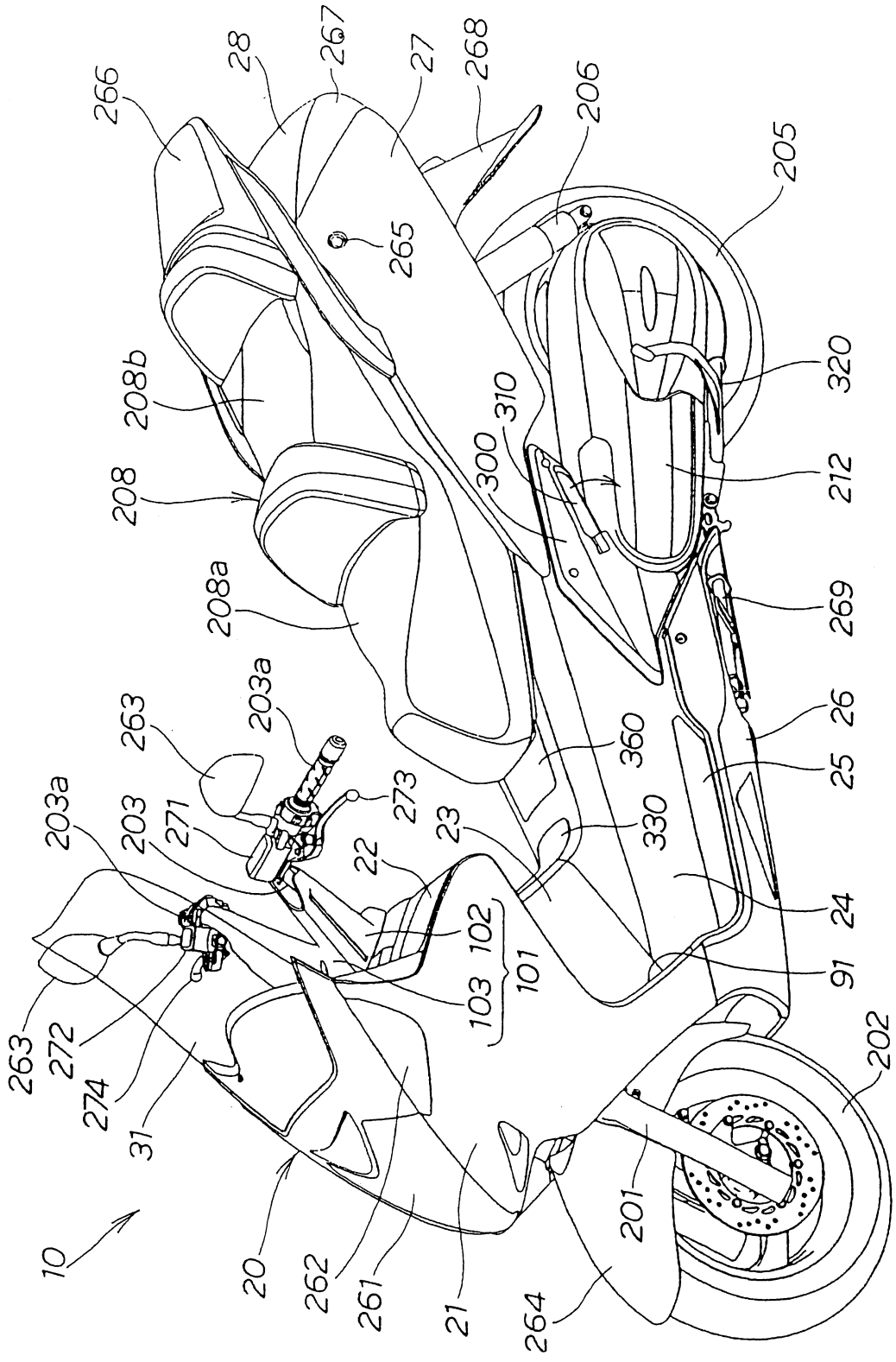
266
28
267
27
268
206
205
265
208b
208
208a
310
300
320
212
269
26
25
24
91
360
330
23
22
273
203a
263
203
271
102
101
103
272
274
31
10
20
262
261
21
264
201
202

圖 2

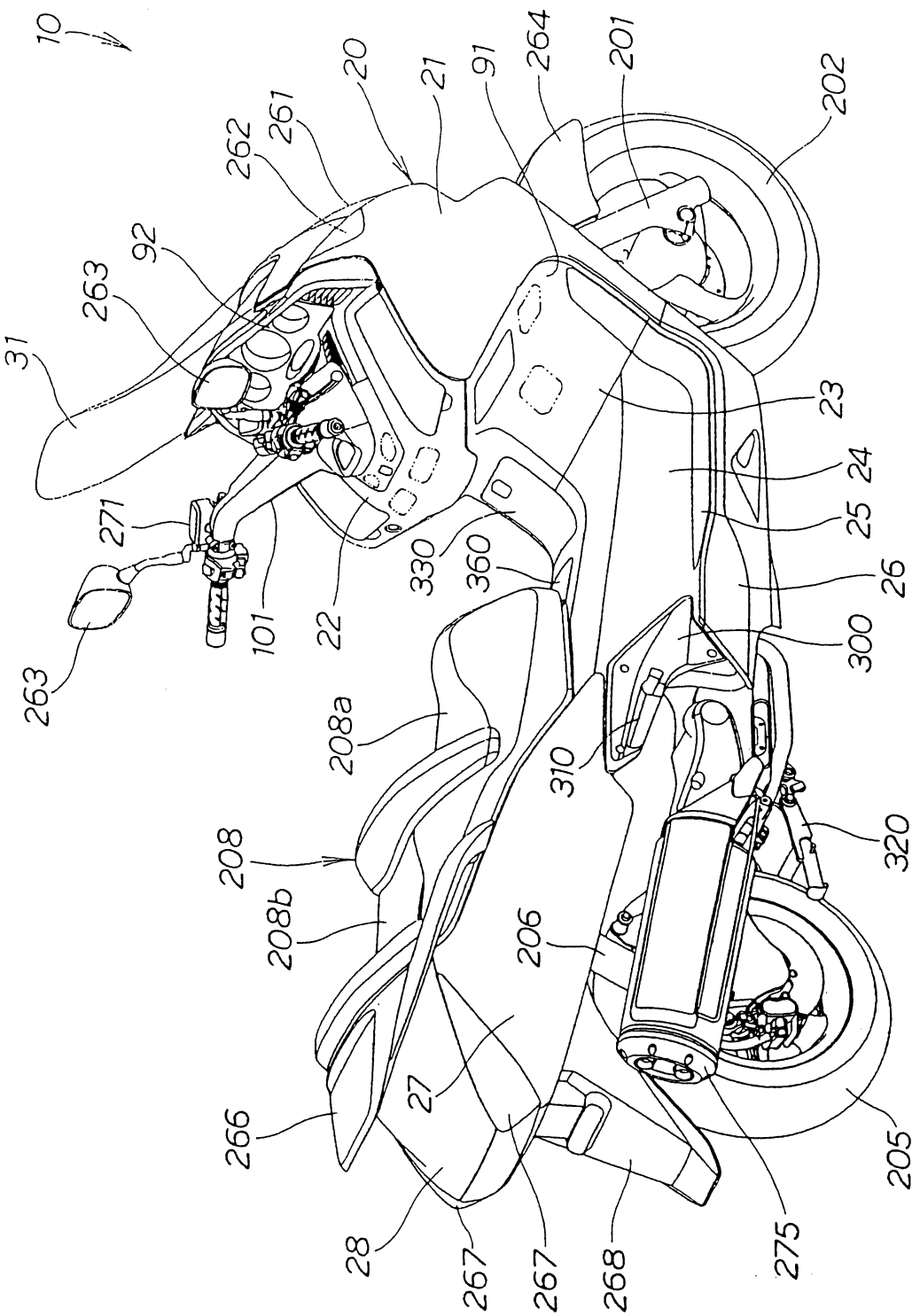
10
20
21
91
264
201
202
262
261
92
263
31
271
263
101
22
330
360
23
24
25
26
300
208a
310
320
208
208b
206
27
266
28
267
267
268
275
205

圖 3

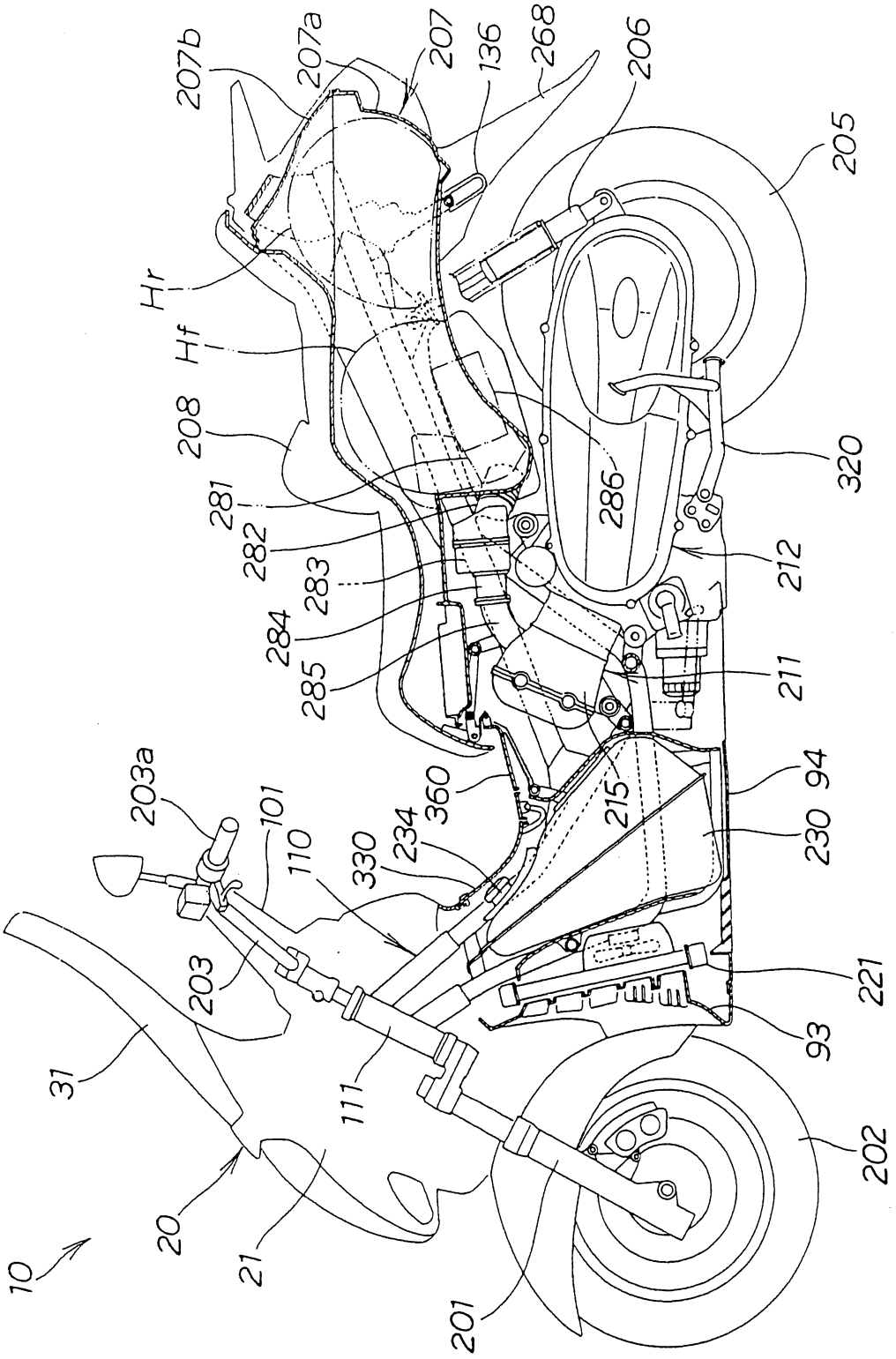
207b
207a
207
136
268
206
205
Hr
Hf
208
281
282
283
284
285
286
320
212
211
215
94
230
360
234
330
110
101
203a
203
31
111
221
93
202
20
21
10
201

圖 4

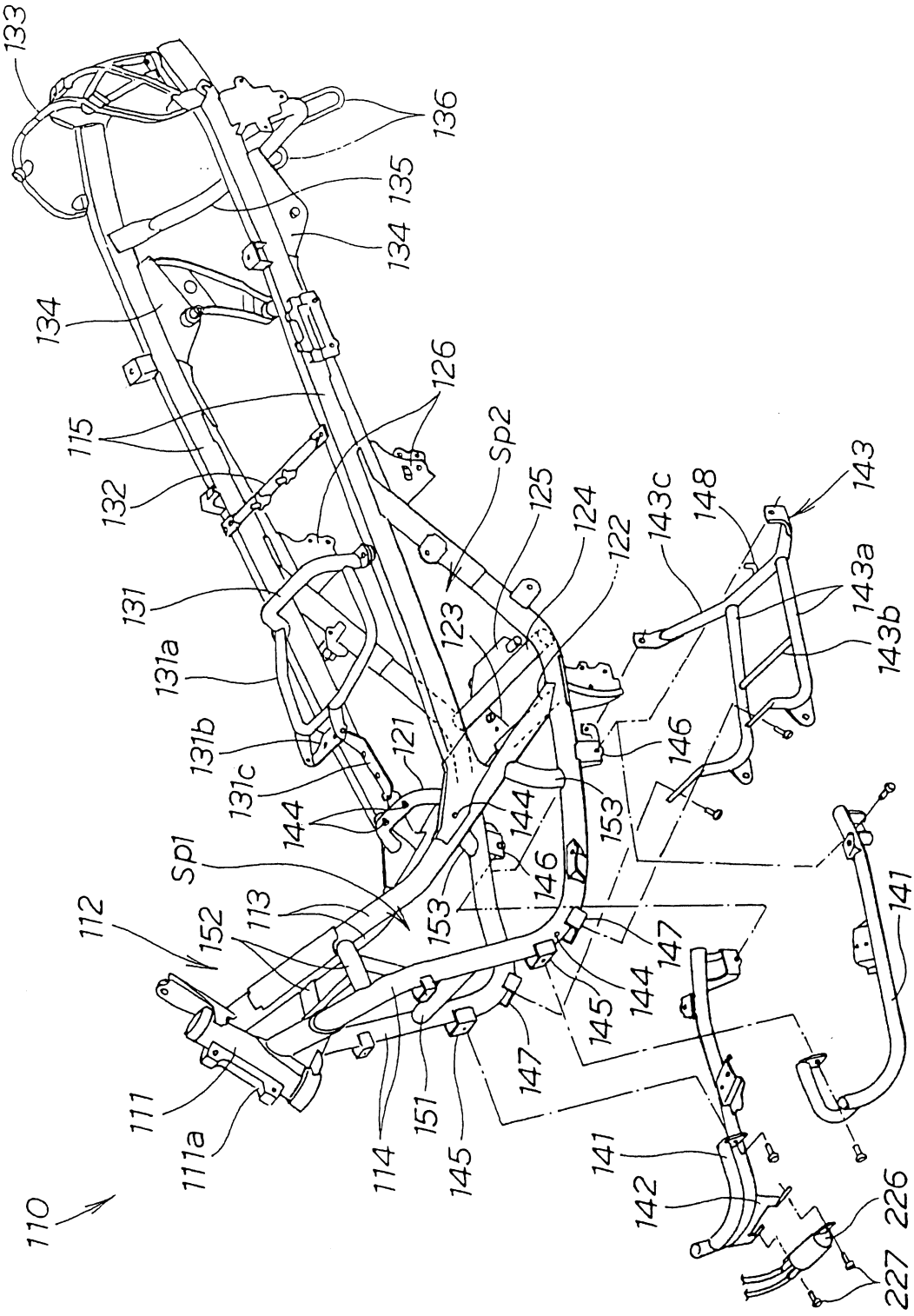
133
136
135
134
134
126
115
132
Sp2
125
124
122
143c
148
143
131
123
143a
131a
143b
131b
121
146
131c
144
144
153
Sp1
146
112
152
113
153
147
141
144
145
111
111a
114
151
145
147
141
142
226
227
110

圖 5

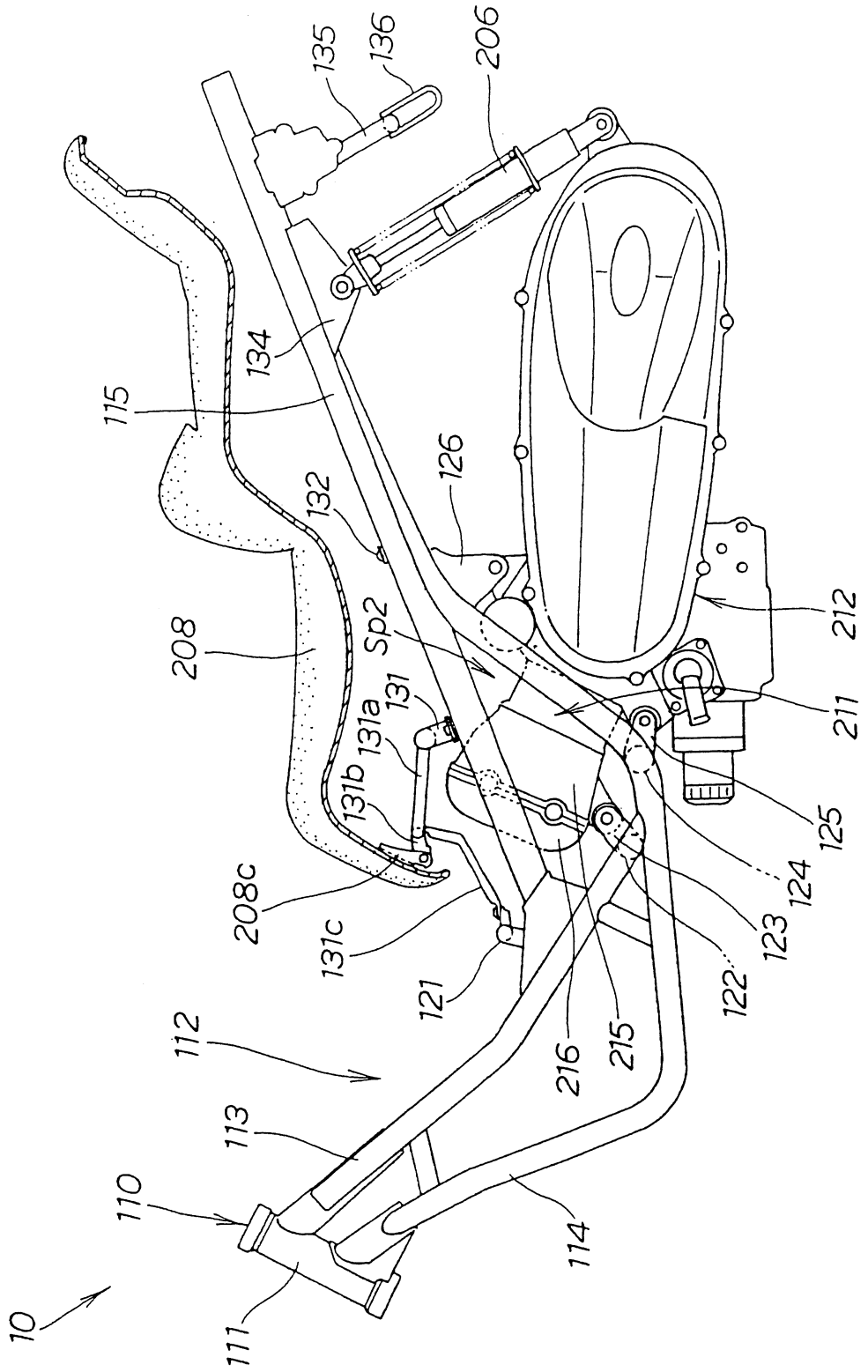
135
136
206
134
115
126
132
212
208
Sp2
131
211
131a
131b
125
124
208c
131c
123
121
122
112
216
215
113
110
114
10
111

圖 6

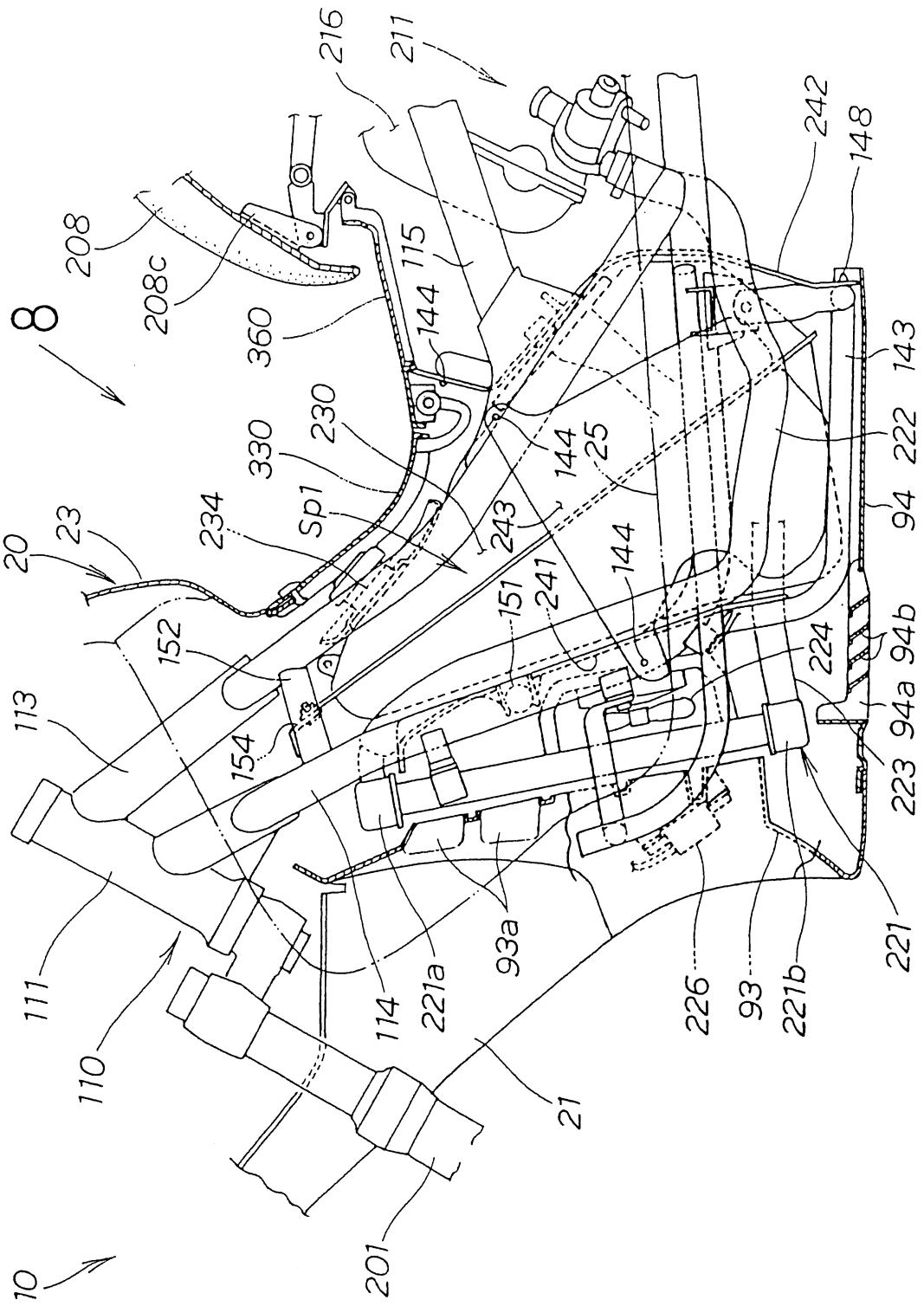
8
10
20
23
208
208c
360
144
115
216
211
242
148
143
222
94
94b
94a
223
221
221b
93
226
93a
221a
114
201
21
110
111
113
152
154
151
241
224
243
25
230
330
234
Sp1

圖 7

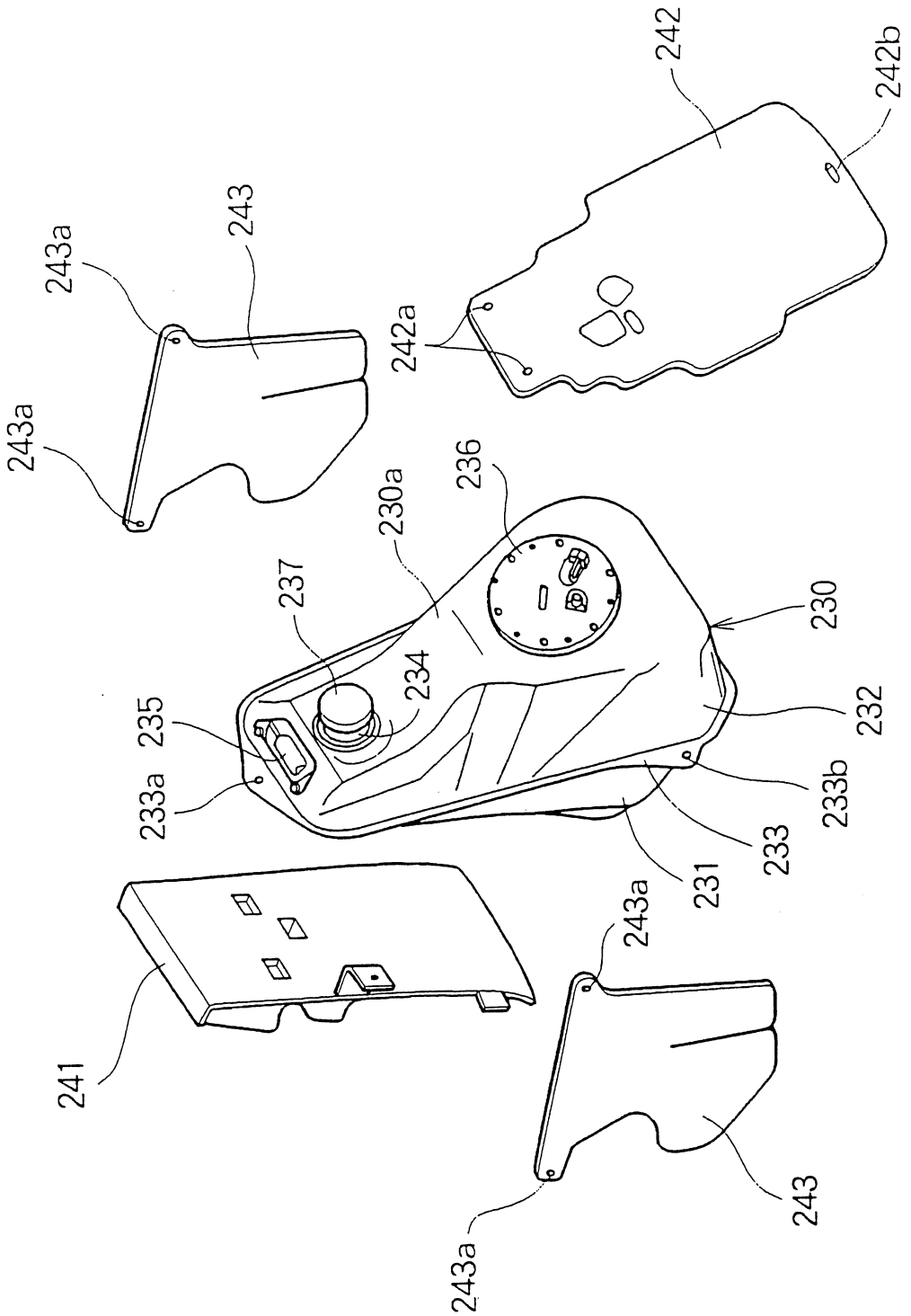
242
242b
242a
243a
243
243a
236
230a
237
230
234
235
232
233a
233b
233
231
241
243a
243
243a

圖 8

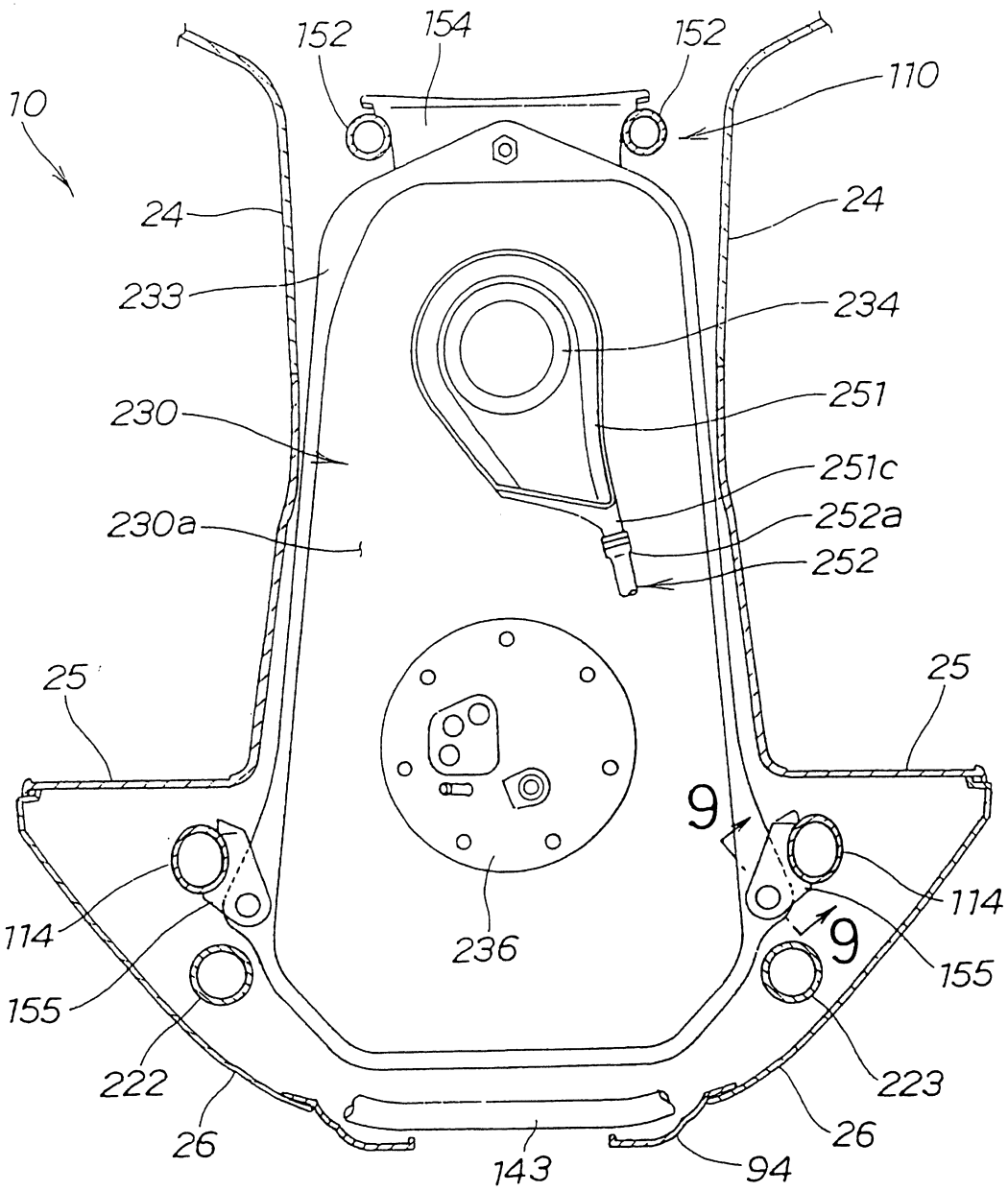
152
154
152
110
10
24
24
233
234
230
251
251c
230a
252a
252
25
25
9
9
114
114
236
155
155
222
223
26
26
143
94

圖 9

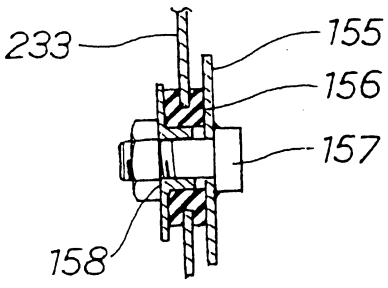
233
155
156
157
158

圖 1 0

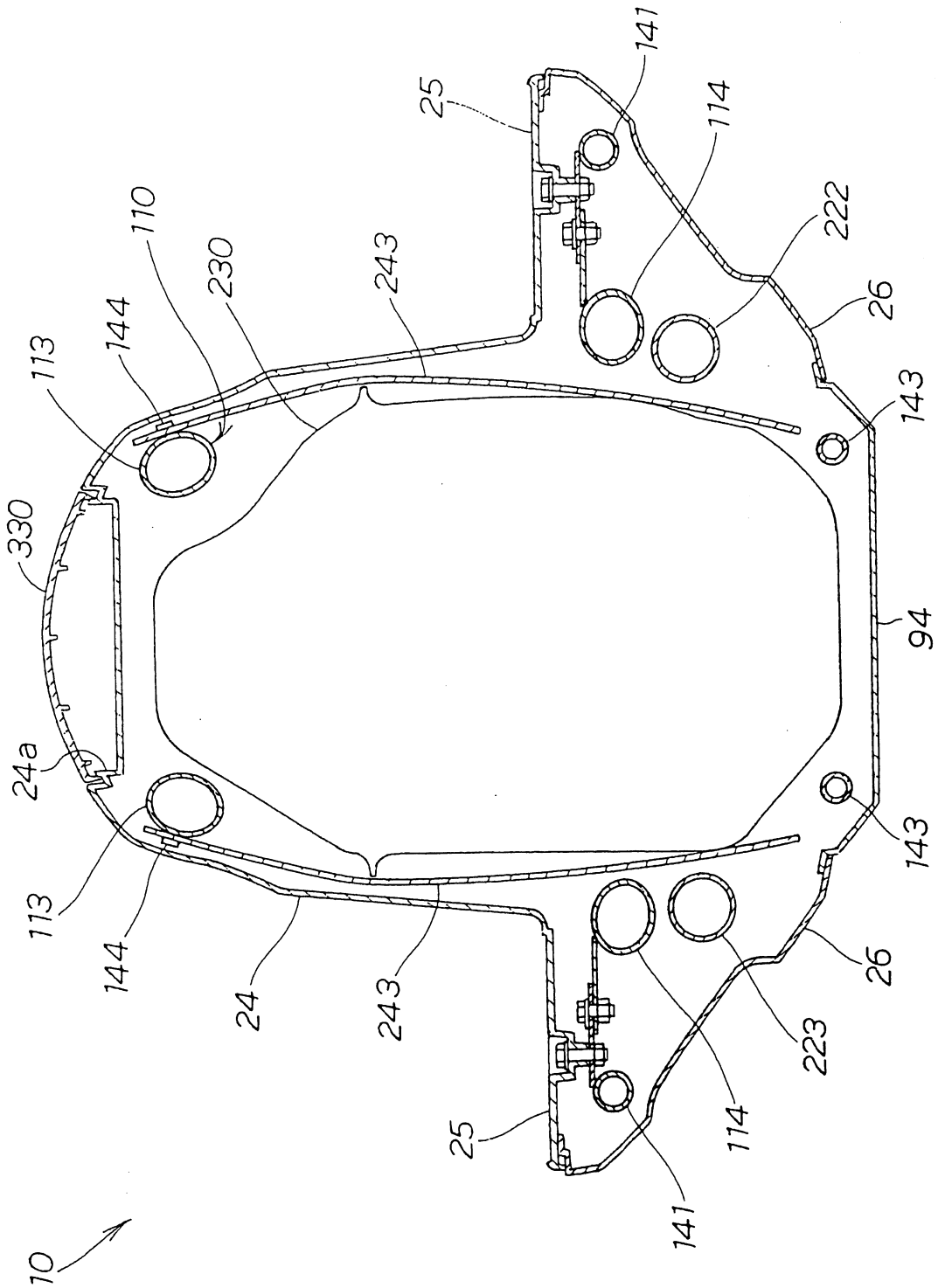
141
25
114
222
110
230
243
26
144
113
143
330
94
24a
143
113
144
24
243
26
223
25
114
141
10

圖11

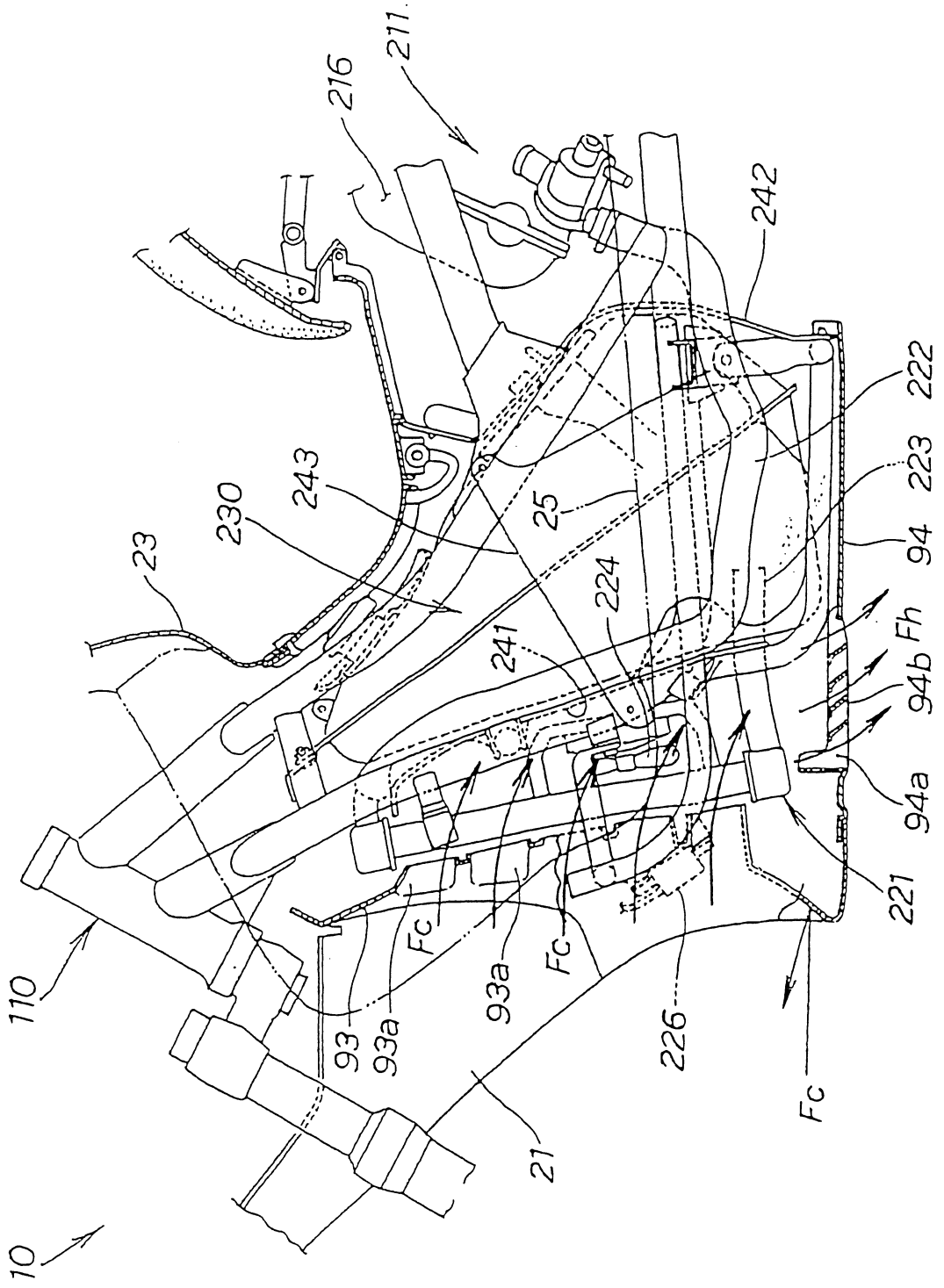
211
216
242
222
223
94
Fh
94b
94a
221
226
Fc
Fc
Fc
93
93a
93a
21
110
10
23
230
243
25
224
241

圖 1 2

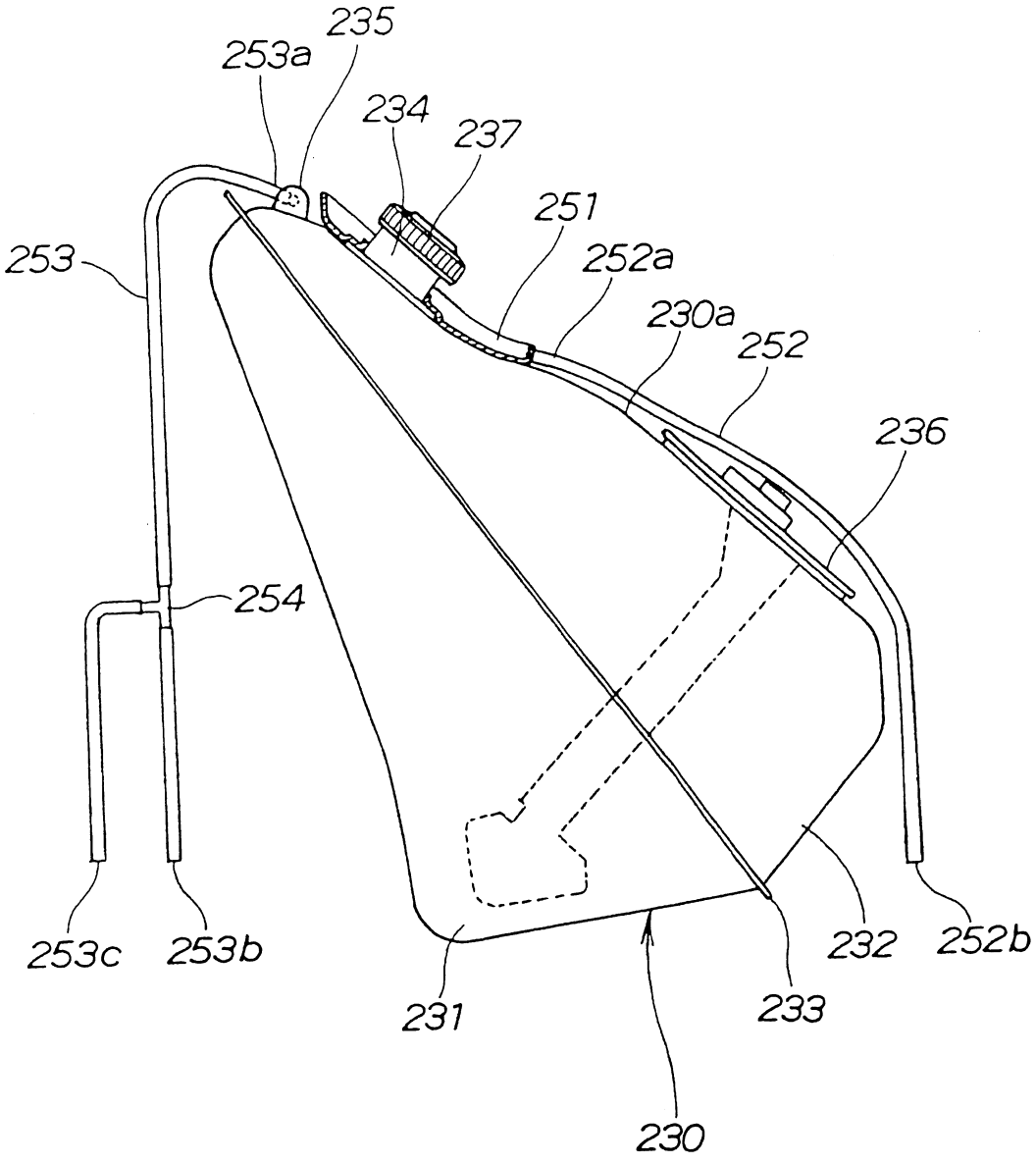
235
253a
234
237
251
253
252a
230a
252
236
254
253c
253b
231
233
232
252b
230

圖 1 3

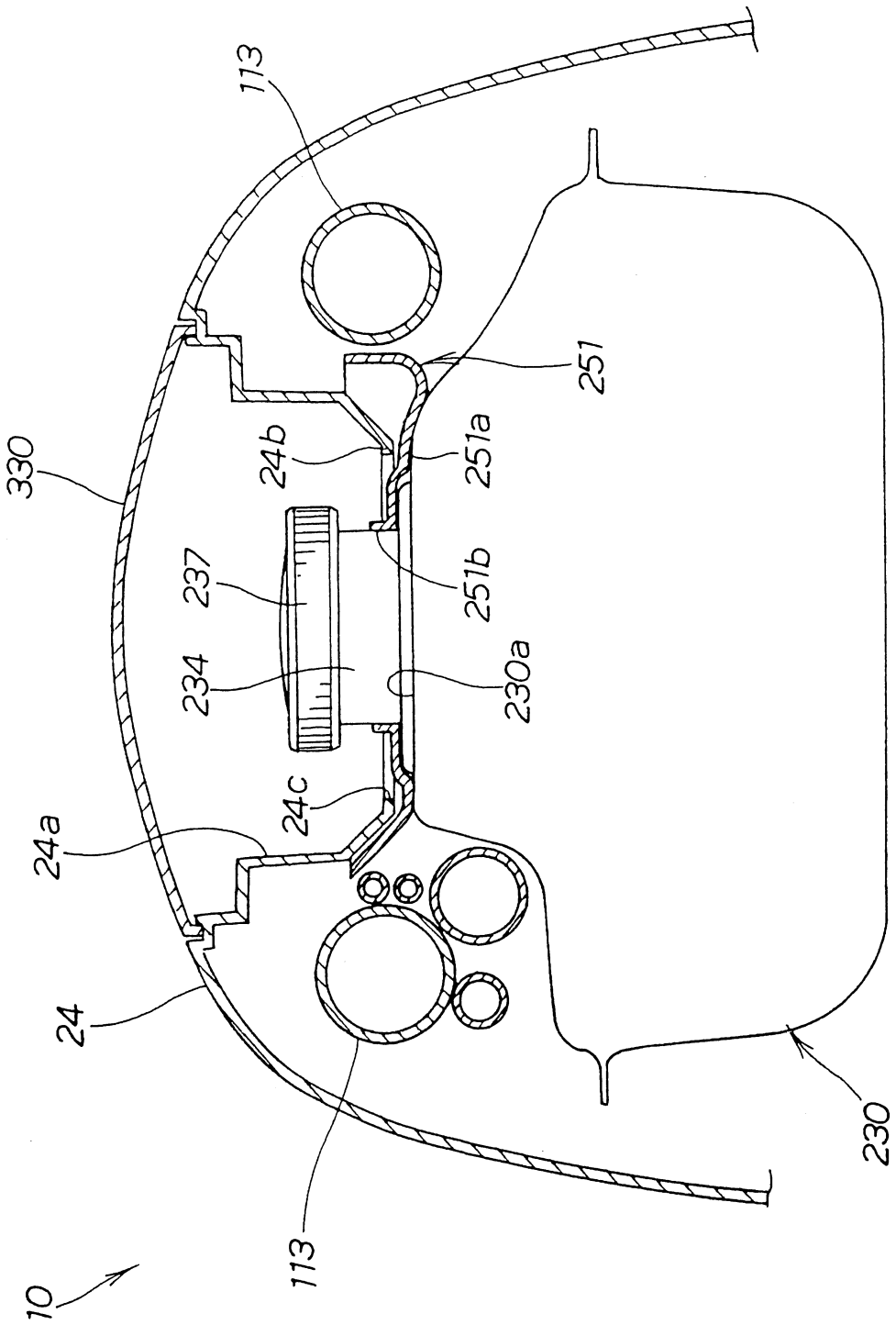

圖 1 4

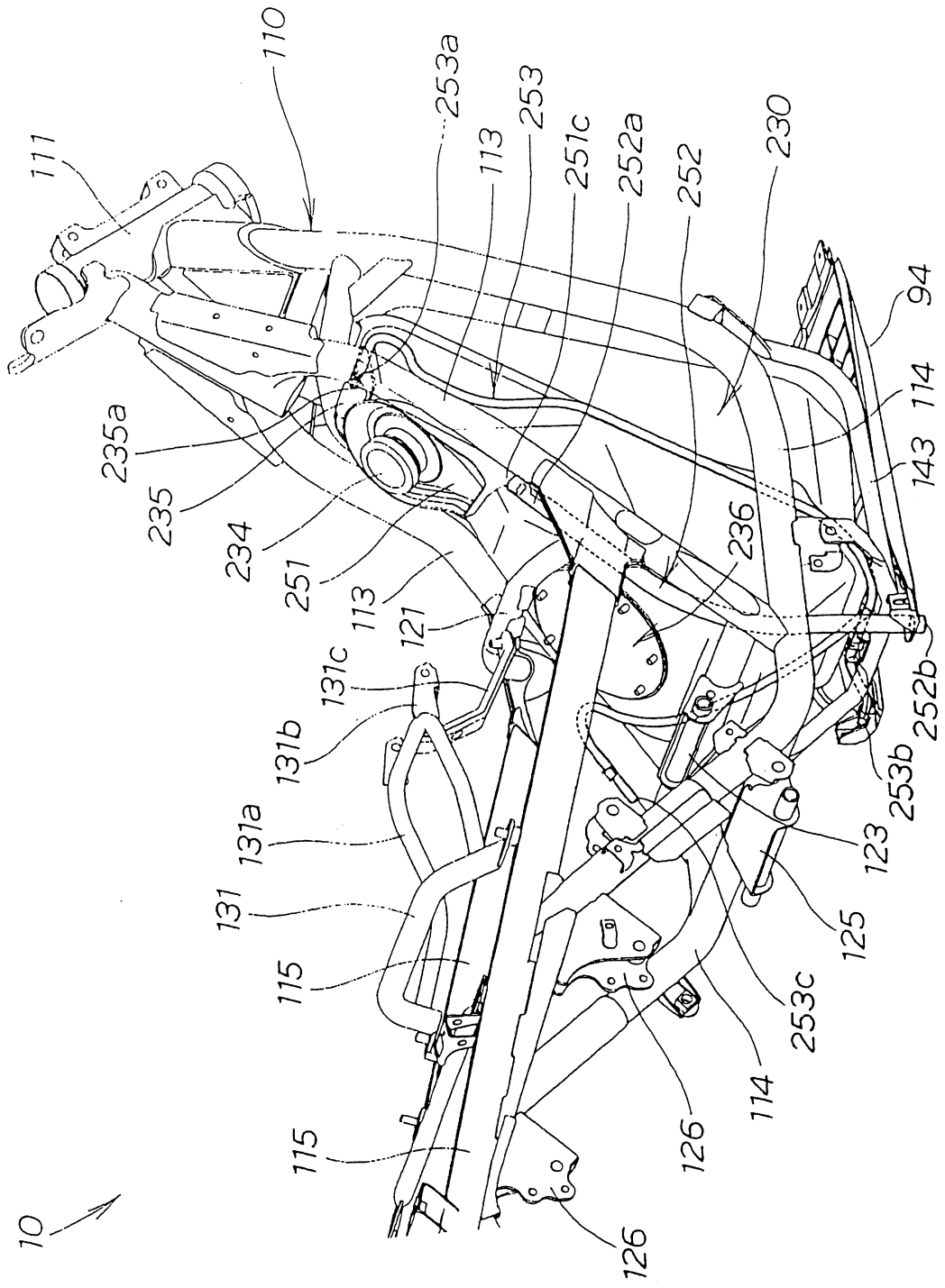
110
253a
253
113
251c
252a
252
230
111
94
114
143
235a
235
234
251
113
121
236
131c
131b
131a
131
115
115
126
126
114
253c
125
123
253b
252b
10

圖15

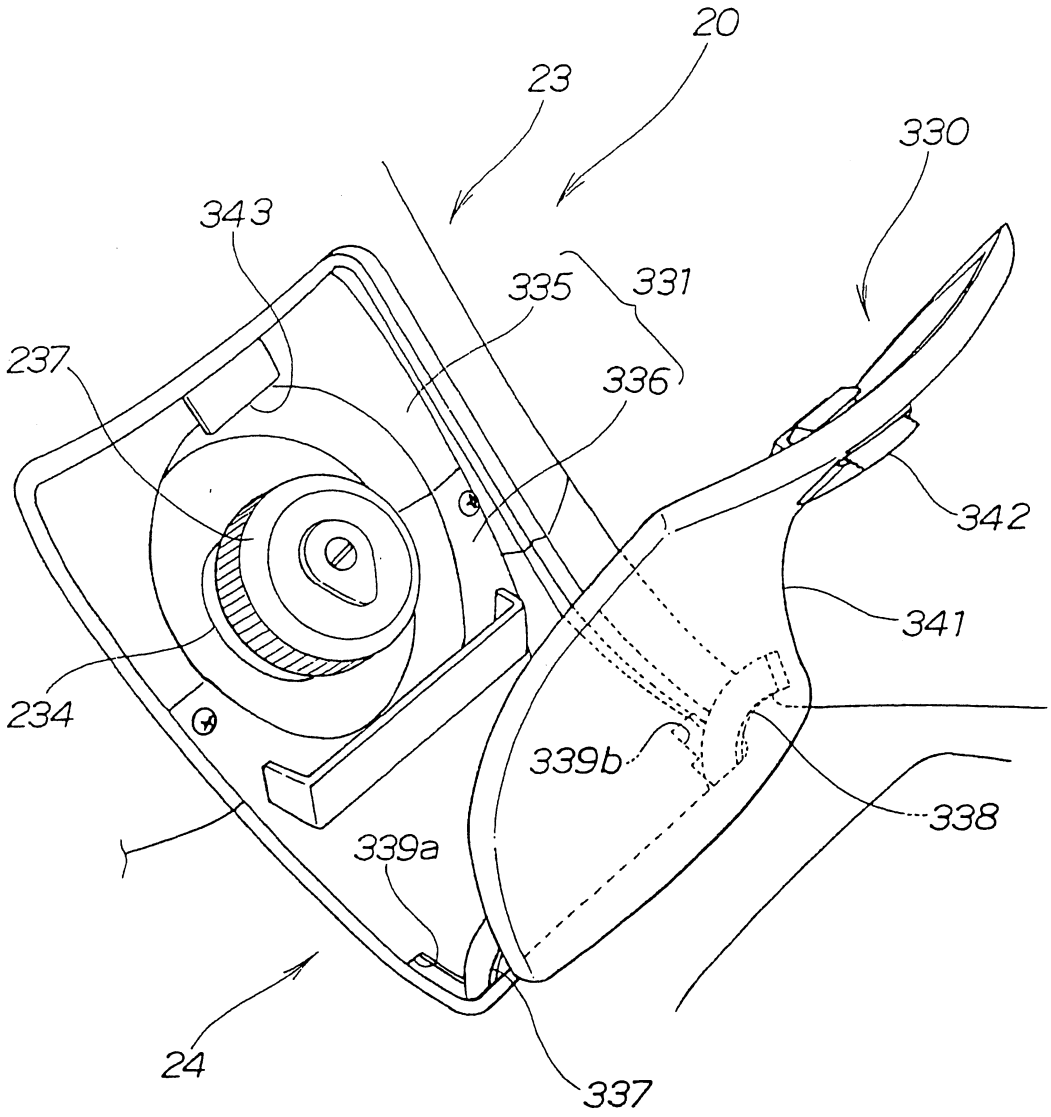

圖 1 6

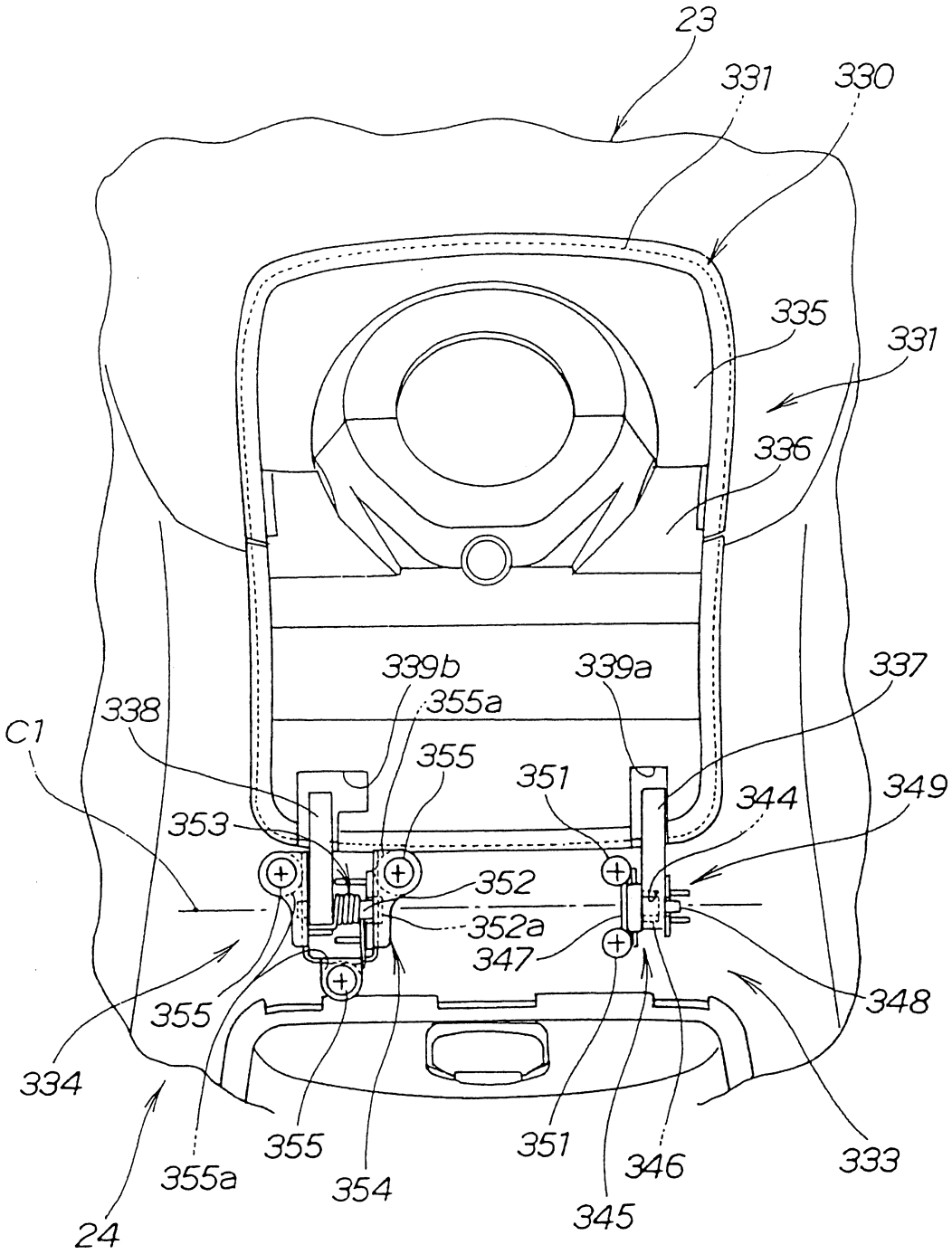
23
331
330
335
331
336
339b
339a
337
355a
338
C1
355
351
344
349
353
352
352a
347
355
348
334
355
351
346
333
355a
354
345
24

圖 1 7

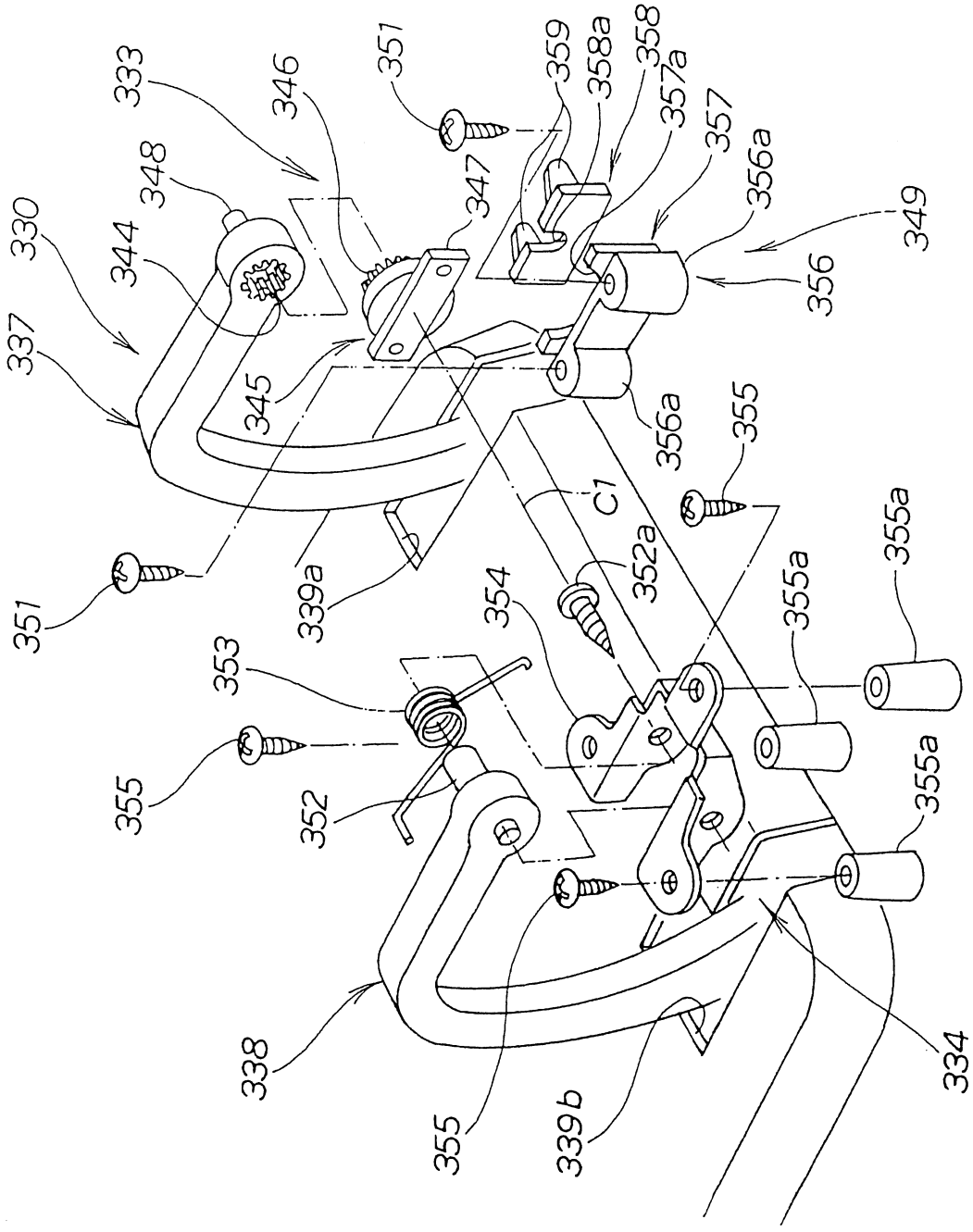
333
346
351
359
358a
358
357a
357
356a
349
348
347
330
344
356
337
345
356a
355
C1
351
339a
352a
355a
354
355a
353
355a
355
352
338
355
339b
334

圖 1 8

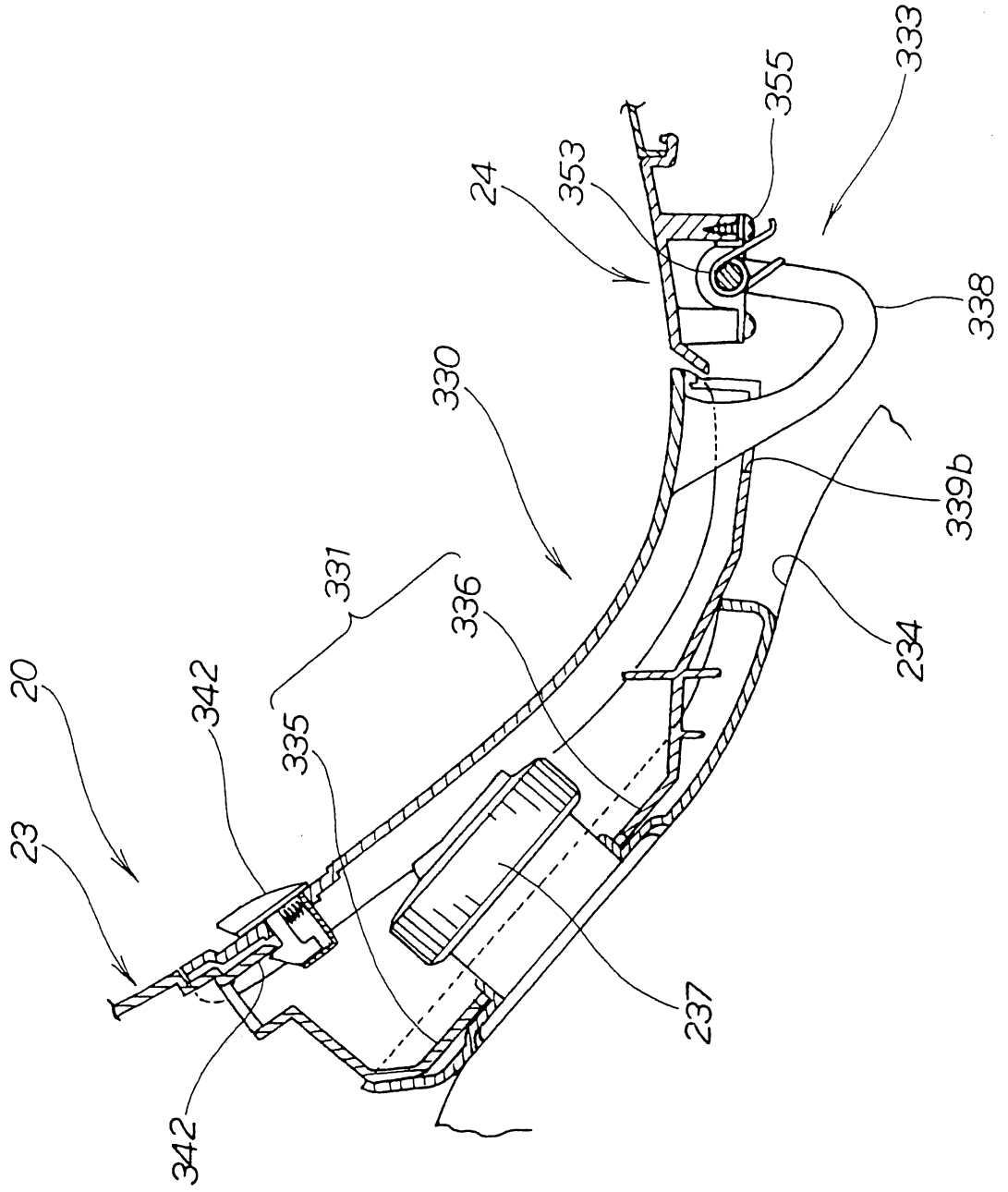

圖 1 9

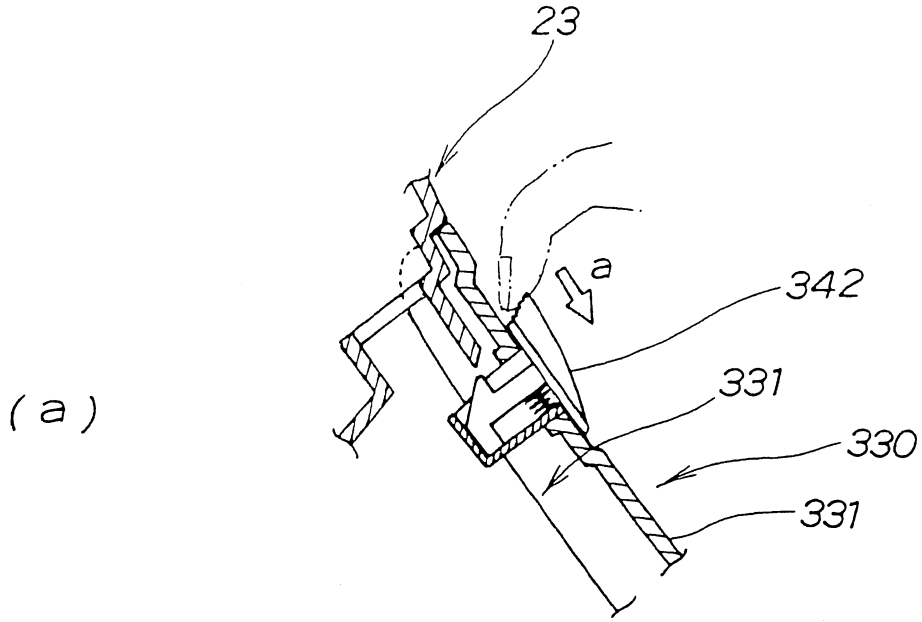

(a)

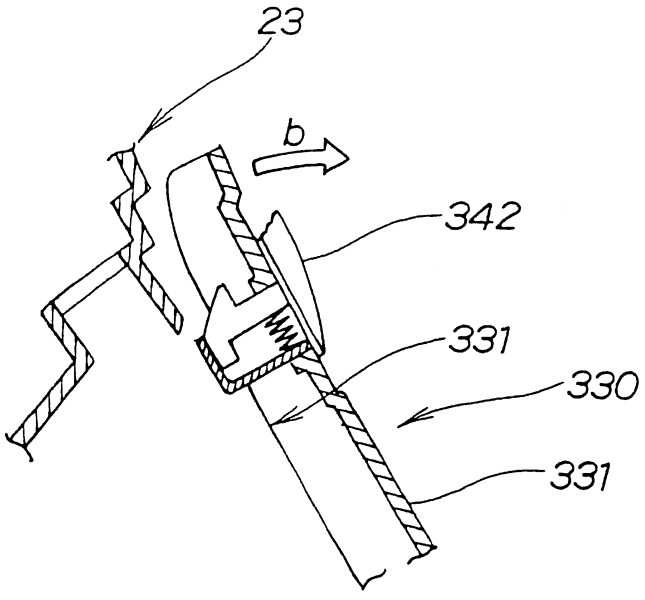

(b)

圖 2 0

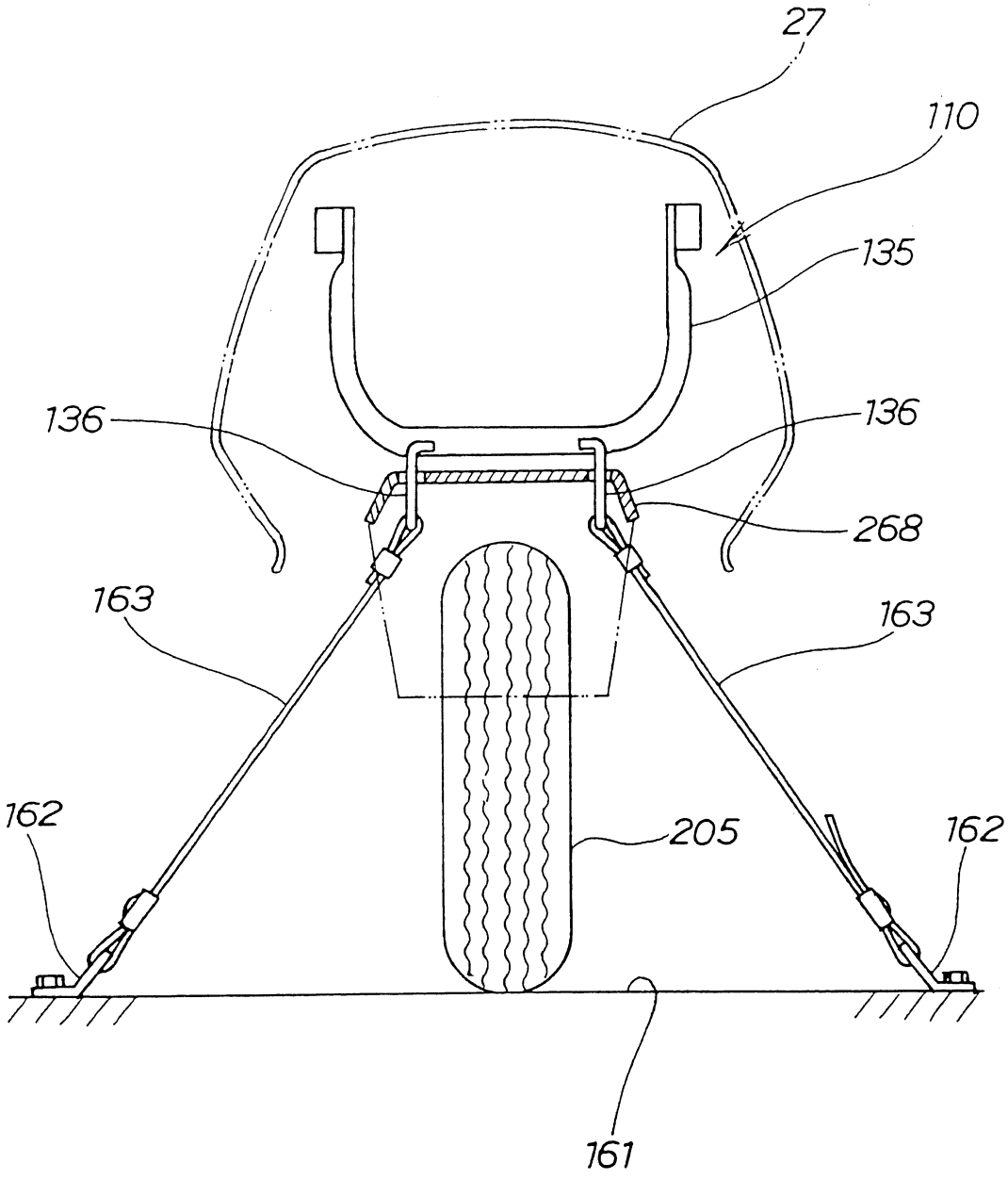

圖 2 3

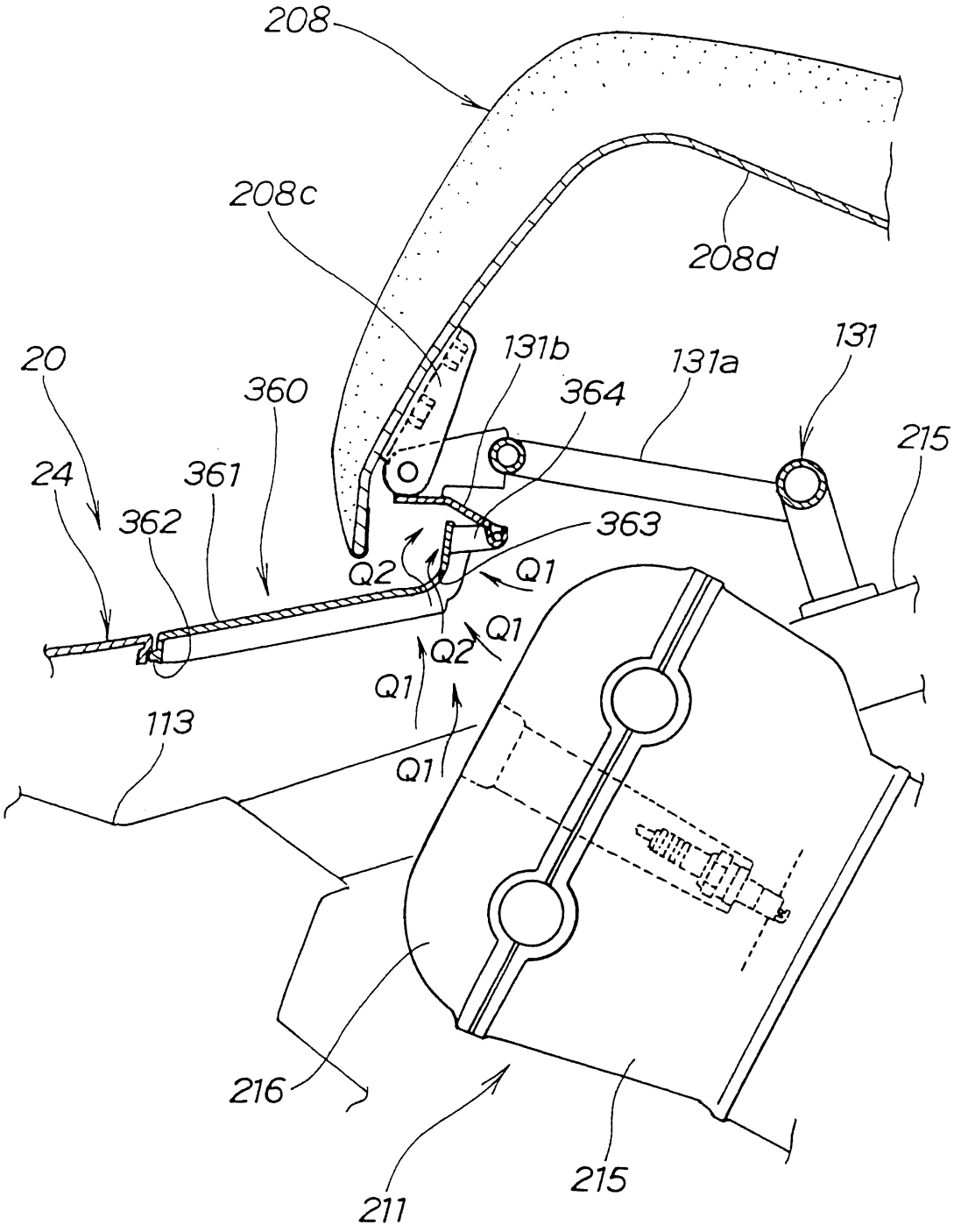
208
208c
208d
20
360
131b
364
131a
131
215
24
361
362
363
Q2
Q1
Q1
Q2
Q1
Q1
113
216
211
215

圖 2 4

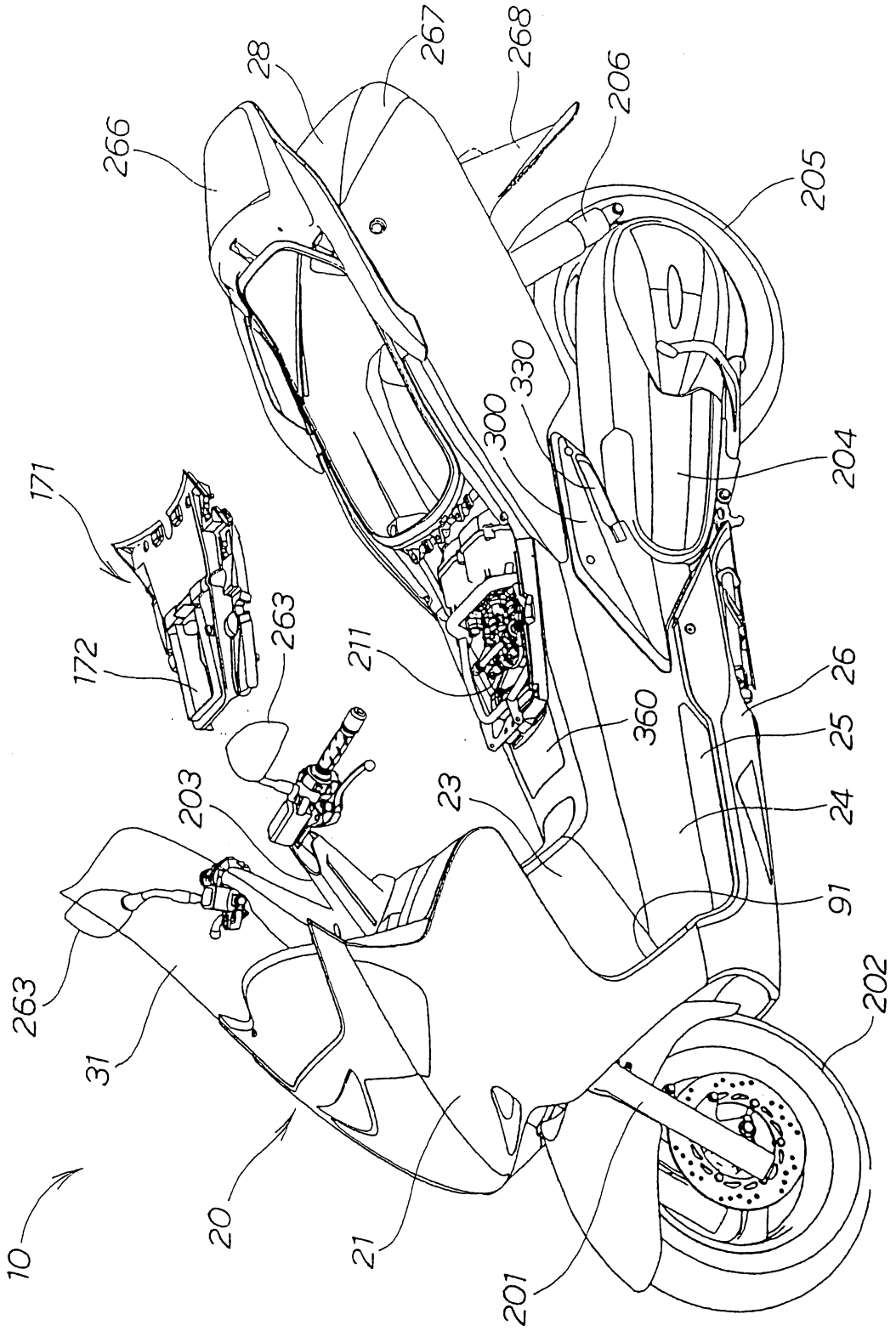
28
267
268
206
266
205
330
300
204
171
172
263
211
26
360
25
203
23
24
91
263
31
202
10
20
21
201

圖 2 5

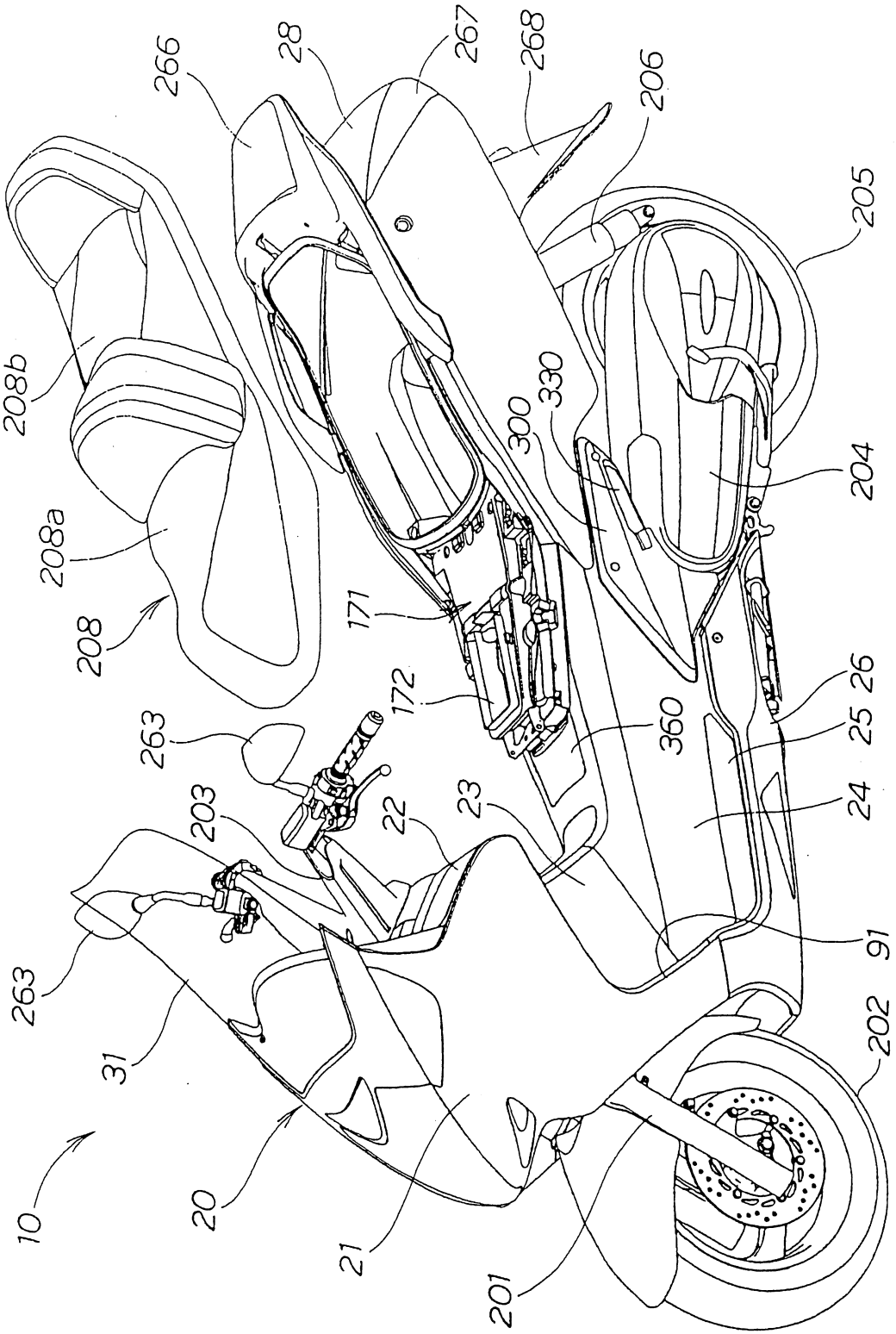
266
28
267
268
206
205
208b
330
300
204
208a
208
171
172
263
360
26
25
24
203
22
23
91
263
31
202
10
20
21
201

五、發明說明 (2)

而有損及開放時之操作感之情況。

也就是說，希望能有可以自力開放蓋，同時，可規則性開閉蓋之車輛用蓋。

在此，本發明之目的在於，提供一種用以實現具有適合大型自動二輪車之操作感之車輛用開閉式蓋的構造。

【解決問題之手段】

為了達成上述目的，本發明之申請專利範圍第1項之車輛用開閉式蓋構造，係為於覆蓋車體骨架之合成樹脂製之車體護罩設置凹部或開口，且由合成樹脂製開閉式蓋閉塞該凹部或開口之蓋構造，其特徵為：從開閉式蓋延伸一對腕，介由鉸鏈將此等腕可旋轉地安裝於車體護罩側，同時，將衰減蓋之旋轉速度之緩衝器配設於支撐其中一腕之鉸鏈，將向開放方向逼迫蓋之彈簧構件配設於支撐另一腕之鉸鏈，並介由補強板將支撐另一腕之鉸鏈支持於車體護罩上。

例如，只要可以自力開放蓋，同時，可規則性地開閉蓋，即可實現具有符合大型自動二輪車之操作感之車輛用開閉式蓋。

在此，利用將衰減蓋之旋轉速度之緩衝器配設於支撐其中一腕之鉸鏈，將向開放方向逼迫蓋之彈簧構件配設於支撐另一腕之鉸鏈，緊湊地收納不同體之彈簧構件、緩衝器，不僅可以自力開放蓋，同時，可實現具規則性之蓋的開閉。亦即，只要解除蓋之固定，利用彈簧構件之彈力以

五、發明說明 (3)

自力開放蓋至全開放位置，且於開放中由緩衝器衰減蓋之旋轉速度。

其結果，可展現出旋轉順利且動作自然之高級感，例如，可以實現具有符合大型自動二輪車之操作感之車輛用開閉式蓋。此外，利用介由補強板將支撐另一腕之鉸鏈支持於車體護罩，可圖獲鉸鏈剛性之提升。

申請專利範圍第2項之車輛用開閉式蓋構造，其特徵為：緩衝器係採用可旋轉地安裝齒輪於殼體組成之旋轉式緩衝器，於其中一腕之旋轉軸周圍形成內嚙齒輪，將齒輪直接嚙合於該內嚙齒輪，而將殼體固定於車體護罩上。

利用於其中一腕之旋轉軸周圍形成內嚙齒輪，將齒輪直接嚙合於該內嚙齒輪，而將殼體固定於車體護罩上，而於緩衝器持有車輛用開閉式蓋之旋轉支持功能。利用於緩衝器持有車輛用開閉式蓋之旋轉支持功能，可圖獲車輛用開閉式蓋構造之簡單化。亦即，可降低車輛用開閉式蓋之成本，同時，可圖獲降低車輛用開閉式蓋之組裝工時。

申請專利範圍第3項之車輛用開閉式蓋構造，其特徵為：開閉式蓋係為覆蓋燃料箱之供油口的供油用蓋，在凹部或開口為一體形成於車體護罩之供油托盤部時，於該供油托盤部設置一對通過左右一對腕的貫穿孔。

利用於供油托盤部設置一對通過一對腕的貫穿孔，在旋緊供油用蓋之狀態可從外部隱藏貫穿孔，即使在打開供油蓋之狀態，由於為極小之貫穿孔而不引人注目，可圖獲供

五、發明說明（23）

車之主要標準安裝構造的側視圖。

圖中，元件編號217為引擎211之曲柄箱，218L、218R為安裝於曲柄箱217之左右安裝支架，219…為安裝左右安裝支架218L、218R於曲柄箱217之螺栓，主撐腳320係由形成門型之撐腳本體321，安裝於該撐腳本體321之左右鉸鏈支撐322L、322R，分別渡設於此等左右鉸鏈支撐322L、322R和撐腳本體321間之補強構件333L、333R，及安裝於撐腳本體321左側之掛腳部381所構成。又，元件編號335、335係為軸支主撐腳320於左右安裝支架218L、218R之樞軸，336、336為撐腳本體321之左右接地面。

圖22為本發明之車輛用開閉式蓋構造所採用之自動二輪車之主要標準安裝構造的側視圖，亦即，主撐腳安裝構造係為將左右鉸鏈支撐322L、322R可搖擺自如地軸支於曲柄箱217上安裝之左右安裝支架218L、218R者。

由於將左右鉸鏈支撐322L、322R可搖擺自如地軸支於曲柄箱217上安裝之左右安裝支架218L、218R，因此，可縮短從主撐腳之接地面336、336至樞軸為止的距離。例如，可省去渡設於鉸鏈支撐322L、322R之橫跨構件，可圖獲主撐腳320之成本降低。

圖23為本發明之車輛用開閉式蓋構造所採用之自動二輪車之點檢蓋周圍的側視剖面圖，點檢蓋360係由蓋本體361，利用形成於該蓋本體361之構成而掛靠於中部護罩24之前繫止部362，利用形成於該蓋本體361之構成而掛靠於座墊鉸鏈支持部131b之後繫止部363，及利用形成於該蓋

五、發明說明（25）

阻斷來自引擎211之發熱。於是，於座墊下部托盤171形成工具收納部172，可收納工具（未圖示）。此外，利用可拆裝自如地將座墊下部托盤171安裝於引擎211上部、且為座墊208下部之車體護罩20側，則不會損及引擎211周圍之點檢作業之作業性。

亦即，於座墊下部托盤171持有隔熱功能及收納功能，且可拆裝自如地安裝於車體護罩20側，可圖獲功能之多功能化及點檢作業之作業性的提升。

又，本實施形態中，如圖4所示，係將中部橫跨構件132及後部橫跨構件133之3根橫跨構件跨設於前部前部橫跨構件131及後部骨架115、115，但是，並不僅侷限於此，可任意設置跨設於後部骨架之橫跨構件。

【發明之效果】

本發明藉由上述構成發揮著如下之功效。

申請專利範圍第1項，係為於覆蓋車體骨架之合成樹脂製之車體護罩設置凹部或開口，且由合成樹脂製開閉式蓋閉塞該凹部或開口之蓋構造，從上述開閉式蓋延伸一對腕，介由鉸鏈將此等腕可旋轉地安裝於車體護罩側，同時，將衰減蓋之旋轉速度之緩衝器配設於支撐其中一腕之鉸鏈，將向開放方向逼迫蓋之彈簧構件配設於支撐另一腕之鉸鏈，並介由補強板將支撐上述另一腕之鉸鏈支持於車體護罩上，藉此，可展現出旋轉順利且動作自然之高級感，例如可以實現具有符合大型自動二輪車之操作感之車輛用開閉式蓋。又，利用介由補強板將支撐另一腕之鉸鏈

五、發明說明 (26)

支持於車體護罩，可圖獲鉸鏈剛性之提升。

申請專利範圍第2項中，緩衝器係採用可旋轉地安裝齒輪於殼體組成之旋轉式緩衝器，並於其中一腕之旋轉軸周圍形成內嚙齒輪，將齒輪直接嚙合於該內嚙齒輪，而將殼體固定於車體護罩上，藉此，緩衝器持有車輛用開閉式蓋之旋轉支持功能。利用於緩衝器持有車輛用開閉式蓋之旋轉支持功能，可圖獲車輛用開閉式蓋構造之簡單化。亦即，可降低車輛用開閉式蓋之成本，同時，可圖獲降低車輛用開閉式蓋之組裝工時。

申請專利範圍第3項中，在座墊為開閉式座墊時，由於使支持開閉式座墊之座墊鉸鏈之構件兼作為橫跨構件，因此可圖獲構成零件的零件數的削減，其結果可減低車體框架的成本。

【元件編號之說明】

10	自動二輪車
20	車體護罩
21	前部整流罩
22	上部護罩
23	內側護罩
24	中部護罩
24a	凹部
24b	底部
24c	供油孔貫穿孔
25	低底式踏板

五、發明說明 (27)

26	踏板下擺部
27	後部側面護罩
28	後部護罩
31	透明窗屏
91	護腳部
92	儀表面板
93a	導風口
94a	排風口
94b	百葉板(整流板)
101	把手護罩
102	下部把手護罩
103	上部把手護罩
110	車體骨架
111	頭管
111a	整流罩支撐用支架
112	前部骨架
113	上部骨架
114	下降管
115	後骨架
121	第1橫跨構件
122	第2橫跨構件
123	第1支架
124	第3橫跨構件
125	第2支架

五、發明說明（28）

126	引擎用第3支架
131	前部後橫跨構件
131a	U字狀座
131b	座墊鉸鏈支持部
131c	延長構件
132	中部後橫跨構件
133	後部後橫跨構件
134	緩衝用支架
135	後下部後橫跨構件
136	運送用扣鉤
141	踏板支持座
142	座
143	下降骨架
143a	側部構件
143b	中部橫跨構件
143c	後部橫跨構件
144	帶頭銷
145	支架
146、147	支架
148	扣鉤
151	前部橫跨構件
152、153	座
154	上部支架
155	下部支架

五、發明說明（29）

156	橡膠襯套
157	螺栓・螺母
158	墊圈
161	載台
162	掛繩部
163	運送用繩
172	工具收納部
201	前叉
202	前輪
203	操縱把手
203a	握把
205	後輪
206	後緩衝單元
207	收藏箱
207a	下部箱
207b	上部箱
208	座墊
208a	座墊前部
208b	座墊後部
208c	座墊鉸鏈
208d	座墊底
211	引擎
212	動力傳動機構
215	汽缸頭

五、發明說明（30）

216	頭蓋
217	曲柄箱
218L	左安裝支架
218R	右安裝支架
219	螺栓
221	引擎冷卻用散熱器
221a	上部頭
221b	下部頭
222	返卻管
223	供應管
224	散熱器用風扇
226	點火線圈
227	螺栓
230	燃料箱
230a	上面
231	箱下半部
232	箱上半部
233	凸緣
233a	安裝孔
233b	安裝孔
234	供油口
235	通氣用副箱
235a	通氣口
236	燃料供給泵

五、發明說明（31）

237 密閉型帽

241、242、243 隔熱板

242a 鉤接孔

242b 鉤接孔

243a 鉤接孔

251 托盤

251a 平坦底部

251b 筒部

251c 排出口

252 燃料排出用軟管（排洩軟管）

252a 一端

252b 另一端

253 通氣用軟管

253a 一端

254 T型接頭

271、272 主汽缸

273、274 煞車桿

275 排氣用消音器

281 空氣濾淨器

282 連接管

283 空氣腔室

284 節流閥

285 吸氣管

286 電池

五、發明說明 (32)

300 踏板保持部
310 後座踏板(隨乘者用踏板)
320 主撐腳
321 撐腳本體
322L 左鉸鏈支撐
322R 右鉸鏈支撐
330 供油用蓋(開閉式蓋)
331 供油托盤部(凹部或開口)
333、334 鉸鏈
333L、333R 補強構件
335 供油托盤前部(圖15)
336 供油托盤後部(圖15)
335 樞軸(圖21)
336 接地面(圖21)
337、338 腕
339a、339b 貫穿孔
341 蓋本體
342 蓋開啟器
343 繫止部
344 內嚙齒輪
345 旋轉式緩衝器
346 齒輪
347 殼體
348 軸

五、發明說明 (33)

349	肋群
351	固緊螺栓
352	軸部
353	扭簧
354	鉸鏈保持部
355	固緊螺栓
355a	凸台
356	第1肋
356a	凸台
357	第2肋
357a	半圓溝
358	第3肋
358a	U字溝
359	補強肋
360	點檢用蓋
361	蓋本體
362	前繫止部
363	後繫止部
364	逃逸孔
381	掛腳部
Sp1	空間部
Sp2	空間部
Hf、Hr	安全帽
Fc	冷卻風
Fh	熱氣

六、申請專利範圍

1. 一種車輛用開閉式蓋構造，係為於覆蓋車體骨架之合成樹脂製之車體護罩設置凹部或開口，且由合成樹脂製開閉式蓋閉塞該凹部或開口之蓋構造，其特徵為：

從上述開閉式蓋延伸一對腕，介由鉸鏈將此等腕可旋轉地安裝於車體護罩側，同時，將衰減蓋之旋轉速度之緩衝器配設於支撐其中一腕之鉸鏈，將向開放方向逼迫蓋之彈簧構件配設於支撐另一腕之鉸鏈，並介由補強板將支撐上述另一腕之鉸鏈支持於車體護罩上。

2. 如申請專利範圍第1項之車輛用開閉式蓋構造，其中，上述緩衝器係採用可旋轉地安裝齒輪於殼體組成之旋轉式緩衝器，其於上述其中一腕之旋轉軸周圍形成內嚙齒輪，將上述齒輪直接嚙合於該內嚙齒輪，而將上述殼體固定於車體護罩上。

3. 如申請專利範圍第1項之車輛用開閉式蓋構造，其中，上述開閉式蓋係為覆蓋燃料箱之供油口的供油用蓋，上述凹部或開口係為一體形成於車體護罩之供油托盤部，於該供油托盤部設置一對通過上述左右一對腕的小貫穿孔。

93 6 18

圖2 1

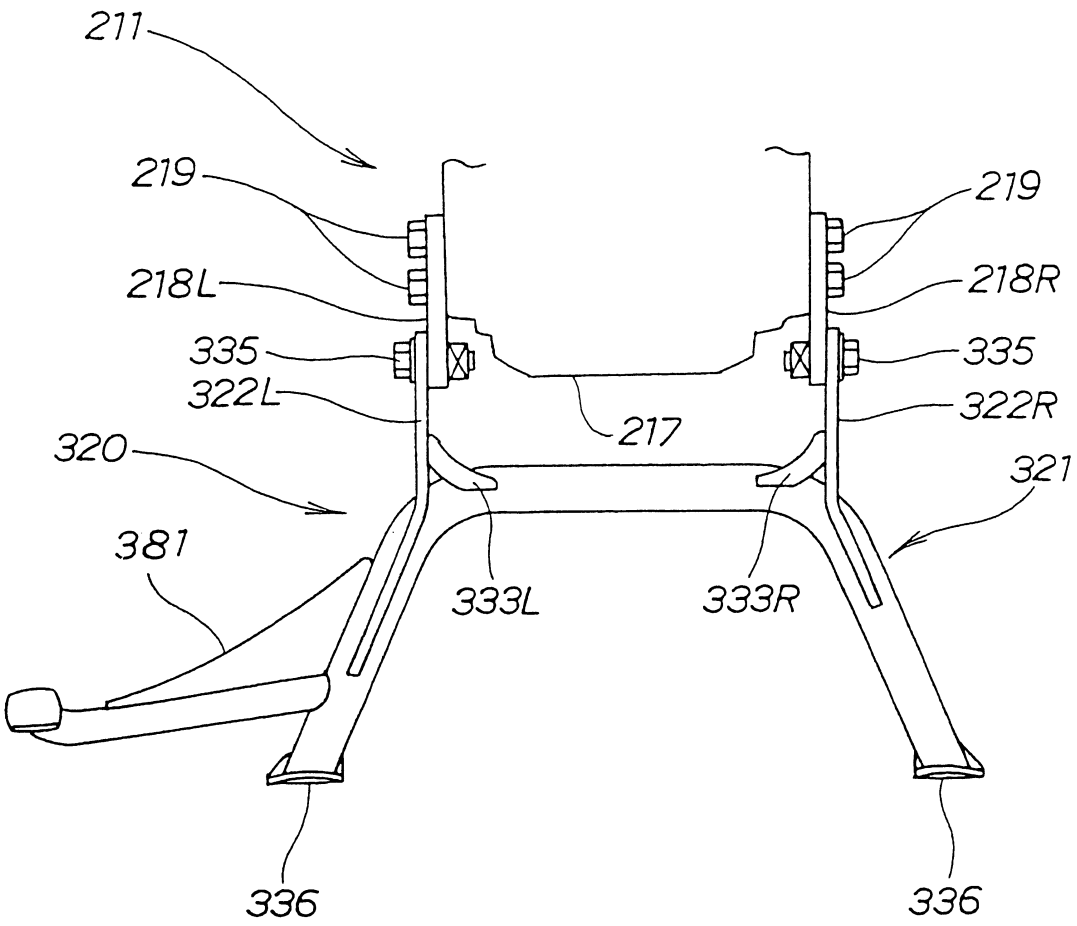
211
219
218L
335
322L
320
381
336
217
333L
333R
219
218R
335
322R
321
336

圖2 2

