(19)中华人民共和国国家知识产权局

(12)实用新型专利

(10)授权公告号 CN 202876990 U
(45)授权公告日 2013.04.17

(21)申请号 201220555063.X

(22)申请日 2012.10.27

(73)专利权人 湖南金煌硅藻泥新材料有限公司
地址 410007 湖南省长沙市雨花区韶山南路123号华翼府A座525房

(72)发明人 童彬原

(51)Int.Cl.
*B05B 7/02*(2006.01)
*B05B 11/06*(2006.01)

权利要求书 1 页 说明书 2 页 附图 1 页

(54)实用新型名称

一种硅藻泥专用喷枪

(57)摘要

本实用新型公开了一种硅藻泥专用喷枪，包括枪体(1)、喷气嘴(5)、喷料嘴(6)，所述枪体上设置有扳机、料桶安装接口(2)和通气管道(3)，还设置有连接管(9)，所述连接管(9)的一端与通气管道(3)连通，所述连接管(9)的另一端与料桶连通；所述通气管道(3)前端设螺纹连接压缩空气到管(4)与喷头架固连，并与其上的喷气嘴(5)连通；所述安装接口(2)通过软管(8)与喷头架上的喷料嘴(6)连通。该硅藻泥专用喷枪，提高节能性，减少硅藻泥从涂物表面反弹，减少浪费和环境污染。

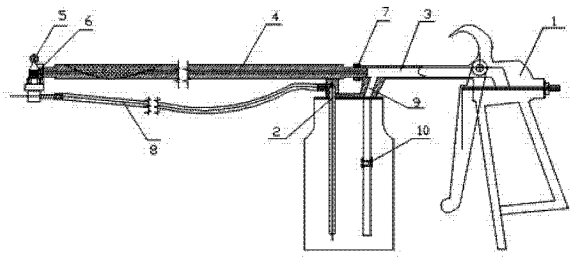


CN 202876990 U

1. 一种硅藻泥专用喷枪，包括枪体（1）、喷气嘴（5）、喷料嘴（6），所述枪体上设置有扳机、料桶安装接口（2）和通气管道（3），其特征在于：还设置有连接管（9），所述连接管（9）的一端与通气管道（3）连通，所述连接管（9）的另一端与料桶连通；所述通气管道（3）前端设螺纹连接压缩空气导管（4）与喷头架固连，并与其上的喷气嘴（5）连通；所述安装接口（2）通过软管（8）与喷头架上的喷料嘴（6）连通。

2. 根据权利要求 1 所述的硅藻泥专用喷枪，其特征在于：所述连接管（9）的中段还设置有防止料桶的硅藻泥流入通气管道（3）的单向阀（10）。

3. 根据权利要求 1 所述的硅藻泥专用喷枪，其特征在于：所述压缩空气导管（4）与通气管道（3）相连的一端上还设置锁紧螺母（7）。

# 一种硅藻泥专用喷枪

## 技术领域

[0001] 本实用新型涉及喷枪，特别涉及一种专用于喷涂硅藻泥的喷枪。

## 背景技术

[0002] 目前的喷枪是在带扳机的枪体上设置通气管道和料桶接口与对应的喷头架上喷气嘴和喷料嘴直接固定为一体组成，使用时将料桶安装在料桶接口上，即可进行喷涂作业，压缩空气从喷气嘴喷出，在喷气嘴前端形成负压区，使从喷料嘴喷出的硅藻泥进入高压气流区，迅速扩散呈雾状飞向被涂物的表面。以上现有技术的喷枪仍然存在以下不足：由于料桶中的硅藻泥只是通过喷嘴前端的负压区被吸出，这样在相同的喷涂量时需要较大的气压，才能把硅藻泥从料桶中吸出，存在着一定的浪费；而且较大的气压使喷嘴喷出的硅藻泥容易从涂物表面反弹，喷涂效果差，造成浪费和环境污染。

## 实用新型内容

[0003] 本实用新型的目的在于提供一种节能性好，硅藻泥浪费少并减少环境污染的喷枪。

[0004] 为达到上述目的，本实用新型提供的技术方案是：一种硅藻泥专用喷枪，包括枪体1、喷气嘴5、喷料嘴6，所述枪体上设置有扳机、料桶安装接口2和通气管道3，还设置有连接管9，所述连接管9的一端与通气管道3连通，所述连接管9的另一端与料桶连通；所述通气管道3前端设螺纹连接压缩空气到管4与喷头架固连，并与其上的喷气嘴5连通；所述安装接口2通过软管8与喷头架上的喷料嘴6连通。

[0005] 上述技术方案可优选地，所述连接管9的中段还设置有防止料桶的硅藻泥流入通气管道3的单向阀10。

[0006] 上述技术方案可优选地，所述压缩空气导管4与通气管道3相连的一端上还设置锁紧螺母7。

[0007] 与现有技术相比，该使用新型提供的硅藻泥专用喷枪，包括枪体1、喷气嘴5、喷料嘴6，所述枪体上设置有扳机、料桶安装接口2和通气管道3，还设置有连接管9，所述连接管9的一端与通气管道3连通，所述连接管9的另一端与料桶连通；所述通气管道3前端设螺纹连接压缩空气到管4与喷头架固连，并与其上的喷气嘴5连通；所述安装接口2通过软管8与喷头架上的喷料嘴6连通。

[0008] 因此，使本实用新型具有以下有益效果：由于增加了连接管，使用时使通气管道内的气压连通到料桶内，在相同的喷涂量时只需要较小的气压就能把硅藻泥性从料桶中吸出，提高节能性；较小的气压能减少硅藻泥从涂物表面反弹，减少浪费和环境污染。

[0009] 进一步地，所述连接管9的中段还设置有防止料桶的硅藻泥流入通气管道3的单向阀10，因此可以有效地防止硅藻泥堵塞通气管道3。

[0010] 进一步地，所述压缩空气导管4与通气管道3相连的一端上还设置锁紧螺母7，因此转动枪管就可以调整喷头架上喷嘴的喷射角度和范围，因而操作方便、效率高，喷射角度

易调。

## 附图说明

[0011] 附图 1 为本实用新型的结构示意图。

## 具体实施方式

[0012] 以下结合附图 1 和具体实施例对本实用新型作进一步地说明。

[0013] 如附图 1 所示，本实用新型的硅藻泥专用喷枪，包括枪体 1、喷气嘴 5、喷料嘴 6，枪体上设置有扳机、料桶安装接口 2 和通气管道 3，还设置有连接管 9，连接管 9 的一端与通气管道 3 连通，连接管 9 的另一端与料桶连通，连接管 9 的中段还设置有防止料桶的硅藻泥流入通气管道 3 的单向阀 10。通气管道 3 前端设螺纹连接压缩空气导管 4 与喷头架固连，压缩空气导管 4 与喷头架上的喷气嘴 5 连通，压缩空气导管 4 与通气管道 3 相连的一端上还设置锁紧螺母 7。安装接口 2 通过软管 8 与喷头架上的喷料嘴 6 连通。

[0014] 使用时左右转动压缩空气导管 4，将喷头架上的喷气嘴 5、喷料嘴 6 喷射角度调到适当位置，用锁紧螺母 7 固定，即可开始进行喷涂作业。

[0015] 本文中应用了具体实施例对本实用新型的原理及实施方式进行了阐述，以上实施例的说明只是用于帮助理解本实用新型的方法及其核心思想。以上所述仅是本实用新型的优选实施方式，应当指出，由于文字表达的有限性，而客观上存在无限的具体结构，对于本技术领域的普通技术人员来说，在不脱离本实用新型原理的前提下，还可以做出若干改进、润饰或变化，也可以将上述技术特征以适当的方式进行组合；这些改进润饰、变化或组合，或未经改进将实用新型的构思和技术方案直接应用于其它场合的，均应视为本实用新型的保护范围。

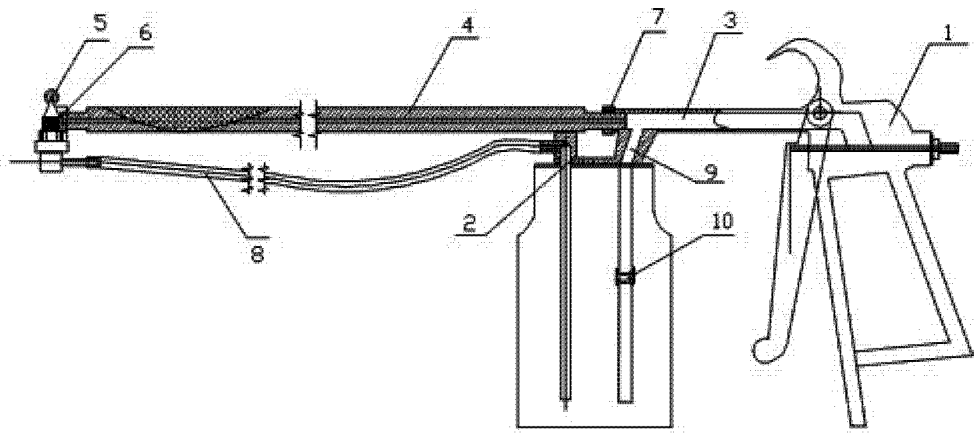


图 1