(12) 按照专利合作条约所公布的国际申请

(19) 世界知识产权组织
国 际 局

(43) 国际公布日
2018 年 8 月 30 日 (30.08.2018)

WIPO | PCT

(10) 国际公布号
WO 2018/152732 A1

(51) 国际专利分类号:
B43L 1/00 (2006.01) *B43L 5/00* (2006.01)
B43L 1/12 (2006.01)

(21) 国际申请号: PCT/CN2017/074550

(22) 国际申请日: 2017 年 2 月 23 日 (23.02.2017)

(25) 申请语言: 中文

(26) 公布语言: 中文

(72) 发明人; 及

(71) 申请人: 庄 朝 根 **(CHUANG, Chao-Ken)** [CN/CN]; 中 国 台 湾 省 台 南 市 南 区 新 乐 路 46 号, Taiwan (CN)。

(74) 代理人: 北 京 三 友 知 识 产 权 代 理 有 限 公 司 **(BEIJING SANYOU INTELLECTUAL PROPERTY AGENCY LTD.)**; 中 国 北 京 市 金 融 街 35 号 国 际 企 业 大 厦 A 座 16 层, Beijing 100033 (CN)。

(81) 指定国(除另有指明, 要求每一种可提供的国家保护): AE, AG, AL, AM, AO, AT, AU, AZ, BA, BB, BG, BH, BN, BR, BW, BY, BZ, CA, CH, CL, CN, CO, CR, CU, CZ, DE, DJ, DK, DM, DO, DZ, EC, EE, EG, ES, FI, GB, GD, GE, GH, GM, GT, HN, HR, HU, ID, IL, IN, IR, IS, JP, KE, KG, KH, KN, KP, KR, KW, KZ, LA, LC, LK, LR, LS, LU, LY, MA, MD, ME, MG, MK, MN, MW, MX, MY, MZ, NA, NG, NI, NO, NZ, OM, PA, PE, PG, PH, PL, PT, QA, RO, RS, RU, RW, SA, SC, SD, SE, SG, SK, SL, SM, ST, SV, SY, TH, TJ, TM, TN, TR, TT, TZ, UA, UG, US, UZ, VC, VN, ZA, ZM, ZW。

(84) 指定国(除另有指明, 要求每一种可提供的地区保护): ARIPO (BW, GH, GM, KE, LR, LS, MW, MZ,

WO 2018/152732 A1

(54) **Title:** DRAWING HANGING ASSEMBLY

(54) 发明名称: 挂图组件

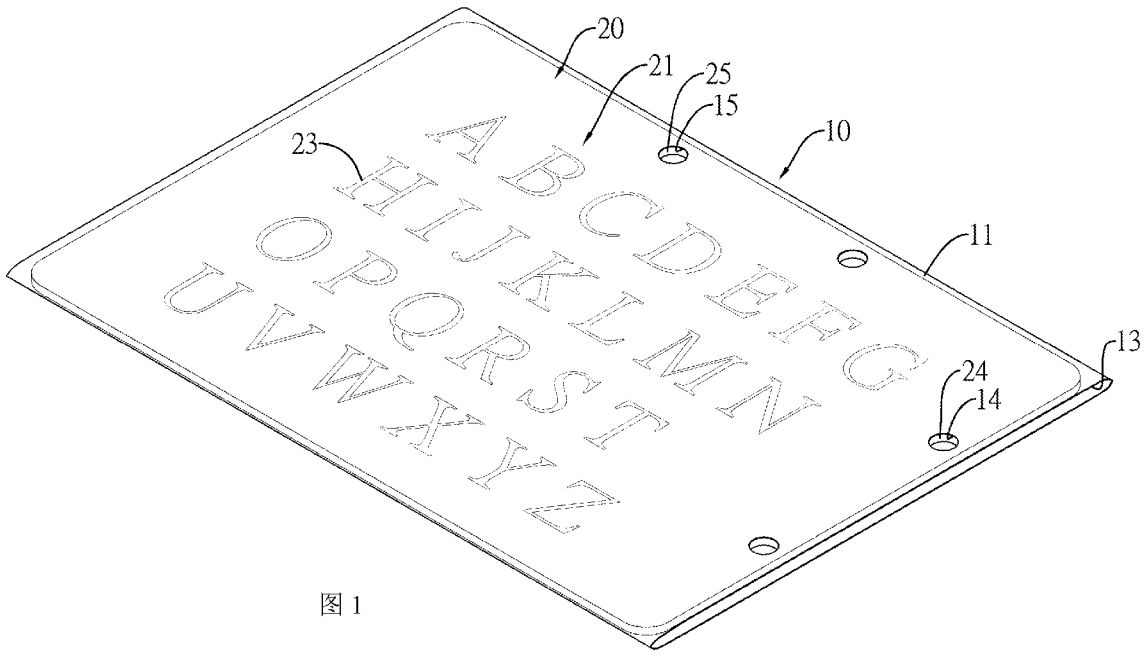

图 1

(57) **Abstract:** A drawing hanging assembly, comprising a transparent sleeve component (10) and an internal board (20) that can be selectively disposed in the transparent sleeve component (10). A plurality of first penetration holes (14) and a plurality of through holes (15) are formed on the sleeve component (10); second penetration holes (24) and second through holes (25) are formed on the internal board (20) corresponding to the first penetration holes (14) and these through holes (15), respectively; the sleeve component (10) can be used for practicing writing or drawing for children, and handwritings can be erased by means of wiping, so that children can repeatedly practice writing and drawing. The drawing hanging assembly can be hang on the wall or be bounded together by means of

[见续页]

NA, RW, SD, SL, ST, SZ, TZ, UG, ZM, ZW), 欧亚 (AM, AZ, BY, KG, KZ, RU, TJ, TM), 欧洲 (AL, AT, BE, BG, CH, CY, CZ, DE, DK, EE, ES, FI, FR, GB, GR, HR, HU, IE, IS, IT, LT, LU, LV, MC, MK, MT, NL, NO, PL, PT, RO, RS, SE, SI, SK, SM, TR), OAPI (BF, BJ, CF, CG, CI, CM, GA, GN, GQ, GW, KM, ML, MR, NE, SN, TD, TG)。

本国际公布:
— 包括国际检索报告(条约第21条(3))。

the first penetration holes (14), the second penetration holes (24), the through holes (15), and the second through holes (25) according to requirements.

(57) 摘要: 一种挂图组件，其包含一透明的外套件（10）及一可选择性地设置于该外套件（10）内的内板（20），该外套件（10）上形成多个第一穿孔（14）及多个第一通孔（15），该内板（20）上于对应该些第一穿孔（14）及该些第一通孔（15）处分别形成第二穿孔（24）及第二通孔（25），该外套件（10）可提供孩童练习书写或绘画，且能通过擦拭的方式拭除笔迹，使孩童能重复练习书写或绘画，且该挂图组件可依照需求通过该些第一穿孔（14）、该些第二穿孔（24）、该些第一通孔（15）及该些第二通孔（25）挂设于壁面上或是装订。

挂图组件

技术领域

本发明是一种挂图组件，尤指可提供孩童学习及绘画的挂图组件。

背景技术

孩童在学习阶段，家长会通过选购练习簿本提供孩童学习拿笔写字或绘画，以训练孩童手部肌肉，并使孩童能通过练习写字以学习认识文字，以及通过绘画激发想象力。

其中，现今的练习簿本包含多个内页，而该些内页的部分页面上印刷有范本文字，使孩童可参考所述范本文字，以进行练习书写，或是于该些内页中提供空白页面使孩童能进行绘画，然而所述练习簿本在孩童练习书写文字或绘画后，容易因为所述练习簿本的内页的页面上充满笔迹，且难以拭除，而有无法再次提供孩童练习书写及绘画的问题。

发明内容

本发明要解决的技术问题是：现今提供孩童练习写字及绘画的练习簿本，无法重复书写练习或绘画的问题。

本发明的技术解决方案是：提供一挂图组件，其包含一透明的外套件及一内板，该外套件包含二片体，两所述片体的边缘相互连接，两所述片体之间形成一容置空间，该外套件具有一开口边以及相对于该开口边一侧的邻边，该开口边形成一连通该容置空间的开口，两所述片体于邻近该开口处分别形成多个相互对应的第一穿孔，且两所述片体于该邻边处分别形成多个相互对应的第一通孔，该内板可选择性地设置于该外套件内，该内板的一侧形成有一书写区，所述内板的另一侧形成有与所述书写区相对的一绘画区，该书写区上设有多个范本文字，该内板对应于所述片体的各所述第一穿孔处分别形成有一第二穿孔，并对应于所述片体的各所述第一通孔处分别形成有一第二通孔。

如上所述的挂图组件，该外套件及该内板的角隅处形成倒圆角。

如上所述的挂图组件，该内板的绘画区为空白面或所述绘画区内设有一背景图案。

本发明挂图组件可提供孩童练习书写文字及绘画，并具有下列有益功效：

1. 可重复书写或绘画：当孩童欲练习书写文字或绘画时，可使用白板笔或水性笔直接在该外套件的该两片体上进行书写或绘画，且于书写或绘画过后，可直接将笔迹拭除，可使孩童反复进行文字的书写练习及绘画。

2. 可依照需求选择练习书写文字或是绘画：当孩童欲练习书写文字时，可将该挂图组件翻面，使该内板的书写区面向孩童，使孩童可以参照内板的书写区上的范本文字，在该外套件的片体上进行书写，可使孩童从书写的过程中学习文字的写法并了解文字的轮廓；而当孩童欲进行绘画时，可将该挂图组件翻面，使该内板的绘画区面向孩童，即可在外套件的片体上进行绘画，将该挂图组件作为绘画板使用。

3. 可依照需求挂设于壁面上或是装订：孩童可依照需求将该挂图组件挂设于壁面作为白板使用，或是装订成册，其中孩童可选择通过该些第一穿孔及该些第二穿孔，或是通过该些第一通孔及该些第二通孔进行挂设或装订，以决定该挂图组件挂设或装订时的方向。

此外，该内板及该外套件的角隅处的倒圆角，可提高孩童使用该挂图组件的安全性。

附图说明

图 1 为本发明挂图组件的一种较佳实施例的立体外观示意图。

图 2 为本发明挂图组件的一种较佳实施例的翻面后立体外观示意图。

图 3 为本发明挂图组件的一种较佳实施例的立体分解示意图。

图 4 为本发明挂图组件的一种较佳实施例的于书写区书写的使用状态示意图。

图 5 为本发明挂图组件的一种较佳实施例的于绘画区绘画的使用状态示意图。

附图标号说明：

10 外套件	11 片体
12 容置空间	13 开口
14 第一穿孔	15 第一通孔
20 内板	21 书写区
22 绘画区	23 范本文字
24 第二穿孔	25 第二通孔

具体实施方式

以下配合图式及本发明的较佳实施例，进一步阐述本发明为达成预定发明目的所采取的技术手段。

请参阅图 1 至图 3，为本发明挂图组件的一种较佳实施例，其包含一透明的外套件 10 及一内板 20。

如图 1 至图 3 所示，该外套件 10 包含二片体 11，两所述片体的边缘相互连接 11，该两片体 11 之间形成一容置空间 12，该外套件 10 具有一开口边以及相对于该开口边一侧的邻边，该开口边形成一连通该容置空间 12 的开口 13，该两片体 11 于邻近该开口 13 处分别形成多个相互对应的第一穿孔 14，且该两片体 11 于该邻边处分别形成多个相互对应的第一通孔 15。

如图 1 至图 3 所示，该内板 20 是可选择性地设置于该外套件 10 内，该内板 20 的一侧形成有一书写区 21，所述内板 20 的另一侧形成有与所述书写区 21 相对的一绘画区 22，该书写区 21 上设有多个范本文字 23，该内板 20 对应于所述片体 11 的各所述第一穿孔 14 处分别形成有一第二穿孔 24，并对应于所述片体 11 的各所述第一通孔 15 处分别形成有一第二通孔 25。

其中，该外套件 10 可以为硬质材质或软质材质的部件，且该外套件 10 及该内板 20 的角隅处可进一步形成倒圆角，此外，该内板 20 的绘画区 22 可以为空白面或是设有一背景图案。

如图 4 所示，本发明挂图组件可提供孩童练习书写文字及绘画，当孩童欲练习书写文字时，可将该挂图组件翻面，使该内板 20 的书写区 21 面向孩童，此时，孩童可参照该内板 20 的书写区 21 上的范本文字 23，在该外套件 10 的片体 11 上书写，而孩童在书写的过程中，可通过透明的外套件 10 观察并模仿该内板 20 的书写区 21 上的范本文字 23，以学习书写区 21 上的文字写法并了解所述文字的轮廓；如图 5 所示，当孩童欲进行绘画时，可将该挂图组件翻面，使该内板 20 的绘画区 22 面向孩童，此时，孩童可手持白板笔或水性笔在该外套件 10 的片体 11 上进行绘画，并将该挂图组件作为绘画板使用。

该外套件 10 的片体 11 在经孩童练习书写或绘画后，可通过以擦拭的方式拭除孩童练习书写或绘画时的笔迹，可提供孩童重复练习书写或绘画。

如图 1 所示，孩童可依照需求将该挂图组件挂设于壁面上作为白板使用，或是进行装订，以方便使用，且孩童可选择通过该些第一穿孔 14 及该些第二穿孔 24，或是通过该些第一通孔 15 及该些第二通孔 25 进行挂设或装订，以决定该挂图组件挂设或装

订时的方向。

其中，该挂图组件可通过替换书写区 21 具有不同范本文字 23 的内板 20，以提供孩童练习书写不同的文字，且所述内板 20 的绘画区 22 可以为空白面或是设有背景图案，以激发孩童的想象力及创造力，此外，硬质材质的外套件 10 可使孩童于擦拭笔迹时更加便利，且该内板 20 及该外套件 10 的角隅处的倒圆角，能提高孩童于使用该挂图组件时的安全性。

综上所述，该外套件 10 可提供孩童练习书写或绘画，且能通过擦拭的方式拭除笔迹，使孩童能重复练习书写或绘画，且该挂图组件可依照需求通过该些第一穿孔 14、该些第二穿孔 24、该些第一通孔 15 及该些第二通孔 25 挂设于壁面上或是装订。

以上所述仅是本发明的较佳实施例而已，并非对本发明做任何形式上的限制，虽然本发明已以较佳实施例揭露如上，然而并非用以限定本发明，任何熟悉本专业的技术人员，在不脱离本发明技术方案的范围内，当可利用上述揭示的技术内容作出些许更动或修饰为等同变化的等效实施例，但凡是未脱离本发明技术方案的内容，依据本发明的技术实质对以上实施例所作的任何简单修改、等同变化与修饰，均仍属于本发明技术方案的范围内。

权利要求书

1. 一种挂图组件，其特征在于，该挂图组件包含：

一透明的外套件，其包含二片体，两所述片体的边缘相互连接，两所述片体之间形成一容置空间，该外套件具有一开口边以及相对于该开口边一侧的邻边，该开口边形成一连通该容置空间的开口，两所述片体于邻近该开口处分别形成多个相互对应的第一穿孔，且两所述片体于该邻边处分别形成多个相互对应的第一通孔；以及

一内板，其可选择性地设置于该外套件内，该内板的一侧形成有一书写区，所述内板的另一侧形成有与所述书写区相对的一绘画区，该书写区上设有多个范本文字，该内板对应于所述片体的各所述第一穿孔处分别形成有一第二穿孔，并对应于所述片体的各所述第一通孔处分别形成有一第二通孔。

2.根据权利要求 1 所述的挂图组件，其特征在于，该外套件及该内板的角隅处形成倒圆角。

3.根据权利要求 1 或 2 所述的挂图组件，其特征在于，该内板的绘画区为空白面。

4.根据权利要求 1 或 2 所述的挂图组件，其特征在于，该内板的绘画区内设有一背景图案。

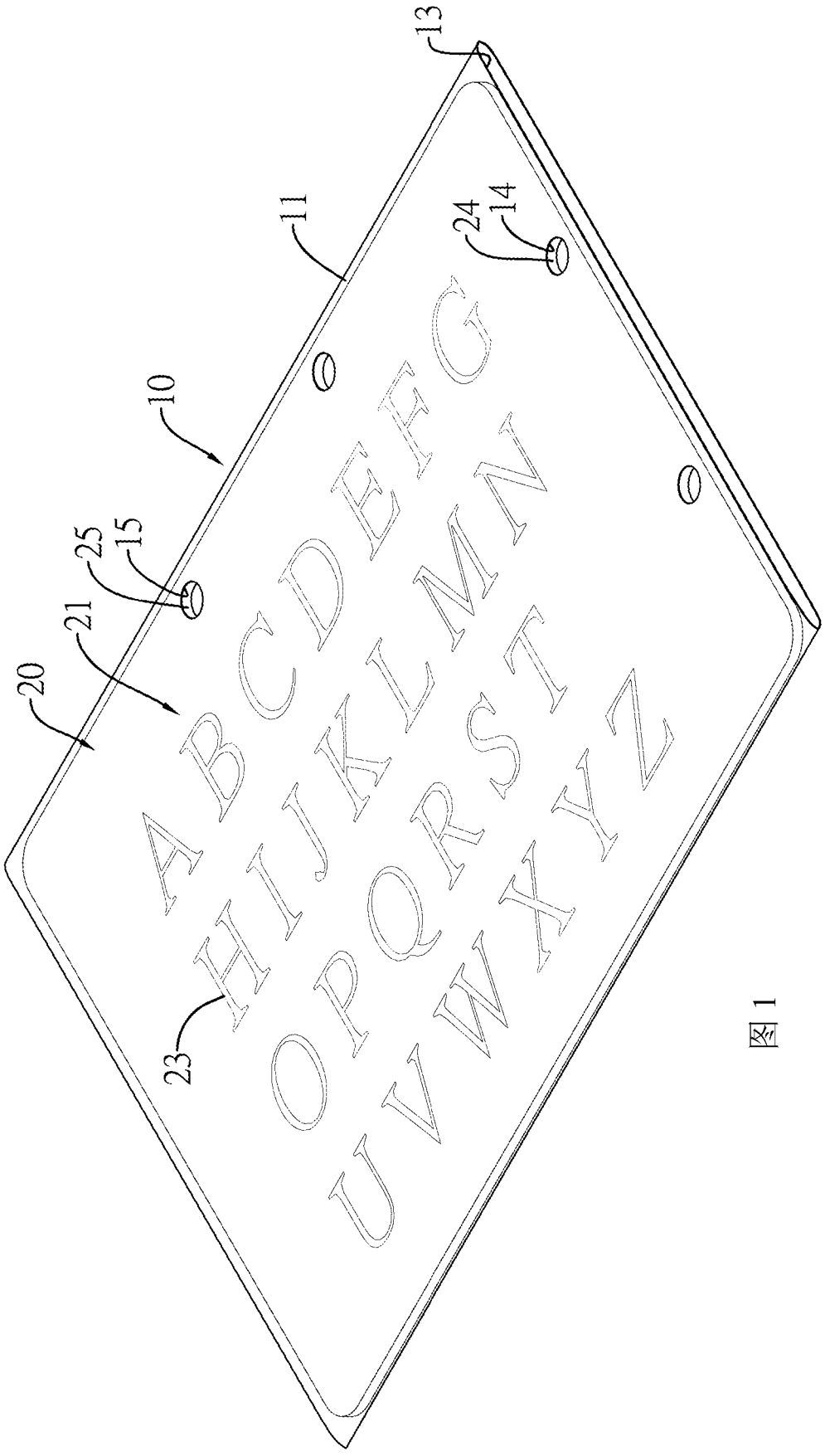

图 1

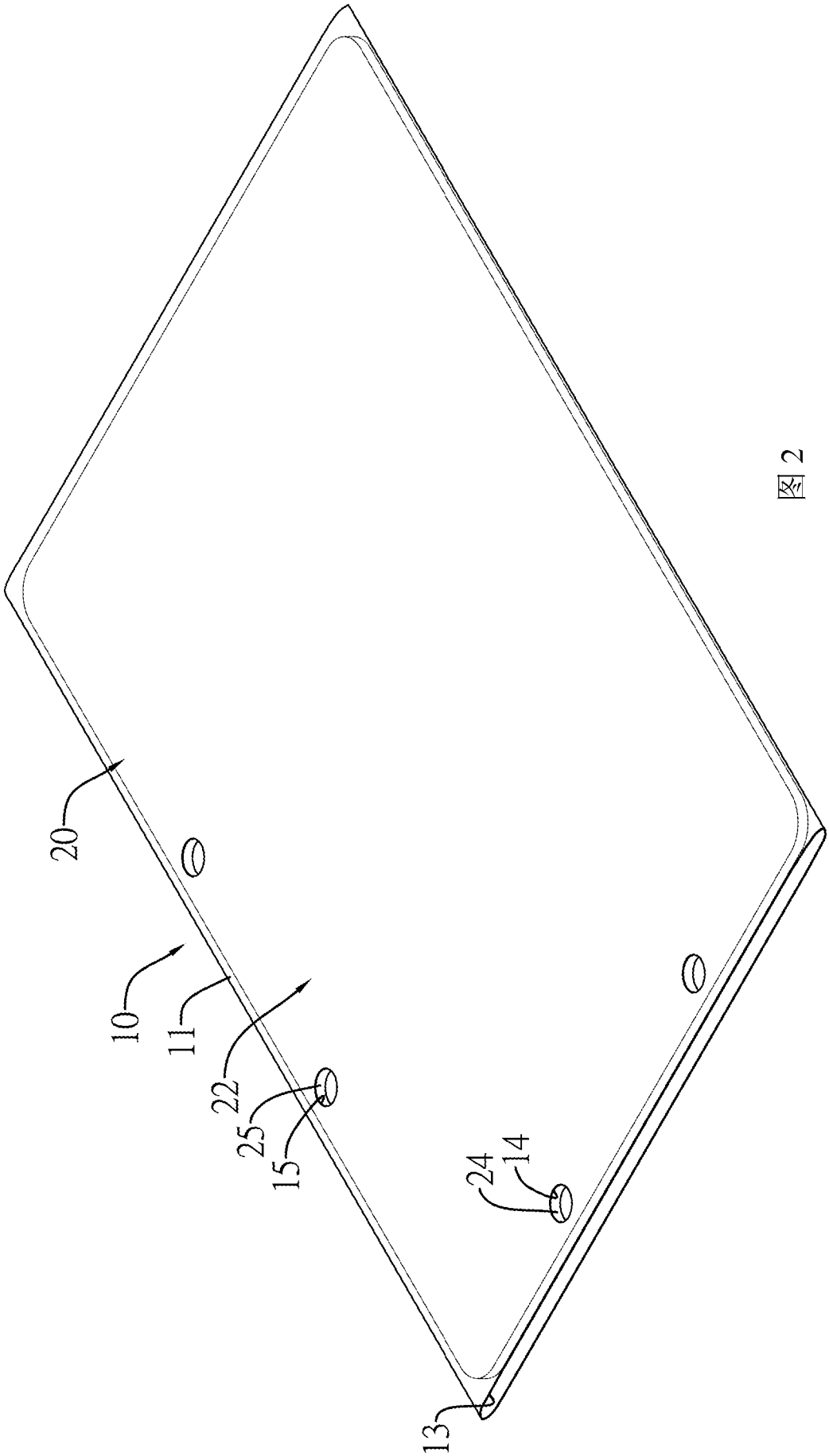

图 2

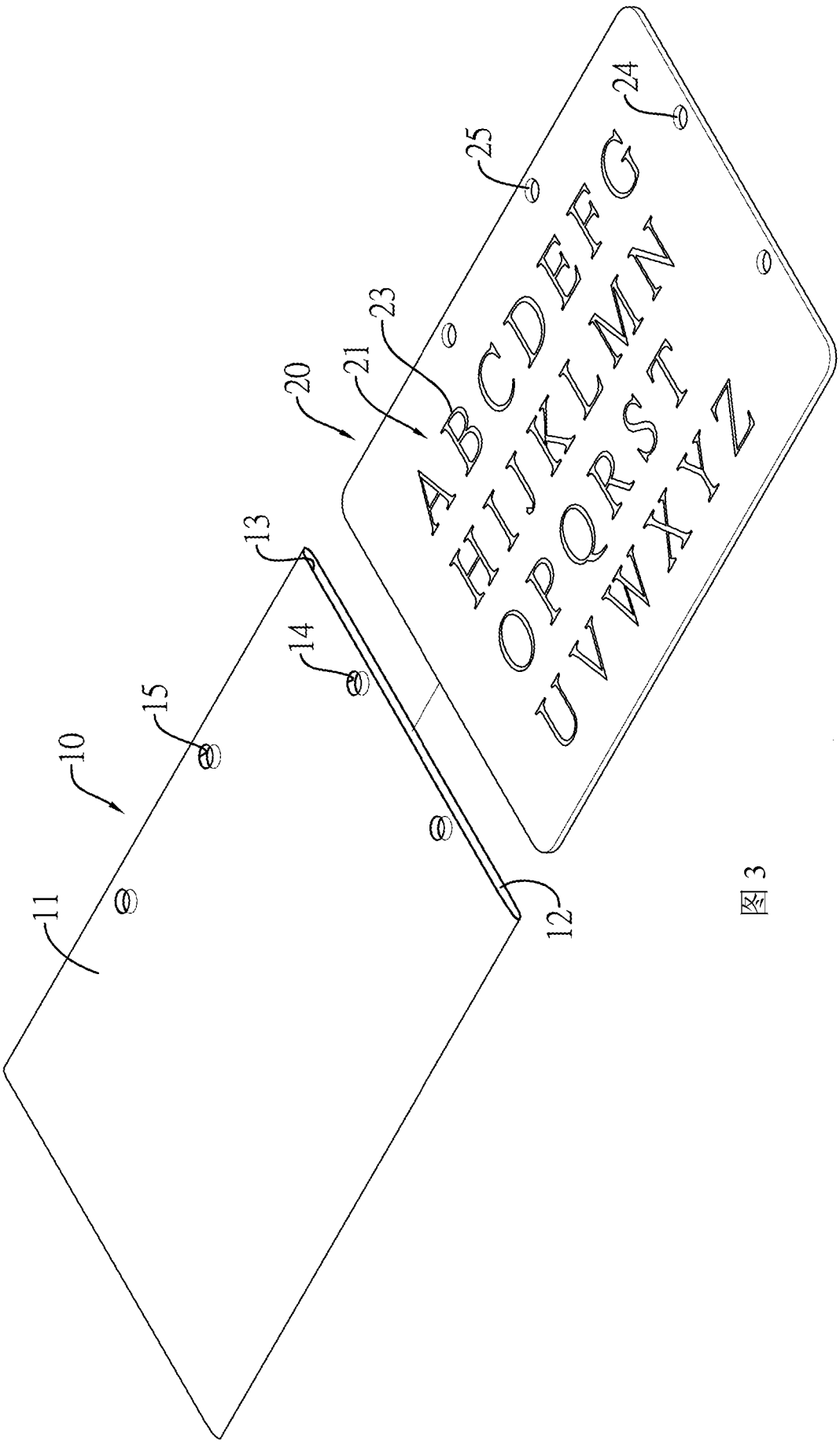

图 3

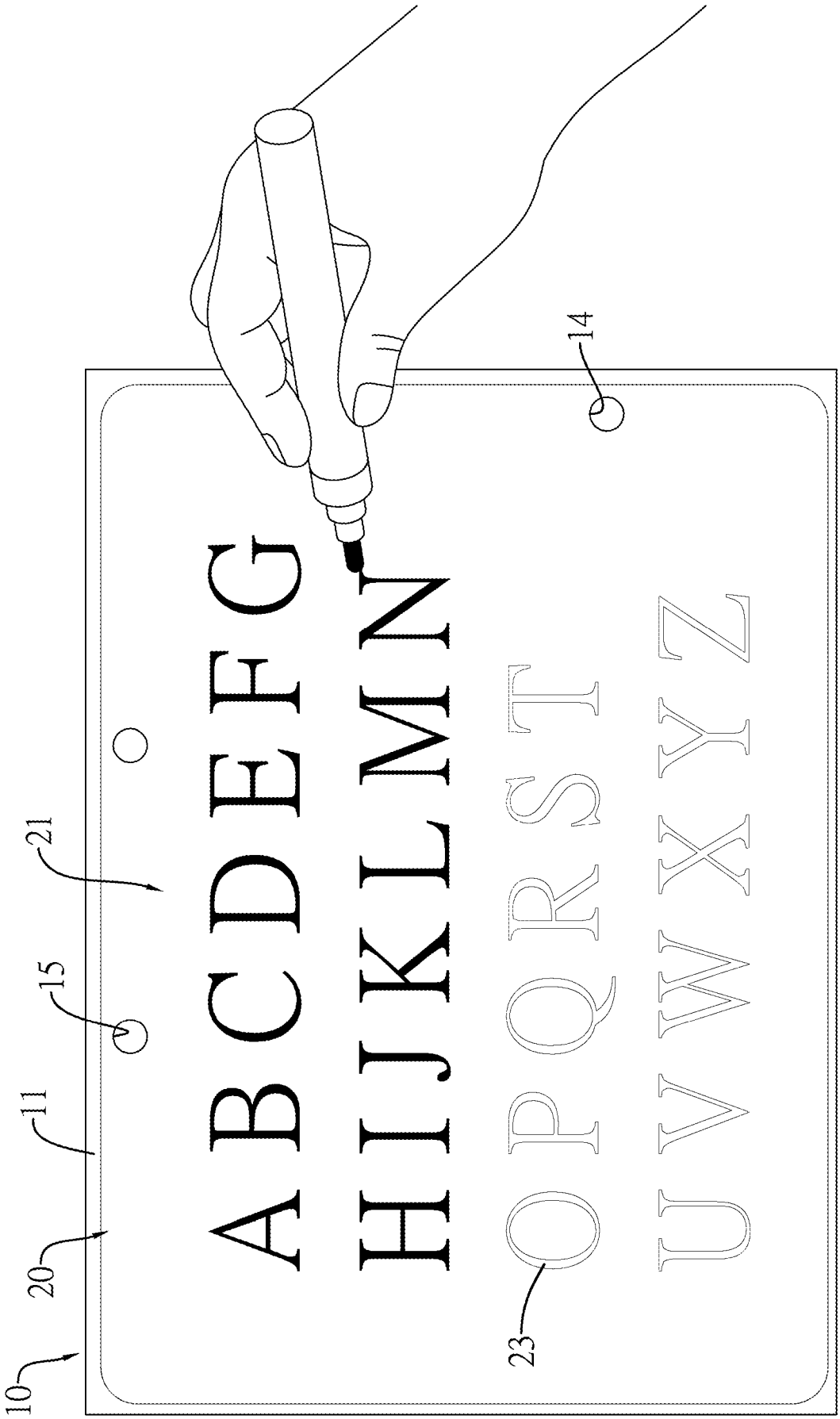

图 4

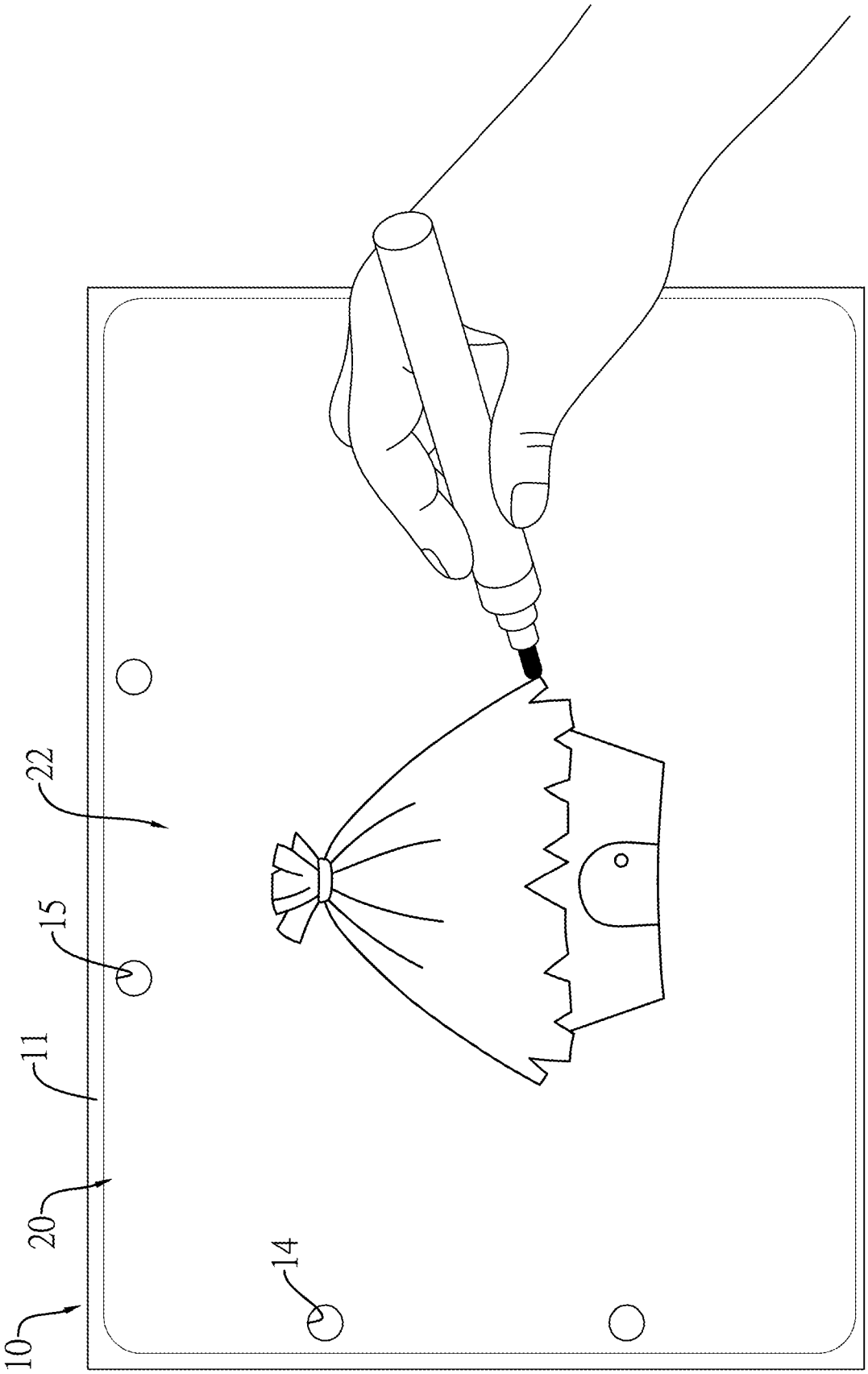

图 5

INTERNATIONAL SEARCH REPORT

International application No.
PCT/CN2017/074550

A. CLASSIFICATION OF SUBJECT MATTER

B43L 1/00 (2006.01) i; B43L 1/12 (2006.01) i; B43L 5/00 (2006.01) i

According to International Patent Classification (IPC) or to both national classification and IPC

B. FIELDS SEARCHED

Minimum documentation searched (classification system followed by classification symbols)

B43L

Documentation searched other than minimum documentation to the extent that such documents are included in the fields searched

Electronic data base consulted during the international search (name of data base and, where practicable, search terms used)

CNABS, CNTXT, CNKI, DWPI, SIPOABS: 挂, 本, 绘画, 透明, 孔, 插, hang, book, paint+, transparent, hole, insert

C. DOCUMENTS CONSIDERED TO BE RELEVANT

Category*	Citation of document, with indication, where appropriate, of the relevant passages	Relevant to claim No.
X	CN 201518168 U (CHENG, Lifan), 30 June 2010 (30.06.2010), description, paragraphs [0015]-[0021], and figure 1	1-4
X	CN 87200804 U (GUO, Guangmin), 02 December 1987 (02.12.1987), claims 1-2	1-4
X	CN 2162362 Y (JIANG, Qiu), 20 April 1994 (20.04.1994), claims 1-3	1-4
A	US 2015/0224814 A1 (WIPEBOOK CORP.), 13 August 2015 (13.08.2015), entire document	1-4

☐ Further documents are listed in the continuation of Box C. ☒ See patent family annex.

* Special categories of cited documents:

"A" document defining the general state of the art which is not considered to be of particular relevance

"E" earlier application or patent but published on or after the international filing date

"L" document which may throw doubts on priority claim(s) or which is cited to establish the publication date of another citation or other special reason (as specified)

"O" document referring to an oral disclosure, use, exhibition or other means

"P" document published prior to the international filing date but later than the priority date claimed

"T" later document published after the international filing date or priority date and not in conflict with the application but cited to understand the principle or theory underlying the invention

"X" document of particular relevance; the claimed invention cannot be considered novel or cannot be considered to involve an inventive step when the document is taken alone

"Y" document of particular relevance; the claimed invention cannot be considered to involve an inventive step when the document is combined with one or more other such documents, such combination being obvious to a person skilled in the art

"&" document member of the same patent family

Date of the actual completion of the international search	Date of mailing of the international search report
31 October 2017	15 November 2017
Name and mailing address of the ISA State Intellectual Property Office of the P. R. China No. 6, Xitucheng Road, Jimenqiao Haidian District, Beijing 100088, China Facsimile No. (86-10) 62019451	Authorized officer JIANG, Xufeng Telephone No. (86-10) 61648532

INTERNATIONAL SEARCH REPORT
Information on patent family members

International application No.
PCT/CN2017/074550

Patent Documents referred in the Report	Publication Date	Patent Family	Publication Date
CN 201518168 U	30 June 2010	None	
CN 87200804 U	02 December 1987	CN 87200804 Y	08 June 1988
CN 2162362 Y	20 April 1994	None	
US 2015/0224814 A1	13 August 2015	CA 2842734 A1	25 April 2014
		CA 2842734 C	02 December 2014

国际检索报告

国际申请号
PCT/CN2017/074550

A. 主题的分类

B43L 1/00(2006.01)i；B43L 1/12(2006.01)i；B43L 5/00(2006.01)i

按照国际专利分类(IPC)或者同时按照国家分类和IPC两种分类

B. 检索领域

检索的最低限度文献(标明分类系统和分类号)

B43L

包含在检索领域中的除最低限度文献以外的检索文献

在国际检索时查阅的电子数据库(数据库的名称，和使用的检索词（如使用））

CNABS,CNTXT,CNKI,DWPI,SIPOABS:挂,本,绘画,透明,孔,插,hang,book,paint+,transparent,hole,insert

C. 相关文件

类 型*	引用文件，必要时，指明相关段落	相关的权利要求
X	CN 201518168 U (程力帆) 2010年 6月 30日 (2010-06-30) 说明书第0015-0021段、图1	1-4
X	CN 87200804 U (郭广民) 1987年 12月 2日 (1987-12-02) 权利要求1-2	1-4
X	CN 2162362 Y (姜秋) 1994年 4月 20日 (1994-04-20) 权利要求1-3	1-4
A	US 2015/0224814 A1 (WIPEBOOK CORP.) 2015年 8月 13日 (2015-08-13) 全文	1-4

☐ 其余文件在C栏的续页中列出。

☑ 见同族专利附件。

* 引用文件的具体类型：

“A” 认为不特别相关的表示了现有技术一般状态的文件

“E” 在国际申请日的当天或之后公布的在先申请或专利

“L” 可能对优先权要求构成怀疑的文件，或为确定另一篇引用文件的公布日而引用的或者因其他特殊理由而引用的文件（如具体说明的）

“O” 涉及口头公开、使用、展览或其他方式公开的文件

“P” 公布日先于国际申请日但迟于所要求的优先权日的文件

“T” 在申请日或优先权日之后公布，与申请不相抵触，但为了理解发明之理论或原理的在后文件

“X” 特别相关的文件，单独考虑该文件，认定要求保护的发明不是新颖的或不具有创造性

“Y” 特别相关的文件，当该文件与另一篇或者多篇该类文件结合并且这种结合对于本领域技术人员为显而易见时，要求保护的发明不具有创造性

“&” 同族专利的文件

国际检索实际完成的日期	国际检索报告邮寄日期
2017年 10月 31日	2017年 11月 15日
ISA/CN的名称和邮寄地址 中华人民共和国国家知识产权局(ISA/CN) 中国北京市海淀区蓟门桥西土城路6号 100088 传真号 (86-10)62019451	受权官员 姜旭峰 电话号码 (86-10)61648532

国际检索报告
关于同族专利的信息

国际申请号
PCT/CN2017/074550

检索报告引用的专利文件	公布日（年/月/日）	同族专利	公布日（年/月/日）
CN 201518168 U	2010年 6月 30日	无	
CN 87200804 U	1987年 12月 2日	CN 87200804 Y	1988年 6月 8日
CN 2162362 Y	1994年 4月 20日	无	
US 2015/0224814 A1	2015年 8月 13日	CA 2842734 A1	2014年 4月 25日
		CA 2842734 C	2014年 12月 2日