(19)中华人民共和国国家知识产权局

(12)实用新型专利

(10)授权公告号 CN 213640260 U
(45)授权公告日 2021.07.09

(21)申请号 202022728325.5

(22)申请日 2020.11.23

(73)专利权人 佛山市优谊可家具有限公司
地址 528000 广东省佛山市顺德区大良五沙居委会新辉路21号之四

(72)发明人 鹿纯伟

(51)Int.Cl.
*A47C 7/46*(2006.01)
*A47C 7/50*(2006.01)
*A47C 7/38*(2006.01)
*A47C 7/02*(2006.01)
*A47C 7/00*(2006.01)

权利要求书1页 说明书4页 附图3页

(54)实用新型名称

一种可调节依靠角度的座椅

(57)摘要

本实用新型公开了一种可调节依靠角度的座椅，包括坐板和靠板，所述坐板和靠板之间通过转轴相接，且坐板靠近靠板的一侧中部开有安装槽，所述安装槽的内部活动插接有滑板，且滑板的底部固定安装有滑块，所述滑块的中部开有调节槽，且调节槽的顶部等距离固定安装有伸缩杆，所述伸缩杆的外部套接有弹簧，且伸缩杆的底部固定安装有活动板，所述活动板的底部固定安装有支撑板，且滑块的底部通过螺纹连接有螺杆，且螺杆的顶部与活动板的底部相接触，所述坐板的底部四角处固定安装有底架。本实用新型结构简单，操作方便，由于支撑板的支撑，使得使用者在使用时不会因为倚靠而侧翻，增加装置稳定。

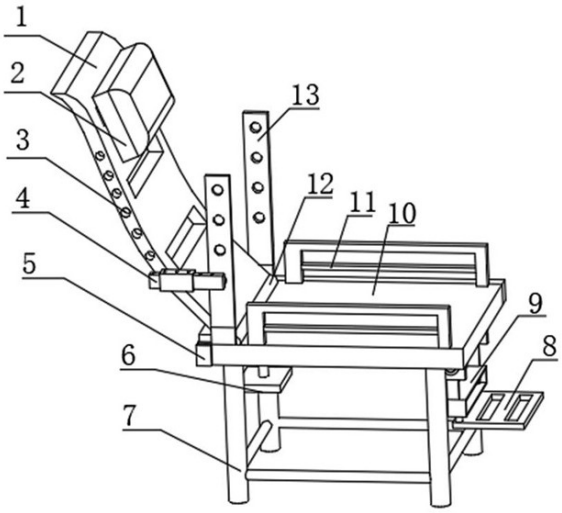


CN 213640260 U

1.一种可调节依靠角度的座椅,包括坐板(10)和靠板(1),所述坐板(10)和靠板(1)之间通过转轴相接,且坐板(10)靠近靠板(1)的一侧中部开有安装槽,其特征在于,所述安装槽的内部活动插接有滑板(17),且滑板(17)的底部固定安装有滑块(16),所述滑块(16)的中部开有调节槽,且调节槽的顶部等距离固定安装有伸缩杆(20),所述伸缩杆(20)的外部套接有弹簧(21),且伸缩杆(20)的底部固定安装有活动板(22),所述活动板(22)的底部固定安装有支撑板(6),且滑块(16)的底部通过螺纹连接有螺杆(23),且螺杆(23)的顶部与活动板(22)的底部相接触,所述坐板(10)的底部四角处固定安装有底架(7),所述坐板(10)和靠板(1)之间设置有软垫(12),且坐板(10)的两侧均固定安装有扶手(11)。

2.根据权利要求1所述的一种可调节依靠角度的座椅,其特征在于,所述靠板(1)的顶部固定安装有靠枕(2),且靠板(1)的表面等距离开有矩形槽。

3.根据权利要求2所述的一种可调节依靠角度的座椅,其特征在于,所述靠板(1)的侧面等距离开有限位孔(3),且坐板(10)靠近靠板(1)的一端两侧通过螺栓固定有定位板(13),所述定位板(13)上开有与限位孔(3)对应的卡孔,且卡孔和限位孔(3)设置有配套的限位机构,所述定位板(13)的正下方设置有卡板(5)。

4.根据权利要求3所述的一种可调节依靠角度的座椅,其特征在于,所述限位机构包括两个套杆、卡柱和插销,且卡柱与卡孔和限位孔(3)的孔径一致,两个所述套杆相互套接,且两个套杆固定安装在卡柱上,所述套杆的顶部设置有与插销对应的插孔。

5.根据权利要求1所述的一种可调节依靠角度的座椅,其特征在于,所述坐板(10)的顶部设置有弹性板,且弹性板和坐板(10)之间设置有顶板(14)、伸缩柱和内部弹簧,所述顶板(14)与坐板(10)顶部的弹性板接触,且伸缩柱和内部弹簧设置在顶板(14)和坐板(10)之间。

6.根据权利要求1所述的一种可调节依靠角度的座椅,其特征在于,所述坐板(10)的底部远离靠板(1)的一端设置有踏板(8),且踏板(8)和坐板(10)之间设置有安装架(19)。

7.根据权利要求6所述的一种可调节依靠角度的座椅,其特征在于,所述安装架(19)通过转轴安装在坐板(10)的底部,且安装架(19)的底部固定安装有调节盒(9),所述调节盒(9)的两侧底部均插接有调节杆(18),且调节杆(18)的顶部固定安装有固定板,且固定板与调节盒(9)的底部设置有挤压弹簧,所述踏板(8)的顶部与调节杆(18)固定相连。

# 一种可调节依靠角度的座椅

## 技术领域

[0001] 本实用新型涉及座椅设备技术领域，尤其涉及一种可调节依靠角度的座椅。

## 背景技术

[0002] 椅子是现代家居生活中一种必不可少的家具，是人们生活工作中重要的休息工具，现有的椅子功能单一，一般仅用来坐，在坐的过程中，没有办法实现椅背和椅座同时调节且难以找到合适的角度，不能很好的满足使用者的使用要求。

[0003] 经检索，中国专利公开号为CN105361490B的发明，公开了一种角度可调节的座椅，包括头枕、靠背、扶手、第一齿轮、第二齿轮、椅座、固定杆、摇杆、第三齿轮、支撑杆、第四齿轮、齿轮槽、椅腿、连接轴和轴承，所述靠背的上端设有头枕，所述支撑杆的上表面设有齿轮槽，所述椅腿上设有固定杆，所述第二齿轮的一端连接有通过固定杆固定的摇杆，所述第二齿轮的一端啮合有第一齿轮，该装置在调节时，由于倚靠角度的变大，使得使用者在倚靠时有倾倒的可能性，具有安全隐患。

## 发明内容

[0004] 本实用新型的目的是为了解决现有技术中存在的缺点，而提出的一种可调节依靠角度的座椅。

[0005] 为了实现上述目的，本实用新型采用了如下技术方案：

[0006] 一种可调节依靠角度的座椅，包括坐板和靠板，所述坐板和靠板之间通过转轴相接，且坐板靠近靠板的一侧中部开有安装槽，所述安装槽的内部活动插接有滑板，且滑板的底部固定安装有滑块，所述滑块的中部开有调节槽，且调节槽的顶部等距离固定安装有伸缩杆，所述伸缩杆的外部套接有弹簧，且伸缩杆的底部固定安装有活动板，所述活动板的底部固定安装有支撑板，且滑块的底部通过螺纹连接有螺杆，且螺杆的顶部与活动板的底部相接触，所述坐板的底部四角处固定安装有底架，所述坐板和靠板之间设置有软垫，且坐板的两侧均固定安装有扶手。

[0007] 优选的，所述靠板的顶部固定安装有靠枕，且靠板的表面等距离开有矩形槽。

[0008] 优选的，所述靠板的侧面等距离开有限位孔，且坐板靠近靠板的一端两侧通过螺栓固定有定位板，所述定位板上开有与限位孔对应的卡孔，且卡孔和限位孔设置有配套的限位机构，所述定位板的正下方设置有卡板。

[0009] 优选的，所述限位机构包括两个套杆、卡柱和插销，且卡柱与卡孔和限位孔的孔径一致，两个所述套杆相互套接，且两个套杆固定安装在卡柱上，所述套杆的顶部设置有与插销对应的插孔。

[0010] 优选的，所述坐板的顶部设置有弹性板，且弹性板和坐板之间设置有顶板、伸缩柱和内部弹簧，所述顶板与坐板顶部的弹性板接触，且伸缩柱和内部弹簧设置在顶板和坐板之间。

[0011] 优选的，所述坐板的底部远离靠板的一端设置有踏板，且踏板和坐板之间设置有

安装架。

[0012] 优选的，所述安装架通过转轴安装在坐板的底部，且安装架的底部固定安装有调节盒，所述调节盒的两侧底部均插接有调节杆，且调节杆的顶部固定安装有固定板，且固定板与调节盒的底部设置有挤压弹簧，所述踏板的顶部与调节杆固定相连。

[0013] 与现有技术相比，本实用新型提供了一种可调节依靠角度的座椅，具备以下有益效果：

[0014] 1.通过设置的支撑板，使用时通过坐板和靠板之间的转轴进行角度调节，在使用者调节好角度后，通过坐板底部的滑板的抽出，同时将螺杆进行转动拔出，使得支撑板跟底面接触进行支撑，支撑时，伸缩杆和弹簧的配合对支撑过程进行缓冲，防止支撑强度高使得座椅的舒适度降低，由于支撑板的支撑，使得使用者在使用时不会因为倚靠而侧翻，增加装置稳定。

[0015] 2.通过设置的卡柱插到限位孔和卡孔之间，同时两个套杆之间相互拉动，在安装好后用插销固定，使得坐骑的角度由定位板、两个套杆和靠板之间形成的三角结构进行支撑，增加稳定性，减少靠板和坐板连接处的力的作用，增加装置寿命。

[0016] 3.通过设置的踏板，使用者的脚踩在踏板上，由使用者脚部的重力作用将调节杆拉下，挤压弹簧进行缓冲，固定板防止调节杆滑出，再配合通过转轴连接的安装架使得使用者使用踏板时能够顺着自己脚的方向随意调节，增加舒适性。

[0017] 该装置中未涉及部分均与现有技术相同或可采用现有技术加以实现，本实用新型结构简单，操作方便，由于支撑板的支撑，使得使用者在使用时不会因为倚靠而侧翻，增加装置稳定。

## 附图说明

[0018] 图1为本实用新型提出的一种可调节依靠角度的座椅的立体结构示意图；

[0019] 图2为本实用新型提出的一种可调节依靠角度的座椅的局部侧视结构示意图；

[0020] 图3为本实用新型提出的一种可调节依靠角度的座椅的踏板结构示意图；

[0021] 图4为本实用新型提出的一种可调节依靠角度的座椅的支撑机构的结构示意图。

[0022] 图中：1-靠板、2-靠枕、3-限位孔、4-套杆、5-卡板、6-支撑板、7-底架、8-踏板、9-调节盒、10-坐板、11-扶手、12-软垫、13-定位板、14-顶板、15-缓冲柱、16-滑块、17-滑板、18-调节杆、19-安装架、20-伸缩杆、21-弹簧、22-活动板、23-螺杆。

## 具体实施方式

[0023] 下面将结合本实用新型实施例中的附图，对本实用新型实施例中的技术方案进行清楚、完整地描述，显然，所描述的实施例仅仅是本实用新型一部分实施例，而不是全部的实施例。

[0024] 在本专利的描述中，需要说明的是，除非另有明确的规定和限定，术语“安装”、“相连”、“连接”、“设置”应做广义理解，例如，可以是固定相连、设置，也可以是可拆卸连接、设置，或一体地连接、设置。对于本领域的普通技术人员而言，可以根据具体情况理解上述术语在本专利中的具体含义。

[0025] 在本实用新型的描述中，需要理解的是，术语“上”、“下”、“前”、“后”、“左”、“右”、

“顶”、“底”、“内”、“外”等指示的方位或位置关系为基于附图所示的方位或位置关系，仅是为了便于描述本实用新型和简化描述，而不是指示或暗示所指的装置或元件必须具有特定的方位、以特定的方位构造和操作，因此不能理解为对本实用新型的限制。

[0026] 实施例1

[0027] 参照图1-4，一种可调节依靠角度的座椅，包括坐板10和靠板1，坐板10和靠板1之间通过转轴相接，且坐板10靠近靠板1的一侧中部开有安装槽，安装槽的内部活动插接有滑板17，且滑板17的底部固定安装有滑块16，滑块16的中部开有调节槽，且调节槽的顶部等距离固定安装有伸缩杆20，伸缩杆20的外部套接有弹簧21，且伸缩杆20的底部固定安装有活动板22，活动板22的底部固定安装有支撑板6，且滑块16的底部通过螺纹连接有螺杆23，且螺杆23的顶部与活动板22的底部通过轴承相接，坐板10的底部四角处固定安装有底架7，坐板10和靠板1之间设置有软垫12，且坐板10的两侧均固定安装有扶手11，使用时，通过坐板10和靠板1之间的转轴进行角度调节，在使用者调节好角度后，通过坐板10底部的滑板17的抽出，同时将螺杆23进行转动拔出，使得支撑板6跟底面接触进行支撑，支撑时，伸缩杆20和弹簧21的配合对支撑过程进行缓冲，防止支撑强度高使得座椅的舒适度降低。

[0028] 本实用新型中，靠板1的顶部固定安装有靠枕2，且靠板1的表面等距离开有矩形槽，矩形槽一方面增加了装置的美观，一方面减轻了装置整体的重量，靠枕2增加使用舒适度。

[0029] 本实用新型中，靠板1的侧面等距离开有限位孔3，且坐板10靠近靠板1的一端两侧通过螺栓固定有定位板13，定位板13上开有与限位孔3对应的卡孔，且卡孔和限位孔3设置有配套的限位机构，定位板13的正下方设置有卡板5。

[0030] 本实用新型中，限位机构包括两个套杆、卡柱和插销，且卡柱与卡孔和限位孔3的孔径一致，两个套杆相互套接，且两个套杆固定安装在卡柱上，套杆的顶部设置有与插销对应的插孔，使用时，将卡柱插到限位孔3和卡孔之间，同时两个套杆之间相互拉动，在安装好后用插销固定，使得坐骑的角度由定位板13、两个套杆和靠板1之间形成的三角结构进行支撑，增加稳定性，减少靠板1和坐板10连接处的力的作用，增加装置寿命。

[0031] 本实用新型中，坐板10的顶部设置有弹性板，且弹性板和坐板10之间设置有顶板14、伸缩柱和内部弹簧，顶板14与坐板10顶部的弹性板接触，且伸缩柱和内部弹簧设置在顶板14和坐板10之间，坐板10上弹性板的设置使得座椅的舒适度更好。

[0032] 工作原理：使用时，通过坐板10和靠板1之间的转轴进行角度调节，在使用者调节好角度后，通过坐板10底部的滑板17的抽出，同时将螺杆23进行转动拔出，使得支撑板6跟底面接触进行支撑，支撑时，伸缩杆20和弹簧21的配合对支撑过程进行缓冲，防止支撑强度高使得座椅的舒适度降低，设置的矩形槽一方面增加了装置的美观，一方面减轻了装置整体的重量，设置的靠枕2增加使用舒适度，设置的卡柱和两个套杆，将卡柱插到限位孔3和卡孔之间，同时两个套杆之间相互拉动，在安装好后用插销固定，使得坐骑的角度由定位板13、两个套杆和靠板1之间形成的三角结构进行支撑，增加稳定性，减少靠板1和坐板10连接处的力的作用，增加装置寿命。

[0033] 实施例2

[0034] 参照图3，一种可调节依靠角度的座椅，本实施例相较于实施例1，还包括坐板10的底部远离靠板1的一端设置有踏板8，且踏板8和坐板10之间设置有安装架19，安装架19通过

转轴安装在坐板10的底部，且安装架19的底部固定安装有调节盒9，调节盒9的两侧底部均插接有调节杆18，且调节杆18的顶部固定安装有固定板，且固定板与调节盒9的底部设置有挤压弹簧，踏板8的顶部与调节杆18固定相连。

[0035] 工作原理：使用时，使用者的脚踩在踏板8上，由使用者脚部的重力作用将调节杆18拉下，挤压弹簧进行缓冲，固定板防止调节杆18滑出，再配合通过转轴连接的安装架19使得使用者使用踏板时能够顺着自己脚的方向随意调节，增加舒适性。

[0036] 以上所述，仅为本实用新型较佳的具体实施方式，但本实用新型的保护范围并不局限于此，任何熟悉本技术领域的技术人员在本实用新型揭露的技术范围内，根据本实用新型的技术方案及其实用新型构思加以等同替换或改变，都应涵盖在本实用新型的保护范围之内。

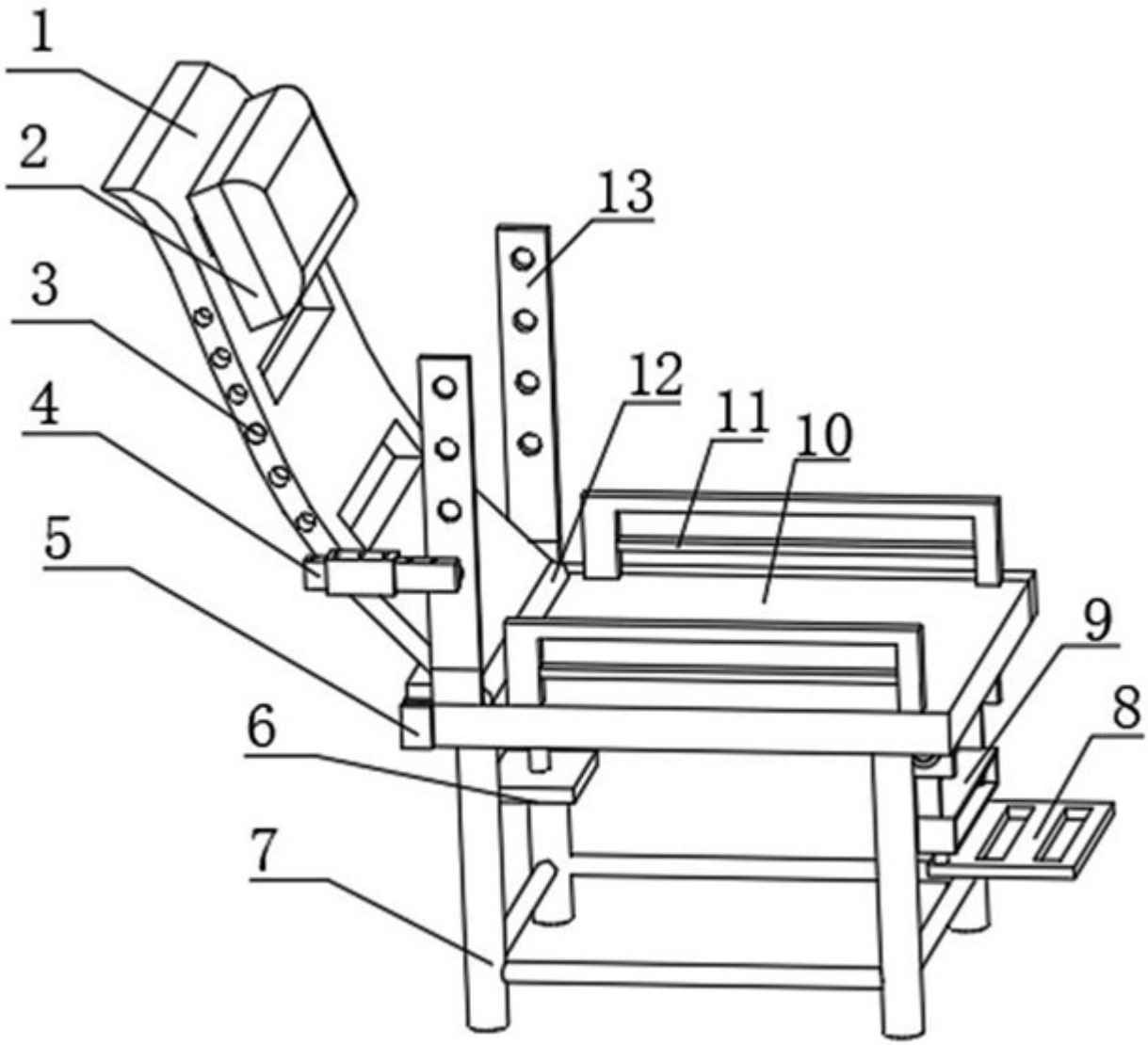


图1

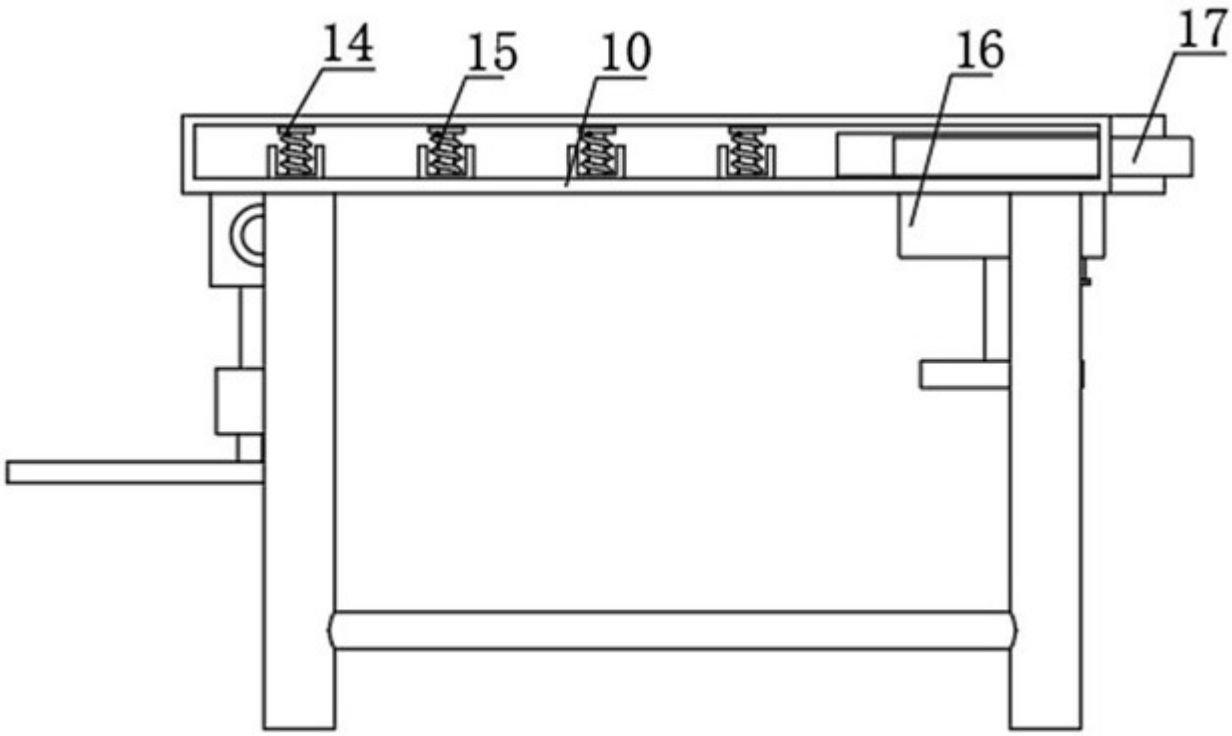


图2

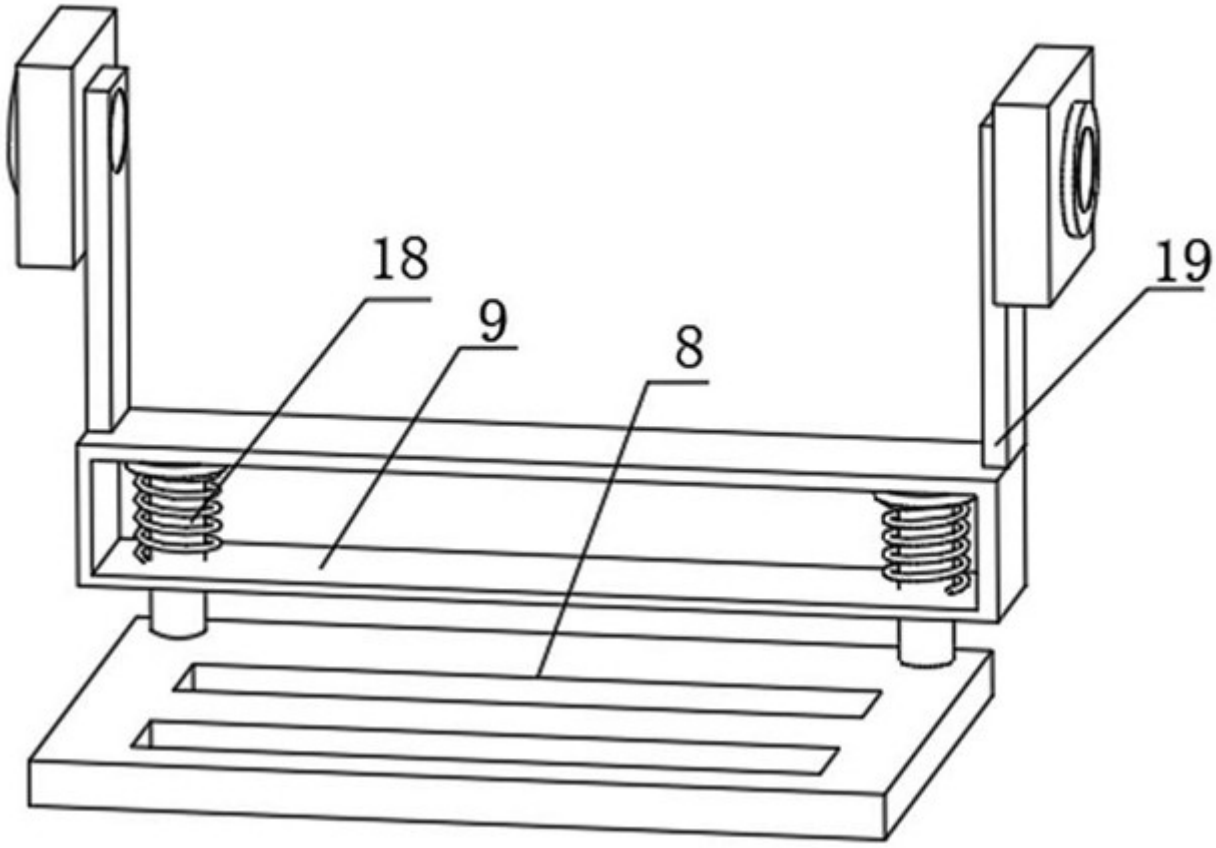


图3

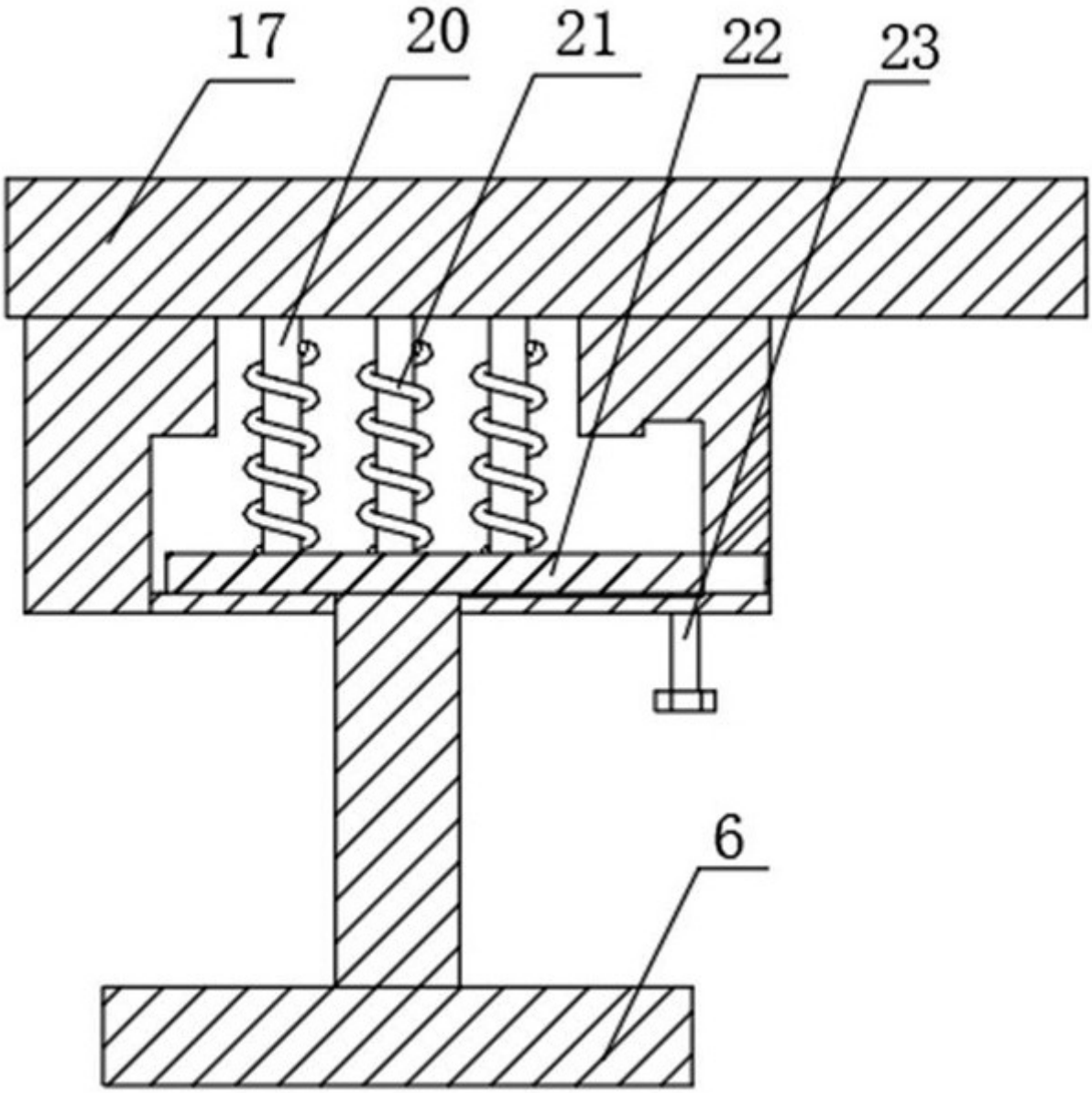


图4