(19)中华人民共和国国家知识产权局

(12)实用新型专利

(10)授权公告号 CN 207749749 U
(45)授权公告日 2018.08.21

(21)申请号 201721518295.7

(22)申请日 2017.11.15

(73)专利权人 江苏凤丝实业有限公司
地址 223700 江苏省宿迁市泗阳县临河镇发展大道18号

(72)发明人 阚以久

(74)专利代理机构 北京华仲龙腾专利代理事务所(普通合伙) 11548
代理人 李静

(51)Int.Cl.
E04F 13/00(2006.01)
F21V 33/00(2006.01)
F21Y 115/10(2016.01)

权利要求书1页 说明书2页 附图1页

(54)实用新型名称

一种灯光照明的装饰纸

(57)摘要

本实用新型公开了一种灯光照明的装饰纸，其包括：纸质层、反光层、弹性层和压花膜层，所述反光层设置在纸质层与弹性层之间，所述压花膜层设置在弹性层的外侧进行覆盖，所述弹性层包括间隔设置的数块条状面料，相邻两块条状面料之间设置有空槽，所述空槽中分别设置有LED柔性灯带进行填充，压花膜层为表面压制有花纹的磨砂塑胶薄膜。本实用新型所述的灯光照明的装饰纸，LED柔性灯带通电后可以进行发光，提供照明和灯光装饰效果，而且LED柔性灯带的柔性好，可以随装饰纸进行收卷，存储和施工比较方便，弹性层使得装饰纸表面撞击时具有一定的弹性，保护效果好。

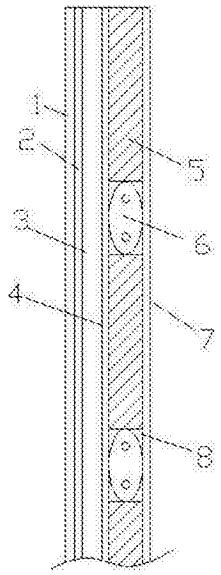

CN 207749749 U

1.一种灯光照明的装饰纸，其特征在于，包括：纸质层、反光层、弹性层和压花膜层，所述反光层设置在纸质层与弹性层之间，所述压花膜层设置在弹性层的外侧进行覆盖，所述弹性层包括间隔设置的数块条状面料，相邻两块条状面料之间设置有空槽，所述空槽中分别设置有LED柔性灯带进行填充，压花膜层为表面压制有花纹的磨砂塑胶薄膜。

2.根据权利要求1所述的灯光照明的装饰纸，其特征在于，所述压花膜层与条状面料之间采用胶水相连接。

3.根据权利要求1所述的灯光照明的装饰纸，其特征在于，所述纸质层的外侧设置有粘结剂层。

4.根据权利要求3所述的灯光照明的装饰纸，其特征在于，所述粘结剂层外侧设置有离型纸。

5.根据权利要求1所述的灯光照明的装饰纸，其特征在于，所述条状面料为无纺布或者三明治面料。

6.根据权利要求1所述的灯光照明的装饰纸，其特征在于，所述反光层为反光薄膜或者喷涂在纸质层表面的反光涂料。

一种灯光照明的装饰纸

技术领域

[0001] 本实用新型涉及装饰纸领域，尤其涉及一种灯光照明的装饰纸。

背景技术

[0002] 装饰墙纸的种类多样，剪裁比较灵活，施工方便，图案丰富，色差斑斓，可选择性好，能很好的对室内环境进行装饰，在现代室内装修领域应用越来越广泛。

[0003] 普通的装饰墙纸并没有发光照明的作用，适用范围有限，难以在黑暗中提供装饰效果，需要改进。

实用新型内容

[0004] 本实用新型的目的在于提供一种灯光照明的装饰纸，提供光照效果，提升装饰效果和适用范围。

[0005] 为达此目的，本实用新型采用以下技术方案：

[0006] 一种灯光照明的装饰纸，包括：纸质层、反光层、弹性层和压花膜层，所述反光层设置在纸质层与弹性层之间，所述压花膜层设置在弹性层的外侧进行覆盖，所述弹性层包括间隔设置的数块条状面料，相邻两块条状面料之间设置有空槽，所述空槽中分别设置有LED柔性灯带进行填充，压花膜层为表面压制有花纹的磨砂塑胶薄膜。

[0007] 其中，所述压花膜层与条状面料之间采用胶水相连接。

[0008] 其中，所述纸质层的外侧设置有粘结剂层。

[0009] 其中，所述粘结剂层外侧设置有离型纸。

[0010] 其中，所述条状面料为无纺布或者三明治面料。

[0011] 其中，所述反光层为反光薄膜或者喷涂在纸质层表面的反光涂料。

[0012] 本实用新型的有益效果：一种灯光照明的装饰纸，LED柔性灯带通电后可以进行发光，提供照明和灯光装饰效果，而且LED柔性灯带的柔性好，可以随装饰纸进行收卷，存储和施工比较方便，弹性层使得装饰纸表面撞击时具有一定的弹性，保护效果好。

附图说明

[0013] 图1是本实用新型的结构示意图。

具体实施方式

[0014] 下面结合图1并通过具体实施例来进一步说明本实用新型的技术方案。

[0015] 一种灯光照明的装饰纸，包括：纸质层3、反光层4、弹性层和压花膜层7，所述反光层4设置在纸质层3与弹性层之间，所述压花膜层7设置在弹性层的外侧进行覆盖，表面装饰性好。

[0016] 所述弹性层包括间隔设置的数块条状面料5，相邻两块条状面料5之间设置有空槽8，所述空槽8中分别设置有LED柔性灯带6进行填充，安装方便，LED柔性灯带通电后可以进

行发光，提供照明和灯光装饰效果。压花膜层7为表面压制有花纹的磨砂塑胶薄膜，确保一定的透光效果，磨损使得LED柔性灯带6的光照变得柔和，避免刺眼。

[0017] 本实施例中，所述压花膜层7与条状面料5之间采用胶水相连接，结构牢固，避免脱落。

[0018] 本实施例中，所述纸质层3的外侧设置有粘结剂层2，方便施工时与墙面的连接。

[0019] 本实施例中，所述粘结剂层2外侧设置有离型纸1，揭开离型纸1，即可把纸质层3粘贴在墙面上，施工便利。

[0020] 本实施例中，所述条状面料5为无纺布或者三明治面料，具有一定的弹性，可以LED柔性灯带6发出的光线可以在无纺布或者三明治面料进行一定的扩散，提升装饰效果。

[0021] 本实施例中，所述反光层4为反光薄膜或者喷涂在纸质层3表面的反光涂料。反光层4对LED柔性灯带6的反光效果好，提升光照亮度，有利于降低能耗。

[0022] 以上内容仅为本实用新型的较佳实施例，对于本领域的普通技术人员，依据本实用新型的思想，在具体实施方式及应用范围上均会有改变之处，本说明书内容不应理解为对本实用新型的限制。

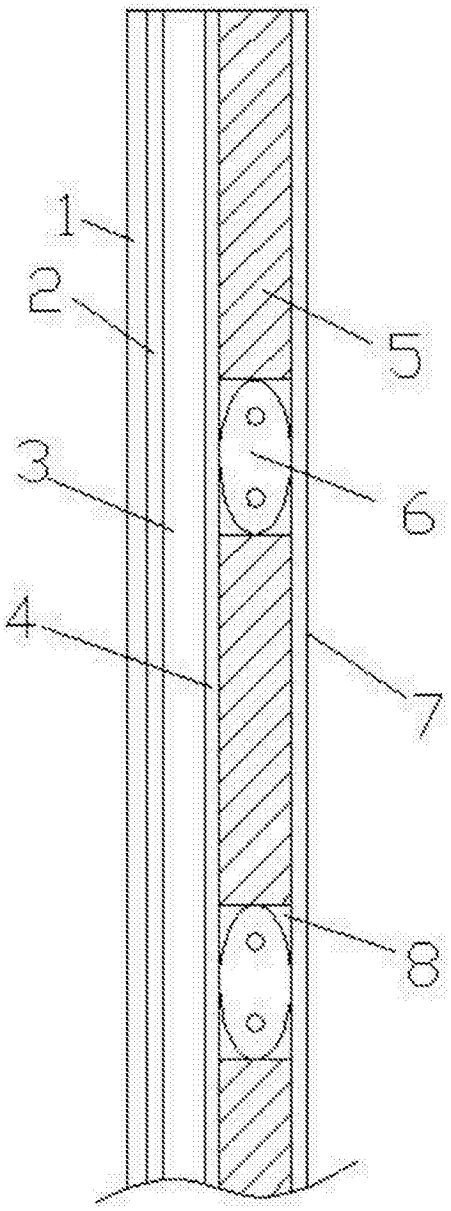

图1