(19)中华人民共和国国家知识产权局

(12)实用新型专利

(10)授权公告号 CN 205364923 U
(45)授权公告日 2016.07.06

(21)申请号 201620039161.6

(22)申请日 2016.01.10

(73)专利权人 王青
地址 110045 辽宁省沈阳市于洪区鸭绿江北街199号电教室

(72)发明人 王青

(51)Int.Cl.
B43L 1/04(2006.01)
G09B 5/02(2006.01)

权利要求书1页 说明书1页 附图1页

(54)实用新型名称

一种符合多媒体显示器的黑板

(57)摘要

本实用新型为一种符合多媒体显示器的黑板，主要由平板显示器、电动绞盘、定滑轮组、蓄电池、带轮子的支架和黑板组成，其特征在于带轮子的支架上方安装有黑板，黑板的顶端安装有定滑轮组，平板显示器的上方两侧安装有吊耳，吊耳连接吊绳，吊绳通过定滑轮组与黑板后方的电动绞盘相连接，电动绞盘通过旋转带动吊绳实现平板显示器的升降，实现平板显示器多媒体显示与黑板之间的位置切换，蓄电池为电动绞盘供电。本实用新型结构紧凑，科学合理，可以在离开教室外很方便地在进行室内外场实习教学，适合在所有教学培训岗位上使用，具有较高的经济效益和推广应用前景。

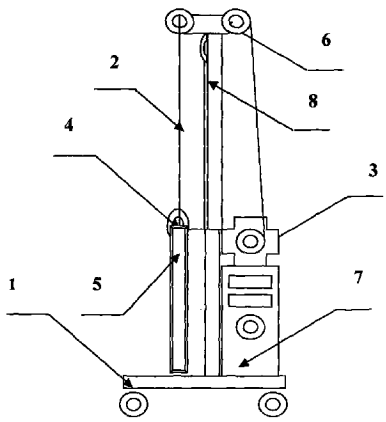

CN 205364923 U

1.一种符合多媒体显示器的黑板，主要由平板显示器、电动绞盘、定滑轮组、蓄电池、带轮子的支架和黑板组成，其特征在于带轮子的支架上方安装有黑板，黑板的顶端安装有定滑轮组，平板显示器的上方两侧安装有吊耳，吊耳连接吊绳，吊绳通过定滑轮组与黑板后方的电动绞盘连接，电动绞盘通过旋转带动吊绳实现平板显示器的升降，蓄电池为电动绞盘供电。

一种符合多媒体显示器的黑板

技术领域

[0001] 本实用新型为一种符合多媒体显示器的黑板，属于教学培训岗位训练教学辅助工具。

背景技术

[0002] 目前，用于院校、训练机构等教学培训岗位上常用的教学工具很多，但大部分功能单一，特别是车间实习教学训练场合，一般十分简陋，除了装备教学实物以外就是一块普通黑板，采用投影仪大屏幕上投影由于白天日照太强也不清楚，不适合车间实习教学训练场合，因此指导教师很难给学员清楚讲解教学装备实物的内部特征，特别是有些不方便或者不允许拆装的实物，需要用多媒体来辅助教学来提高学员教学实习训练效果。

发明内容

[0003] 本实用新型的目的是为了解决传统常用的教学工具功能单一，不适合车间实习教学训练场合等弊端，提供一种方便教学训练的移动式多媒体黑板教学设备。

[0004] 本实用新型所采用的技术方案是：一种符合多媒体显示器的黑板，主要由平板显示器、电动绞盘、定滑轮组、蓄电池、带轮子的支架和黑板组成，其特征在于带轮子的支架上方安装有黑板，黑板的顶端安装有定滑轮组，平板显示器的上方两侧安装有吊耳，吊耳连接吊绳，吊绳通过定滑轮组与黑板后方的电动绞盘连接，电动绞盘通过旋转带动吊绳实现平板显示器的升降，实现平板显示器多媒体显示与黑板之间的位置切换，蓄电池为电动绞盘供电。

[0005] 本实用新型有益效果是，该多媒体显示器黑板结构紧凑，科学合理，可以在离开教室外很方便地在进行外场实习教学，适合在所有教学培训岗位上使用，具有较高的经济效益和推广应用前景。

附图说明

[0006] 图1是本实用新型结构示意图

[0007] 1、带轮子的支架 2、吊绳 3、电动绞盘 4、吊耳 5、平板显示器

[0008] 6、定滑轮组 7、蓄电池 8、黑板

具体实施方式：

[0009] 下面结合图1详细叙述本实用新型的实施例

[0010] 图1为一种符合多媒体显示器的黑板，主要由平板显示器5、电动绞盘3、定滑轮组6、蓄电池7、带轮子的支架1和黑板8组成，其特征在于带轮子的支架1上方安装有黑板8，黑板8的顶端安装有定滑轮组6，平板显示器5的上方两侧安装有吊耳4，吊耳4连接吊绳2，吊绳2通过定滑轮组6与黑板8后方的电动绞盘3连接，电动绞盘3通过旋转带动吊绳2实现平板显示器5的升降，实现多媒体显示与黑板之间的位置上下的切换，蓄电池7为电动绞盘3供电。

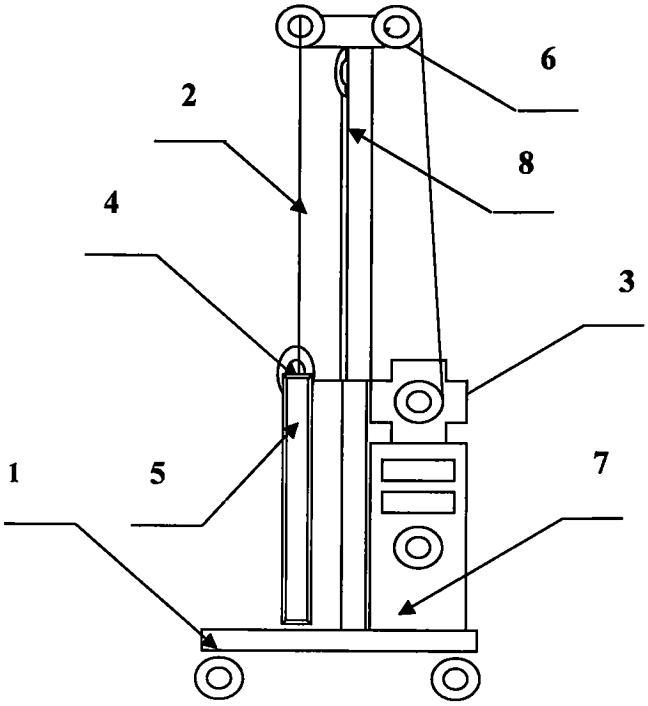

图1