(19)国家知识产权局

(12)实用新型专利

(10)授权公告号 CN 222764996 U
(45)授权公告日 2025.04.18

(21)申请号 202421176646.0

(22)申请日 2024.05.28

(73)专利权人 中辰友明(成都)光电科技有限公司
地址 610052 四川省成都市成华区成宏路16号1栋15层1501号

(72)发明人 朱广见 陆毅

(74)专利代理机构 重庆智盛东唐专利代理事务所(普通合伙) 50309
专利代理师 穆云

(51)Int.Cl.
A47F 5/025(2006.01)
A47F 11/10(2006.01)

权利要求书1页 说明书4页 附图5页

(54)实用新型名称

一种灯具销售用展示装置

(57)摘要

本实用新型涉及展示装置技术领域,具体涉及一种灯具销售用展示装置,包括柜体,所述柜体内部设置有板状的展示台,所述展示台上设置有展示盘,所述展示盘底部设置有转轴,所述转轴下端向下延伸穿过展示台,所述转轴下端设置有蜗轮,所述展示台下方安装有沿展示台长度方向设置的蜗杆,所述蜗杆与蜗轮啮合,所述柜体上设置有用于驱动蜗杆转动的驱动装置。本实用新型的目的在于解决灯具靠近柜台内部一面,不易被顾客观测到,从而导致展示柜展示效果不佳的技术问题。

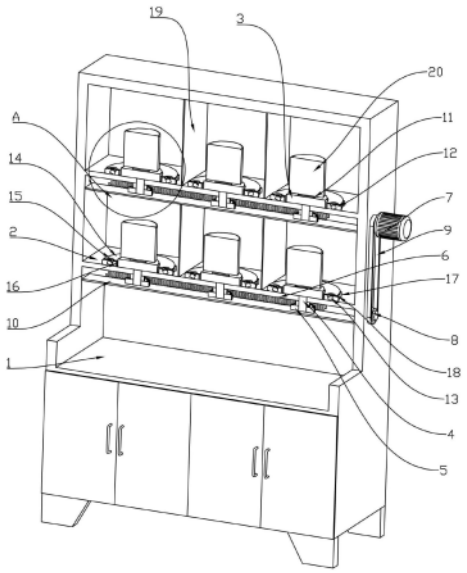

CN 222764996 U

1.一种灯具销售用展示装置,包括柜体,所述柜体内部设置有板状的展示台,其特征在于:

所述展示台上设置有展示盘,所述展示盘底部设置有转轴,所述转轴下端向下延伸穿过展示台,所述转轴下端设置有蜗轮;

所述展示台下方安装有沿展示台长度方向设置的蜗杆,所述蜗杆与蜗轮啮合,所述柜体上设置有用于驱动蜗杆转动的驱动装置;

所述展示台上设置有环状的安装板,所述安装板上嵌设有展示灯,所述安装板顶部设置有环状的遮挡板,所述遮挡板上开设有用于展示灯灯光穿过的透光孔,所述遮挡板内边沿向下延伸构成管状的转动部,所述转动部下端与展示台固定连接,所述转动部外侧壁与安装板侧壁抵接。

2.根据权利要求1所述的一种灯具销售用展示装置,其特征在于:所述展示台下方设置有用于防护蜗轮以及蜗杆的防护板。

3.根据权利要求2所述的一种灯具销售用展示装置,其特征在于:所述展示盘顶部设置有用于固定灯具的固定组件。

4.根据权利要求1所述的一种灯具销售用展示装置,其特征在于:所述安装板上的展示灯为多个,且每一个所述展示灯灯光颜色不一致,多个所述展示灯呈圆周阵列分布。

5.根据权利要求4所述的一种灯具销售用展示装置,其特征在于:所述安装板外侧壁设置有多个显示块,每一个所述显示块与每一个展示灯位置相对应。

6.根据权利要求5所述的一种灯具销售用展示装置,其特征在于:所述遮挡板下方设置有用于增加遮挡板与安装板之间摩擦力的橡胶板。

一种灯具销售用展示装置

技术领域

[0001] 本实用新型涉及展示装置技术领域,具体涉及一种灯具销售用展示装置。

背景技术

[0002] 展示柜为展示商品而提供,广泛用于公司展厅、展览会、百货商场、广告等。展示柜作为商品的展示平台均具备放置展示品以及对展示品进行展示的功能,但是不同的展示柜具有不同的展示效果,展示效果更好的展示柜能够提高产品的交易成功率。

[0003] 灯具销售时,经常利用展示柜对各种灯具进行展示。现有一种立式展示柜,展示柜内部设置有多层展示平台,展示平台上固定有各种供顾客挑选的灯具。灯具靠近柜台内部一面,不易被顾客观测到,从而使得展示柜展示效果不佳。

实用新型内容

[0004] 有鉴于此,本实用新型的目的在于提供一种灯具销售用展示装置,以解决灯具靠近柜台内部一面,不易被顾客观测到,从而导致展示柜展示效果不佳的技术问题。

[0005] 本实用新型通过以下技术方案实现:

[0006] 一种灯具销售用展示装置,包括柜体,所述柜体内部设置有板状的展示台,所述展示台上设置有展示盘,所述展示盘底部设置有转轴,所述转轴下端向下延伸穿过展示台,所述转轴下端设置有蜗轮;

[0007] 所述展示台下方安装有沿展示台长度方向设置的蜗杆,所述蜗杆与蜗轮啮合,所述柜体上设置有用于驱动蜗杆转动的驱动装置。

[0008] 进一步,所述展示台下方设置有用于防护蜗轮以及蜗杆的防护板。

[0009] 进一步,所述展示盘顶部设置有用于固定灯具的固定组件。

[0010] 进一步,所述展示台上设置有环状的安装板,所述安装板上嵌设有展示灯,所述安装板顶部设置有环状的遮挡板,所述遮挡板上开设有用于展示灯灯光穿过的透光孔,所述遮挡板内边沿向下延伸构成管状的转动部,所述转动部下端与展示台固定连接,所述转动部外侧壁与安装板侧壁抵接。

[0011] 进一步,所述安装板上的展示灯为多个,且每一个所述展示灯灯光颜色不一致,多个所述展示灯呈圆周阵列分布。

[0012] 进一步,所述安装板外侧壁设置有多个显示块,每一个所述显示块与每一个展示灯位置相对应。

[0013] 进一步,所述遮挡板下方设置有用于增加遮挡板与安装板之间摩擦力的橡胶板。

[0014] 本实用新型的有益效果在于:

[0015] 该一种灯具销售用展示装置,通过驱动装置驱动蜗杆转动,蜗杆转动带动蜗轮转动,蜗轮转动带动转轴同步转动,转轴带动展示盘转动,展示盘转动带动灯具转动,灯具在转动过程中,灯具的各个侧面均可以被购买人员观察到,购买人员对于灯具的观察也更加完整,从而使得展示柜具有更好的展示效果。

[0016] 本实用新型的其他优点、目标和特征在某种程度上将在随后的说明书中进行阐述,并且在某种程度上,基于对下文的考察研究对本领域技术人员而言将是显而易见的,或者可以从本实用新型的实践中得到教导。本实用新型的目标和其他优点可以通过下面的说明书来实现和获得。

附图说明

[0017] 图1为本实用新型实施例的结构示意图一;

[0018] 图2为图1的剖视结构示意图;

[0019] 图3为图2中A处的放大结构示意图;

[0020] 图4为本实用新型实施例的结构示意图二;

[0021] 图5为图4中B处的放大结构示意图。

[0022] 图中:柜体1、展示台2、展示盘3、转轴4、蜗轮5、蜗杆6、电机7、传动轮8、传动件9、防护板10、磁块11、安装板12、展示灯13、遮挡板14、透光孔15、转动部16、显示块17、橡胶板18、隔挡板19、灯具20。

具体实施方式

[0023] 为使本实用新型实施例的目的、技术方案和优点更加清楚,下面将结合本实用新型实施例中的附图,对本实用新型实施例中的技术方案进行清楚、完整地描述,显然,所描述的实施例是本实用新型一部分实施例,而不是全部的实施例。通常在此处附图中描述和示出的本实用新型实施例的组件可以以各种不同的配置来布置和设计。

[0024] 因此,以下对在附图中提供的本实用新型的实施例的详细描述并非旨在限制要求保护的本实用新型的范围,而是仅仅表示本实用新型的选定实施例。基于本实用新型中的实施例,本领域普通技术人员在没有作出创造性劳动前提下所获得的所有其他实施例,都属于本实用新型保护的范围。

[0025] 应注意到:相似的标号和字母在下面的附图中表示类似项,因此,一旦某一项在一个附图中被定义,则在随后的附图中不需要对其进行进一步定义和解释。

[0026] 在本实用新型的上述描述中,需要说明的是,术语“一侧”、“另一侧”等指示的方位或位置关系为基于附图所示的方位或位置关系,或者是该实用新型产品使用时惯常摆放的方位或位置关系,仅是为了便于描述本实用新型和简化描述,而不是指示或暗示所指的装置或元件必须具有特定的方位、以特定的方位构造和操作,因此不能理解为对本实用新型的限制。此外,术语“第一”、“第二”等仅用于区分描述,而不能理解为指示或暗示相对重要性。

[0027] 此外,术语“相同”等术语并不表示要求部件绝对相同,而是可以存在微小的差异。术语“垂直”仅仅是指部件之间的位置关系相对“平行”而言更加垂直,并不是表示该结构一定要完全垂直,而是可以稍微倾斜。

[0028] 请参阅图1-5,本实用新型提供一种技术方案:一种灯具销售用展示装置,包括柜体1,柜体1内部设置有板状的展示台2,展示台2上设置有展示盘3,展示盘3底部设置有转轴4,转轴4下端向下延伸穿过展示台2,转轴4下端设置有蜗轮5;

[0029] 展示台2下方安装有沿展示台2长度方向设置的蜗杆6,蜗杆6与蜗轮5啮合,柜体1

上设置有用于驱动蜗杆6转动的驱动装置。

[0030] 使用时,首先将要销售的灯具20放置于展示盘3上,随后启动驱动装置,驱动装置驱动蜗杆6转动,蜗杆6转动将带动蜗轮5转动,蜗轮5转动将带动转轴4转动,转轴4转动将带动展示盘3转动,展示盘3转动将带动灯具20转动,灯具20在转动过程中,灯具20的各个侧面均可以被购买人员观察到,从而使得购买人员能够对灯具20进行更加完整的观察,进而使其展示柜具有更好的展示效果。

[0031] 其中,展示台2为矩形板状结构,展示台2长度方向与柜体1长度方向一致,展示台2为多个,多个展示台2沿着柜体1高度方向在柜体1内部构成多层结构,每个展示台2上均设置有多个展示盘3,展示盘3为圆盘状结构,多个展示盘3沿着展示台2的长度方向均匀设置,通过设置多层展示台2并在每一层展示台2上设置多个展示盘3,能够一次性展示多个灯具20,以增加展示装置的实用性;

[0032] 每一个展示盘3底部均设置有转轴4,转轴4下端向下延伸穿过展示台2,转轴4下端设置有蜗轮5,每一层展示台2下方均安装有沿该展示台2长度方向设置的蜗杆6,蜗杆6与蜗轮5啮合,通过设置蜗杆6,在该蜗杆6转动情况下将带动同一展示台2下多个蜗轮5的同步转动;

[0033] 柜体1上设置有用于驱动蜗杆6转动的驱动装置,驱动装置包括电机7,电机7安装在柜体1的外侧壁,电机7输出轴沿着水平方向延伸,且延伸进入柜体1内部,并通过联轴器与其中一个蜗杆6传动连接,多个蜗杆6上均设置有传动轮8,多个传动轮8之间通过传动件9传动连接,通过电机7驱动其中一个蜗杆6转动,进而在传动轮8与传动件9的传动作用下将带动多个蜗杆6转动,进而在多个蜗轮5的传动作用下分别带动多个转轴4转动,从而在一个电机7的驱动作用下实现了多个转轴4转动,减少了驱动源的使用,节省了成本;

[0034] 具体的,展示台2为两个,两个展示台2沿着柜体1高度方向在柜体1内部构成两层结构,相应的蜗杆6也为两个,分别设置在两个展示台2的下方,其中一个蜗杆6端部通过联轴器与电机7输出轴传动连接,两个蜗杆6上均设置有传动轮8,两个传动轮8之间设置有传动件9,传动轮8可以为皮带轮或链轮,则传动件9对应为皮带或链条。

[0035] 本实施例中:展示台2下方设置有用于防护蜗轮5以及蜗杆6的防护板10。

[0036] 为了降低外力对蜗轮5和蜗杆6的损坏,以及降低蜗轮5和蜗杆6转动过程中对购买人员手部的损坏,在展示台2下方设置防护板10,防护板10为L形的板状结构,防护板10固定连接在展示台2下方,展示台2与防护板10之间构成长方体状的储存空间,蜗轮5以及蜗杆6位于该储存空间内,防护板10将蜗轮5以及蜗杆6与外部相隔离,从而使得蜗轮5与蜗杆6不易于外部物体相接触,从而降低外力对蜗轮5和蜗杆6的损坏,同时也降低了蜗轮5和蜗杆6转动过程中对购买人员手部的损坏。

[0037] 本实施例中:展示盘3顶部设置有用于固定灯具20的固定组件。

[0038] 为了降低灯具20转动过程中离心力的影响,在展示盘3顶部设置固定组件,通过固定组件将灯具20固定在转动盘上,降低了灯具20转动过程中离心力对灯具20的影响,从而使得灯具20不易脱离转动盘;

[0039] 具体的,固定组件为两块磁极相反的磁块11,两块磁块11分别固定连接在转动盘顶部以及灯具20底部。

[0040] 本实施例中:展示台2上设置有环状的安装板12,安装板12上嵌设有展示灯13,安

装板12顶部设置有环状的遮挡板14,遮挡板14上开设有用于展示灯13灯光穿过的透光孔15,遮挡板14内边沿向下延伸构成管状的转动部16,转动部16下端与展示台2固定连接,转动部16外侧壁与安装板12侧壁抵接。

[0041] 展示台2上设置有环状的安装板12,安装板12与展示盘3同心设置,展示盘3位于安装盘的内侧,安装板12上嵌设有展示灯13,展示灯13上端朝靠近展示盘3的方向倾斜设置,安装板12顶部设置有环状的遮挡板14,遮挡板14与安装板12同心设置,遮挡板14上开设有用于展示灯13灯光穿过的透光孔15,遮挡板14内边沿向下延伸构成管状的转动部16,转动部16下端与展示台2固定连接,转动部16外侧壁与安装板12侧壁抵接。

[0042] 在购买人员需要在灯光辅助作用下观察灯具20时,转动遮挡板14,使得展示灯13与透光孔15重合,从而展示灯13的灯光能够透过透光孔15进而照射在灯具20上,在购买人员不需要在灯光辅助作用下观察灯具20时即在自然光下的情况观察灯具20,转动遮挡板14,展示灯13与透光孔15错位,遮挡板14将展示灯13的灯光挡住,从而便于购买人员在自然光下观察灯具20。

[0043] 本实施例中:安装板12上的展示灯13为多个,且每一个展示灯13灯光颜色不一致,多个展示灯13呈圆周阵列分布。

[0044] 通过设置多个展示灯13,并且多个展示灯13颜色不一致,购买人员通过转动遮挡板14能够在多个颜色不同的展示灯13灯光下观察灯具20,从而能够展示灯13具在不同颜色灯光下的展示效果。

[0045] 本实施例中:安装板12外侧壁设置有多个显示块17,每一个显示块17与每一个展示灯13位置相对应。

[0046] 安装板12外侧壁设置有多个显示块17,显示块17数量与展示灯13数量一致,且每一个显示块17与每一个展示灯13位置相对应,并且该显示块17的颜色与该展示灯13的颜色一致,通过观测显示块17的颜色,便于观测展示灯13的颜色,并且通过设置显示块17,在转动安装板12的过程中能够增加购买人员手部与安装板12之间的阻力,从而使得安装板12的转动更加方便。

[0047] 具体的,为了降低同一展示台2相邻两个安装板12上的展示灯13的相互影响,在同一展示台2相邻两个安装板12之间设置有隔挡板19。

[0048] 本实施例中:遮挡板14下方设置有用于增加遮挡板14与安装板12之间摩擦力的橡胶板18。

[0049] 通过设置橡胶板18,能够增加遮挡板14与安装板12之间的摩擦力,从而降低外力影响下安装板12随意转动的可能性。

[0050] 最后说明的是,以上实施例仅用以说明本实用新型的技术方案而非限制,尽管参照较佳实施例对本实用新型进行了详细说明,本领域的普通技术人员应当理解,可以对本实用新型的技术方案进行修改或者等同替换,而不脱离本实用新型技术方案的宗旨和范围,其均应涵盖在本实用新型的权利要求范围当中。

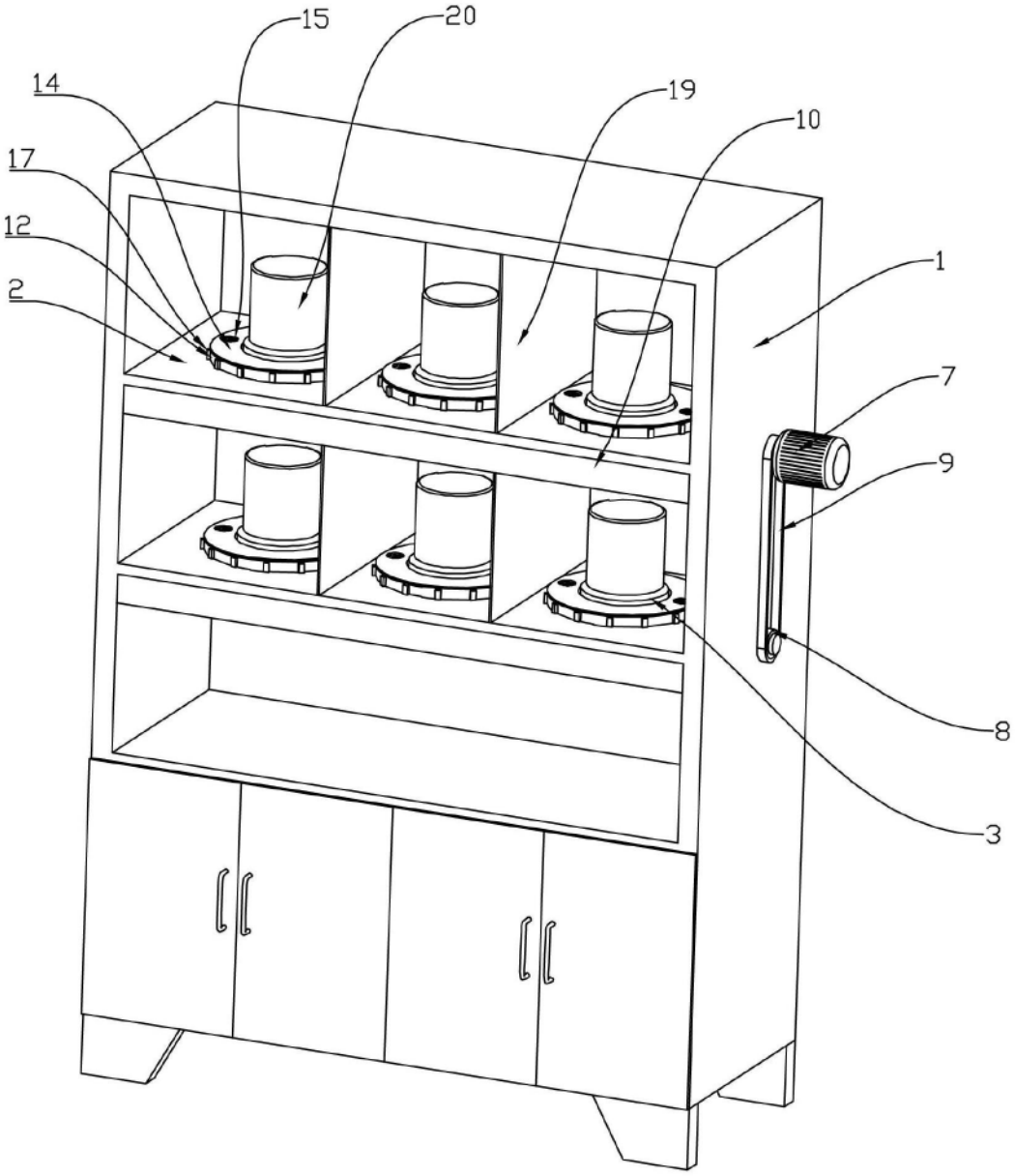

图1

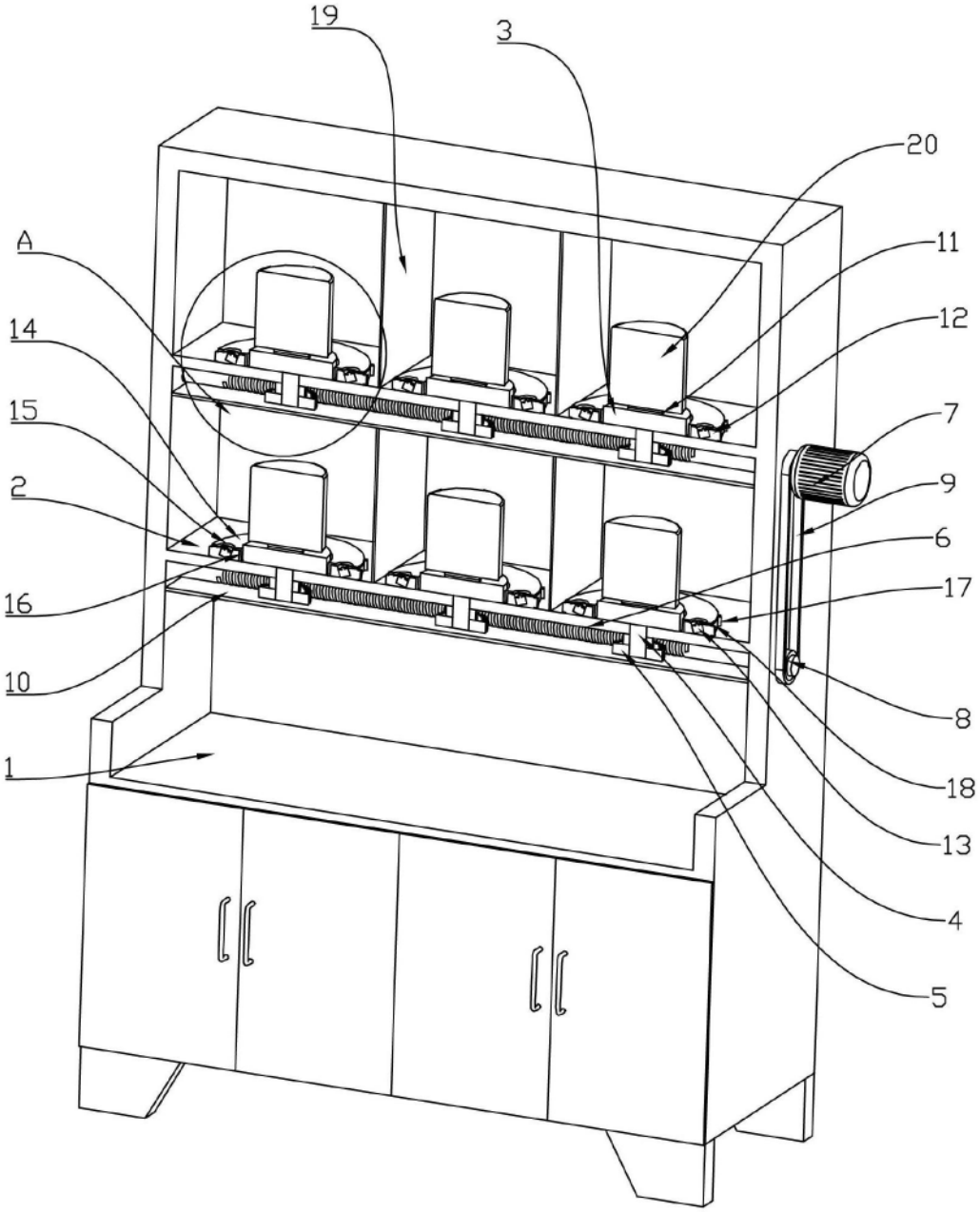

图2

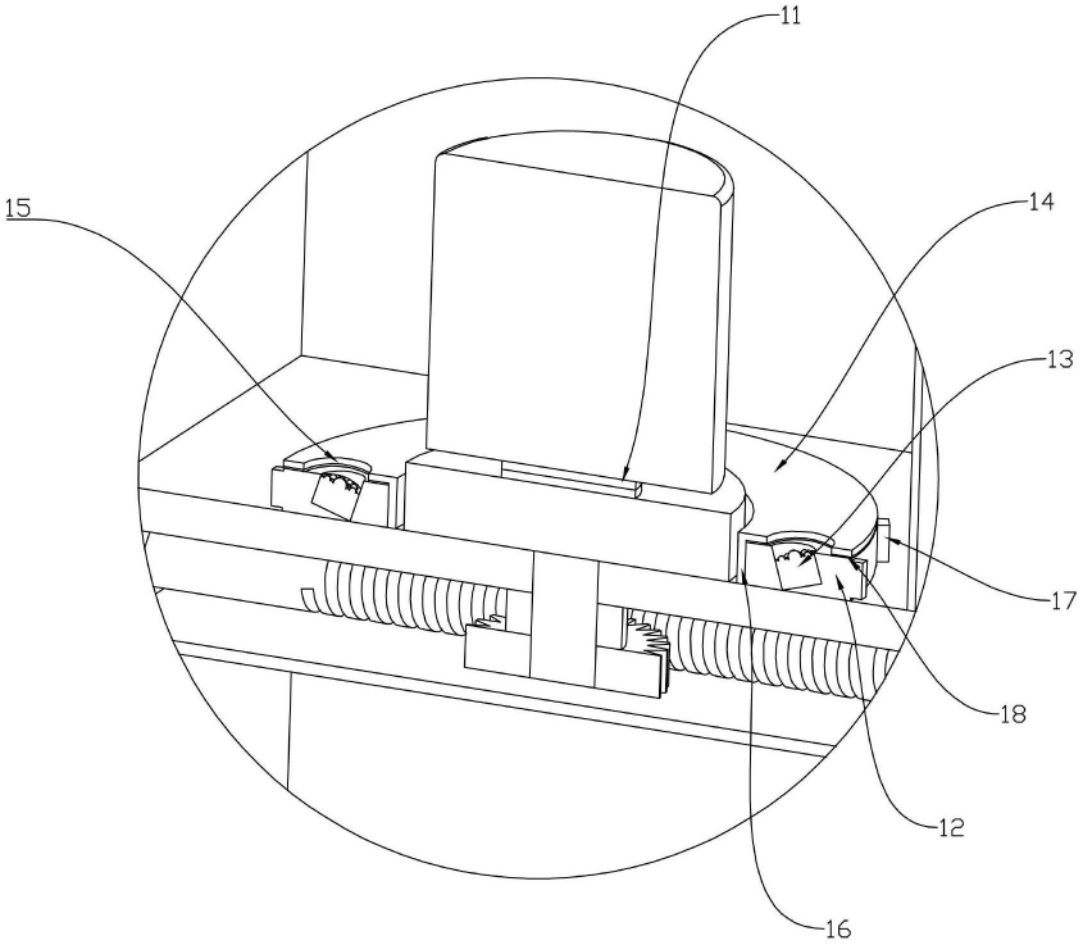

图3

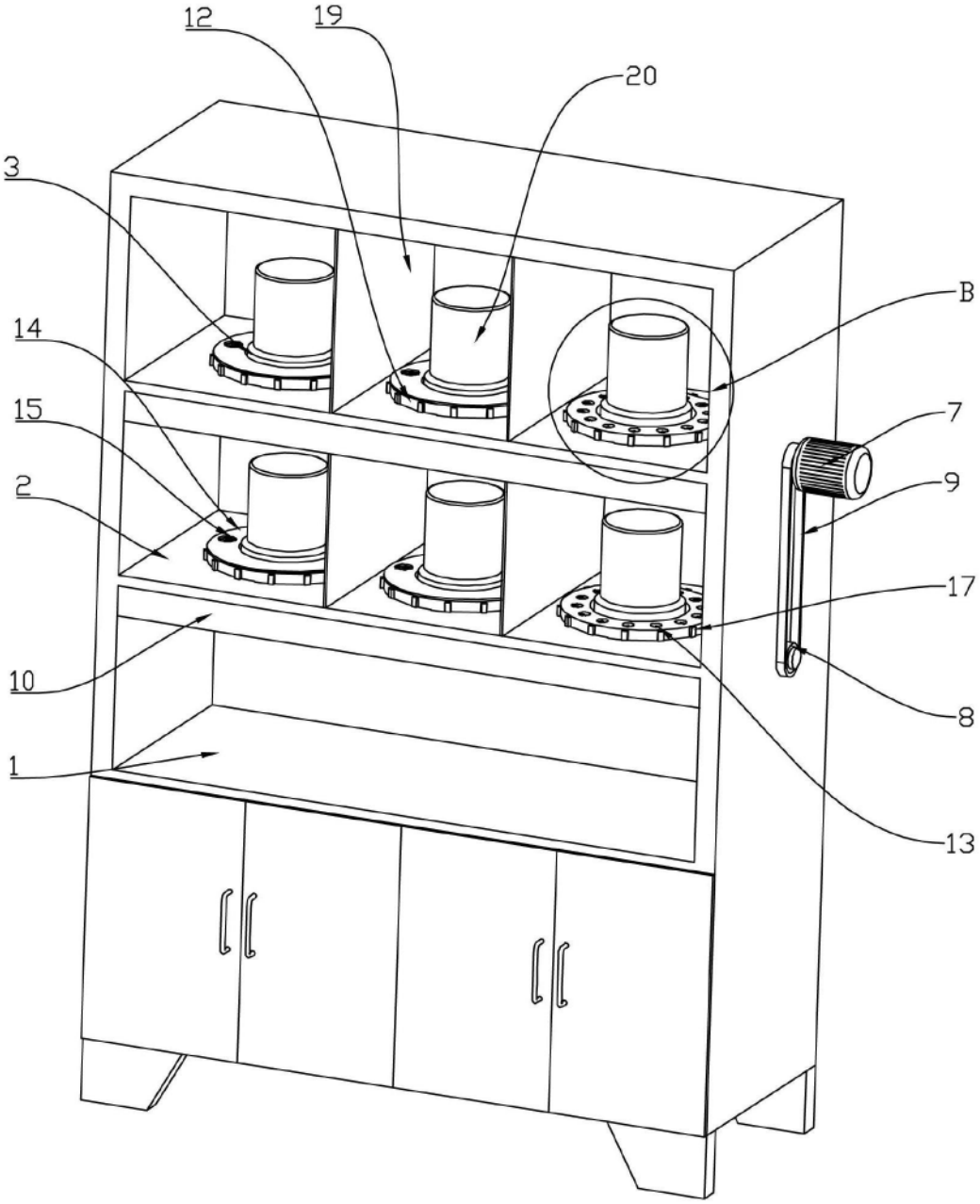

图4

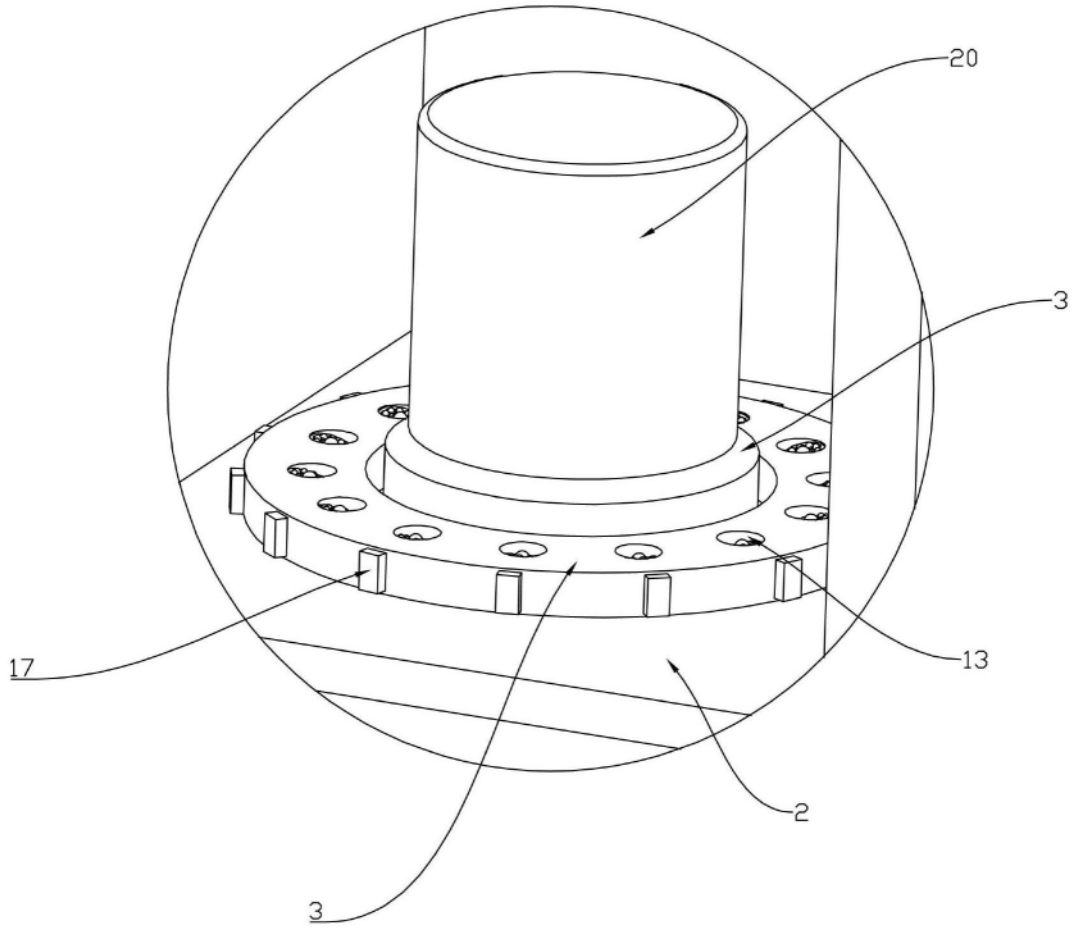

图5