(19)国家知识产权局

(12)发明专利申请

(10)申请公布号 CN 120266878 A
(43)申请公布日 2025.07.08

(21)申请号 202510418644.0

(22)申请日 2025.04.03

(71)申请人 镇江市高等专科学校
地址 212000 江苏省镇江市丹徒区长香西大道518号

(72)发明人 李永奇 张龙 仓盈盈 王佳乐 杜泽 毛煜文

(74)专利代理机构 江苏京科专利代理有限公司 32107
专利代理师 夏哲华

(51)Int.Cl.
A21C 11/00(2006.01)
F16M 13/02(2006.01)
F16M 11/04(2006.01)
A21C 9/08(2006.01)

权利要求书1页 说明书3页 附图1页

(54)发明名称

一种糕点制作台

(57)摘要

本发明公开了一种糕点制作台。它包括台座以及位于台座上的制作部与成型部;制作部设置有用于放置工具与原材料的储物盒以及用于糕点初步加工的托盘;成型部设置有成型机,成型机包括设备底座、设置于设备底座上的上模具升降装置、设置于上模具升降装置上的上模具以及设置于设备底座上且开有与上模具外形相匹配的成型槽的下模具。优点是:将储物盒、托盘以及成型机进行集成设计,使得工具材料摆放以及糕点制作过程更有条理,从而提高制作效率与出品品质;托盘上设置有定量格和刮刀,使得初步加工后的原材料能被均分为相同大小,为后续出品的稳定性提供保障;台座制作部设置有支架,使用户能够以一个舒适的高度与角度进行查看制作方法。

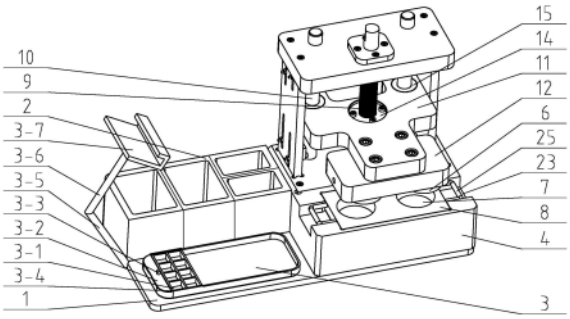

CN 120266878 A

1.一种糕点制作台,其特征在于:包括台座(1)以及位于所述台座(1)上的制作部与成型部;所述制作部设置有用于放置工具与原材料的储物盒(2)以及用于糕点初步加工的托盘(3);所述成型部设置有成型机,所述成型机包括设备底座(4)、设置于所述设备底座(4)上的上模具升降装置、设置于所述上模具升降装置上的上模具(6)以及设置于所述设备底座(4)上且开有与所述上模具(6)外形相匹配的成型槽(7)的下模具(8)。

2.按照权利要求1所述的糕点制作台,其特征在于:所述储物盒(2)由多个带有磁铁的小盒通过磁吸方式拼接而成。

3.按照权利要求1所述的糕点制作台,其特征在于:所述托盘(3)包括定量部和加工部,所述定量部中设置有多个定量格(3-1),所述定量格(3-1)旁侧设置有刮刀(3-2),所述刮刀(3-2)上设置有握把(3-3);所述托盘(3)上设置有导轨(3-4),供所述刮刀(3-2)在其中水平移动。

4.按照权利要求1、2或3所述的糕点制作台,其特征在于:所述制作部设置有支架,所述支架包括铰接于所述托盘(3)上的支臂一(3-5)、铰接于所述支臂一(3-5)上的支臂二(3-6)以及铰接于所述支臂二(3-6)上的夹持台(3-7)。

5.按照权利要求1所述的糕点制作台,其特征在于:所述上模具升降装置包括设置于所述设备底座(4)上的丝杆(9)与导向立柱(10)、旋接于所述丝杆(9)上并套接于所述导向立柱(10)上的连接板(11)以及设置于所述连接板(11)上的上模具安装板(12),所述上模具(6)设置于所述上模具安装板(12)上。

6.按照权利要求5所述的糕点制作台,其特征在于:所述连接板(11)上开有多个安装孔,所述安装孔内安装有用于旋接在所述丝杆(9)上的丝杆螺母(14)以及用于套接在所述导向立柱(10)上的导向滑套(15)。

7.按照权利要求5或6所述的糕点制作台,其特征在于:所述丝杆(9)上部光滑段上设置有盖板(16),所述盖板(16)上设置有轴承端盖(17)。

8.按照权利要求7所述的糕点制作台,其特征在于:所述盖板(16)和所述设备底座(4)之间通过固定架(18)支撑,所述固定架(18)上开有通槽并在其中设置有能够上下移动的限位开关(19)。

9.按照权利要求5或6所述的糕点制作台,其特征在于:所述丝杆(9)下部光滑段上设置有蜗轮(20),所述设备底座(4)上设置有电机(21),所述电机(21)的输出端连接有与所述蜗轮(20)啮合的蜗杆(22)。

10.按照权利要求1所述的糕点制作台,其特征在于:所述设备底座(4)上位于所述下模具(8)两侧开有取模槽(23),所述下模具(8)两侧设置有提手(25)。

一种糕点制作台

技术领域

[0001] 本发明涉及一种食品加工设备,具体地说是一种糕点制作台。

背景技术

[0002] 糕点制作工艺历史悠久,传统的糕点制作大多依靠手工,为了同时具备精致的外形、细腻的口感与甜美的味道,往往需要经过多重工序方可制成,其间所要用到的工具与原材料数量都较多,因此会存在桌面摆放杂乱的问题,进一步地,糕点制作对于每一步骤时机把握的要求也较高,若制作者难以及时而准确地找到所需物品,就可能错失制作良机,最终导致出品品质下降。

发明内容

[0003] 本发明要解决的技术问题是提供一种简单实用、规划合理、省时省力的糕点制作台。

[0004] 为了解决上述技术问题,本发明的糕点制作台,包括台座以及位于所述台座上的制作部与成型部;所述制作部设置有用于放置工具与原材料的储物盒以及用于糕点初步加工的托盘;所述成型部设置有成型机,所述成型机包括设备底座、设置于所述设备底座上的上模具升降装置、设置于所述上模具升降装置上的上模具以及设置于所述设备底座上且开有与所述上模具外形相匹配的成型槽的下模具。

[0005] 所述储物盒由多个带有磁铁的小盒通过磁吸方式拼接而成。

[0006] 所述托盘包括定量部和加工部,所述定量部中设置有多个定量格,所述定量格旁侧设置有刮刀,所述刮刀上设置有握把;所述托盘上设置有导轨,供所述刮刀在其中水平移动。

[0007] 所述制作部设置有支架,所述支架包括铰接于所述托盘上的支臂一、铰接于所述支臂一上的支臂二以及铰接于所述支臂二上的夹持台。

[0008] 所述上模具升降装置包括设置于所述设备底座上的丝杆与导向立柱、旋接于所述丝杆上并套接于所述导向立柱上的连接板以及设置于所述连接板上的上模具安装板,所述上模具设置于所述上模具安装板上。

[0009] 所述连接板上开有多个安装孔,所述安装孔内安装有用于旋接在所述丝杆上的丝杆螺母以及用于套接在所述导向立柱上的导向滑套。

[0010] 所述丝杆上部光滑段上设置有盖板,所述盖板上设置有轴承端盖。

[0011] 所述盖板和所述设备底座之间通过固定架支撑,所述固定架上开有通槽并在其中设置有能够上下移动的限位开关。

[0012] 所述丝杆下部光滑段上设置有蜗轮,所述设备底座上设置有电机,所述电机的输出端连接有与所述蜗轮啮合的蜗杆。

[0013] 所述设备底座上位于所述下模具两侧开有取模槽,所述下模具两侧设置有提手。

[0014] 本发明的优点是:将用于放置工具和原材料的储物盒、用于糕点初步加工的托盘

以及用于对初步加工后的糕点胚子进行下压成型的成型机进行规划合理的集成设计,使得工具材料摆放以及糕点制作过程更有条理,从而提高制作效率与出品品质;模块化设计的储物盒使得用户可根据不同糕点的工具与原材料需求选择不同模块通过磁吸拼接而成,实现便捷配比的同时提高空间利用率;托盘上设置有定量格和刮刀,使得初步加工后的原材料能被均分为相同大小,为后续出品的稳定性提供保障;台座制作部设置有用于夹持食谱、手机、平板等物品的支架,方便用户在对照纸质或电子产品上展示的制作方法进行糕点制作时,能够以一个舒适的高度与角度进行查看;设备底座上开有取模槽,下模具两侧设置有提手,便于下模具以及成型完毕糕点的取出。

附图说明

[0015] 图1为本发明的正向立体图;

图2为本发明去除部分壳体后的背向立体图。

具体实施方式

[0016] 下面结合附图和具体实施方式,对本发明的糕点制作台作进一步详细说明。

[0017] 如图所示,本发明的糕点制作台,包括台座1以及位于台座1左右的制作部与成型部;制作部后部设置有用于放置工具与原材料的储物盒2,储物盒2为模块化设计,包括容积按3:2:1的比例设计的大盒、中盒、小盒等,每个盒体的侧面角落上设置有磁铁,用户可根据不同糕点的工具与原材料需求选择不同模块通过磁吸拼接而成,实现便捷配比的同时提高空间利用率;制作部前部设置有用于糕点初步加工的托盘3,托盘3包括定量部和加工部,定量部中设置有多个定量格3-1,用于将半成品均分为相同大小,便于适配模具,定量部旁侧设置有带有握把3-3的刮刀3-2,用于切去定量格3-1在填入半成品后上部溢出的多余部分,托盘3上部两侧设置有导轨3-4,用于供刮刀3-2水平移动,托盘3上位于刮刀3-2背侧还设置有限位块;制作部侧部设置有用于夹持食谱、手机、平板等物品的可调节式支架,包括铰接于台座1上的支臂一3-5、铰接于支臂一3-5上的支臂二3-6以及铰接于支臂二3-6上的夹持台3-7,方便用户在对照纸质或电子产品上展示的制作方法进行糕点制作时,能够以一个舒适的高度与角度进行查看。

[0018] 成型部设置有用于对初步加工后的糕点胚子进行下压成型的成型机,成型机包括设备底座4、设置于设备底座4上的上模具升降装置、设置于上模具升降装置上的上模具6以及设置于设备底座4上的下模具安装槽内的下模具8,下模具8上开有与上模具6外形相匹配的成型槽7,设备底座4上位于下模具8两侧还开有取模槽23,下模具8两侧设置有提手25,用于方便取出下模具8。

[0019] 上模具升降装置包括通过轴承设置于设备底座4上的丝杆9、固定设置于设备底座4上的导向立柱10、旋接于丝杆9上并套接于导向立柱10上的连接板11以及固定连接于连接板11下方的上模具安装板12,可替换式上模具13通过螺栓安装于上模具安装板12下方。连接板11上开有多个安装孔,安装孔内安装有用于旋接在丝杆9上的丝杆螺母14以及用于套接在导向立柱10上的导向滑套15。

[0020] 丝杆9上部光滑段上通过轴承设置有盖板16,盖板16上设置有用于压持轴承的轴承端盖17。盖板16和设备底座4之间通过固定架18支撑,固定架18上开有通槽并在其中设置

有能够上下移动的限位开关19。

[0021] 丝杆9下部光滑段上设置有蜗轮20,设备底座4上设置有电机21,由限位开关19控制,在连接板11移动并触碰限位开关19后,电机21自动停止,从而起到限位作用,其输出端连接有与蜗轮20啮合的蜗杆22。

[0022] 当然,上述说明并非是对本发明的限制,本发明也并不仅限于上述举例,本技术领域的技术人员在本发明的实质范围内所做出的变化、改型、添加或替换,也应属于本发明的保护范围。

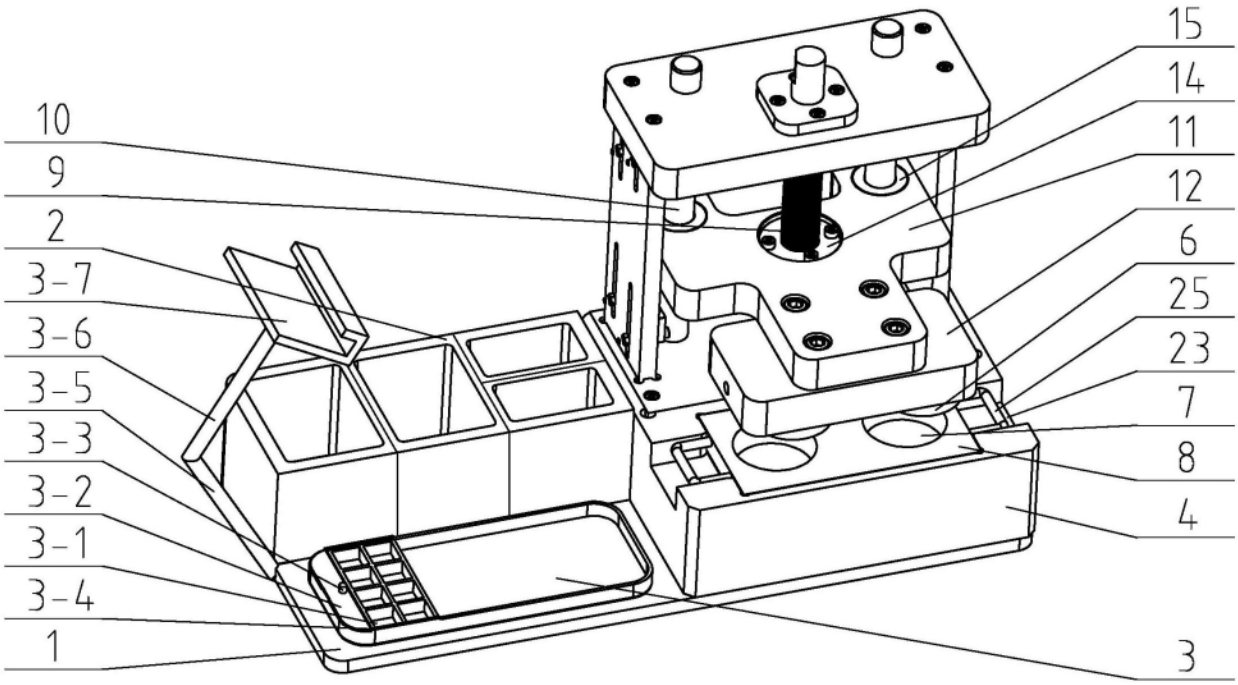
10
9
2
3-7
3-6
3-5
3-3
3-2
3-1
3-4
1
15
14
11
12
6
25
23
7
8
4
3

图1

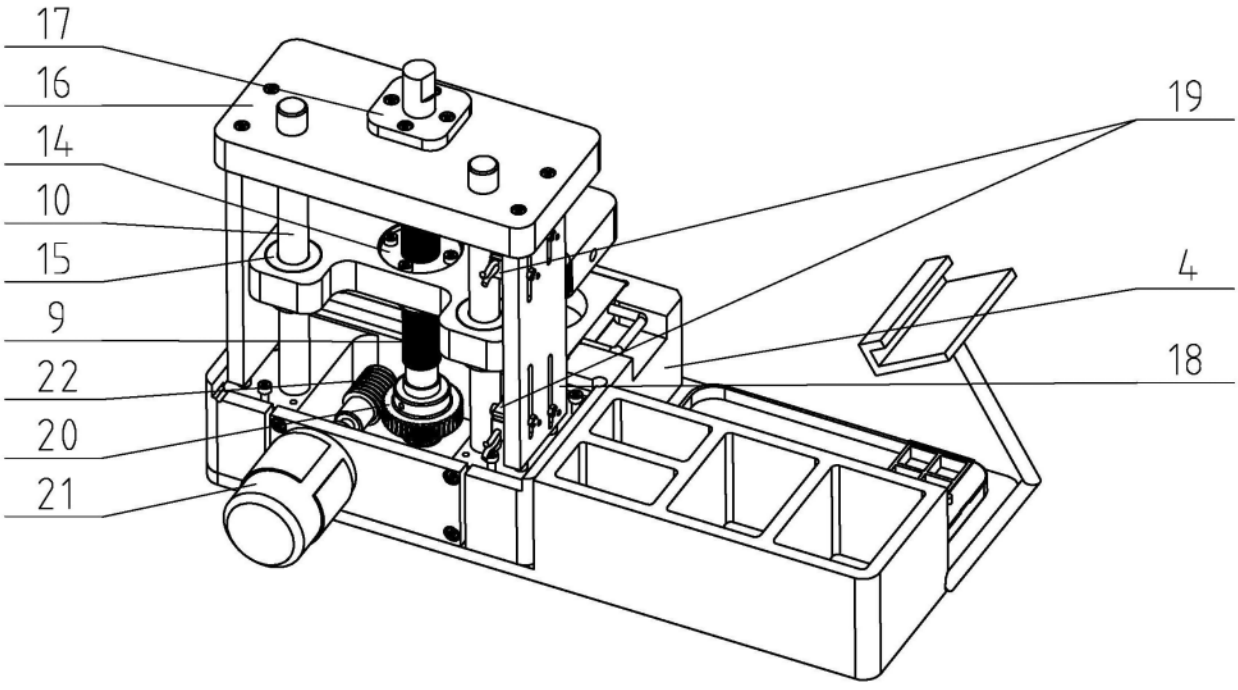
17
16
14
10
15
9
22
20
21
19
4
18

图2