[19] 中华人民共和国国家知识产权局

[51] Int. Cl[7]
B65D 75/58

[12] 发明专利说明书

[21] ZL 专利号 97100750.0

[45] 授权公告日 2003 年 10 月 1 日

[11] 授权公告号 CN 1122625C

[22] 申请日 1997.2.17 [21] 申请号 97100750.0

[30] 优先权

[32] 1996. 2.15 [33] JP [31] 28117/1996

[71] 专利权人 花王株式会社

地址 日本东京

[72] 发明人 仁木佳文 中西浩文 绵引雄二
斋藤丰

审查员 杨军艳

[74] 专利代理机构 永新专利商标代理有限公司

代理人 甘 玲

权利要求书 1 页 说明书 5 页 附图 2 页

[54] 发明名称 湿巾包装体

[57] 摘要

一种湿巾包装体，包括湿巾和一个在其中储存湿巾的储存体，该储存体具有一个通常为矩形平行管状的本体，该本体由通常为套筒状且相对两端开启的包装材料形成，一个形成于包装材料的一个表面上的向外开口，一个表面的相对侧边缘部分和/或与其相对的另一个表面的相对侧边缘部分被刚性加强，从而使它们具有自支撑性质，且两个表面在开启的相对两端被密封，密封后的相对两端被固定，从而使一个表面在通常为矩形平行管状的本体中形成相对的两个端面。

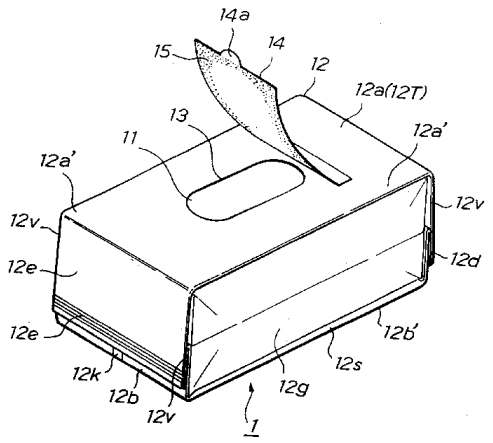

ISSN1008-4274

1、一种湿巾包装体，该包装体包括湿巾和一个在其中储存湿巾的储存体，所述的储存体具有一个向外开口，通过该开口湿巾可以被抽出，所述的向外开口由一个可分离地连接在储存体上的开、关复盖标签来复盖，

所述的储存体具有一个通常为矩形平行管状的本体，该本体由通常为套筒状且相对两端开启的包装材料形成，

所述的向外开口形成于包装材料的一个表面上，

所述的一个表面的相对侧边缘部分和/或与所述的的一个表面相对的另一个表面的相对侧边缘部分被刚性加强，从而使它们具有自支撑性质，且

所述的一个和所述的相对表面在开启的相对两端被密封在一起，密封后的相对端被固定，从而使所述的一个表面在所述的通常为矩形平行管状的本体中形成相对的两个端面。

2、如权利要求 1 所定义的湿巾包装体，其中所述的包装材料是通过将套筒状本体形成为通常为方形套筒状结构来获得的，所述的套筒状本体是通过重迭和粘结单个片状件的纵向相对的侧边缘部分的内表面来形成的。

3、如权利要求 1 或 2 所定义的湿巾包装体，其中所述的一个表面的所述的相对侧边缘部分的刚性为 0.0025kg/cm^{2}至 0.04kg/cm^2

4、如权利要求 1 所定义的湿巾包装体，其中所述的一个表面的相对侧边缘部分和/或所述的另一个表面的相对侧边缘部分的刚性加强是通过折边密封来进行的。

湿巾包装体

技术领域

本发明涉及一种湿巾包装体，该包装体包括湿巾和一个在其中储存湿巾的储存体，且更特殊地涉及一种湿巾包装体，其中可以进行重叠的储存，一个开启和闭合标签可以方便地贴合和揭开，湿巾可以方便地从中抽出，且可在低成本下生产。

背景技术

迄今，人们熟知的湿巾包装体具有一个含有湿巾的储存体，湿巾由一种消毒剂或一种化妆材料浸渍。图 3 所示为这样一种常规的湿巾包装体的一个例子。湿巾包装体 100 包括湿巾 111 和在其中储存湿巾的储存体 112。储存体 112 具有一个向外开口 113，通过该开口湿巾可以被抽出。向外开口 113 由一个可分离地〔可剥离地〕连接在储存体 112 上的开、关复盖标签 114 来复盖。

储存体 112 的形成是通过密封一个套筒状包装材料的相对开口来进行的。为方便携带等原因，包装材料由一种软膜制成。使用软膜作为包装材料会造成储存体 112 缺乏形状保持性。由于这个原因，常规的湿巾包装体 100 具有这样的问题，即几个湿巾包装体的重叠储存是困难的；这样重叠起来的湿巾包装体趋于失稳，开、关复盖标签 114 难以从储存体 112 上分离和贴合，湿巾 111 难以从储存体中抽出等等。

为了加强形状保持性，已提出的一种已知方法如在日本实用新案申请 No.37329/1985 中的讨论，其中一个用人造树脂等材料制成的板被插入在储存体的顶面和其中的湿巾之间。然而，该常规技术要求额外的制造板及将板插入在储存体的顶面和其中的湿巾之间的过程。另外，使用后的处理成为另一个问题。

发明内容

因此，本发明的一个目的是要提供一种湿巾包装体，其中可以进行重叠的储存，开启和闭合标签可以方便地贴合和揭开，而且湿巾可以方便地从中抽出。

本发明通过提供一种湿巾包装体已经达到了上述目的，该包装体包括湿巾和一个在其中储存湿巾的储存体，该储存体具有一个向外开口，通过该开口湿巾可以被抽出，此向外开口由一个可分离地连接在储存体上的开、关复盖标签来复盖，所述储存体具有一个通常为矩形平行管状的本体，该本体由通常为方形套筒状且相对两端开启的包装材料

形成，一个向外开口，通过该开口湿巾可以被抽出，该开口形成于包装材料的一个表面上，所述的一个表面的相对侧边缘部分和/或与所述的一个表面相对的另一个表面的相对侧边缘部分被刚性加强，从而使它们具有自支撑性质，且两个表面在开启的相对两端被密封，密封后的相对两端被固定，从而使一个表面在通常为矩形平行管状的本体中形成相对的两个端面。

根据本发明的一种湿巾包装体，可以进行重叠的储存，开启和闭合标签可以方便地贴合和揭开，湿巾可以方便地从中抽出，且可在低成本下生产。

附图说明

图 1 为表示根据本发明的一种实施方案的湿巾包装体的立体图；

图 2 为根据本发明的另一种实施方案的湿巾包装体的平面图；

图 3 表示一个常规湿巾包装体的立体图。

具体实施方式

现在将结合附图具体描述根据本发明的湿巾包装体的一个实施方案。值得注意的是，下面描述的湿巾包装体是一种根据本发明实施的、用来清洁婴儿臀部的湿巾包装体。

图 1 为表示根据本发明的一种实施方案的湿巾包装体的立体图。

如图 1 所示，湿巾包装体 1 包括湿巾 11 和在其中储存湿巾 11 的储存体 12。储存体 12 具有一个向外开口 13，通过该开口湿巾 11 可以被抽出。向外开口 13 由一个可分离地（可剥离地）连接在储存体 12 上的开、关复盖标签 14 来复盖。该结构与常规的已知技术是一样的。

根据本实施方案的湿巾包装体 1，储存体 12 具有一个通常为矩形平行管状的本体，该本体由通常为方形套筒状且相对两端开启的包装材料形成。向外开口 13 形成于包装材料的表面 12a 上。表面 12a 的相对侧边缘部分 12a′，12a′和与表面 12a 相对的另一个表面 12b 的相对侧边缘部分 12b′，12b′被刚性加强，从而使它们具有自支撑性质。表面 12a 和 12b 在开启的相对两端被密封。两者密封后的相对两端 12d，12d 被固定，从而使表面 12a 在通常为矩形平行管状的本体中形成相对的两个端面 12e，12e（仅示出一个）。

这里描述的术语“自支撑性质”表示，当两个表面在相对的端被密封时，且密封后的相对两端被固定，从而使一个表面在通常为矩形平行管状的本体中形成相对的两个端面，通常为矩形平行管的本体具有的形状保持性达到这样的程度，也即多个储存体能够

重叠起来。

现在将详细描述这个实施方案。包装材料是通过将一种套筒状本体形成为一种通常为方形套筒状结构来产生的，套筒状本体是通过重迭和粘结单个片状件的纵向相对的侧边缘部分的内表面来形成的。表面 12a 的相对侧边缘部分 12a′， 12a′和表面 12b 的相对侧边缘部分 12b′， 12b′〔仅示出一个〕的刚性加强是通过折边密封来进行的。折边密封是指将表面 12a 的相对侧边缘部分 12a′， 12a′或表面 12b 的相对侧边缘部分 12b′， 12b′结合到靠近表面 12a 或 12b 的侧面 12g, 12g〔仅示出一个〕上去的一种方法，从而使它们相应的内表面被连接并由此形成一个整体。一个整体的形成是通过压力结合，用胶粘合，熔化结合等来完成的。片状件的厚度为 20 - 120 μ m 。片状件的材料可以是聚对苯二甲酸乙二酯，铝，或结晶聚丙烯等。

表面 12a 的相对侧边缘部分 12a′， 12a′和表面 12b 的相对侧边缘部分 12b′， 12b′〔仅示出一个〕在一个 2 至 7mm，优选 3 至 5mm 的宽度上与其相邻侧面 12g, 12g〔仅示出一个〕对折密封，从而它们被刚性加强。对折密封部分 12s 位于表面 12a 或表面 12b 的延伸上。由重迭并粘结片状件的内表面而形成的重迭部分 12k 被设置在表面 12b 的中间。

表面 12a 的相对侧边缘部分 12a′， 12a′和表面 12b 的相对侧边缘部分 12b′， 12b′〔仅示出一个〕的刚性优选地为 0.0025kg/cm^{2}或更高，从而获得合适的自支撑性质，以及从产品的质地考虑，为 0.04kg/cm^{2}或更低。

这里所指的刚性定义为所要求的单位面积上所加上的重量〔 kg/cm^2〕，即当方形套筒状包装材料已成形为通常为矩形平管状的本体时，从上面加到本体的整个顶面上从而压塌空心的通常为矩形平行管状的本体〔在没有储存湿巾的状态〕所需要的重量。

该刚性可以以这样一种方式具体确定，其中一块 78X84cm 且重 78g 的丙烯酸板被放在从方形套筒状包装材料形成的矩形本体上，重量通过一台测重机〔 CPU GUAGE9500 系列，由 AIKOH ENGINEERING CO. LTD 生产〕从上面加到丙烯酸板上，由此确定压塌矩形本体的最小重量值 V，然后，计算用下式进行:

R= V/s 〔 R： 刚性，

V： 最小所加重量值，

S： 顶面面积〕

包装材料开启的相对两端的密封所采取的技术与常规的湿巾包装体相对两端的情况一样。密封后的相对两端 12d， 12d 被折迭，使表面 12b 位于内侧，而相互相对的其他

表面用热熔胶固定，由此形成通常为矩形平行管状的本体。

向外开口 13 是通过在表面 12a 的中央区域开启一个椭圆形来形成的。该向外开口设置在储存体 12 的顶面 12T 上。

开、关复盖标签 14 具有一个通常为矩形的形状，在其一端设置有一个舌状手持部分 14a 。一种压敏胶 15 被涂在复盖标签 14 的一个表面的外边缘上。复盖标签 14 通过压敏胶 15 被粘到储存体 12 上，从而使标签相对于储存体 12 能重复地被贴合和分离。

湿巾 11 由纸浆非纺织物构成，由一种消毒剂浸渍。湿巾 11 以交叉排列的方式层叠和储存在储存体 12 中，从而它们以弹起的方式被抽出。

在根据本发明如此构成的湿巾包装体 1 中，储存体 12 的顶面 12T 的相对侧边缘部分 12a′， 12a′和与顶面 12T 相对的底面〔未示出〕的相对侧边缘部分 12b′， 12b′被刚性加强。类似地，储存体 12 的相对端面 12e ， 12e〔仅示出一个〕的相对正交侧边缘部分 12v ， 12v ， 12v ， 12v〔仅示出 3 个〕也是由刚性加强后的侧边缘部分 12a′， 12a′组成。因此，从而保证了储存体 12 的良好形状保持性。

这样，根据本实施方案的湿巾包装体 1 ，多个湿巾包装体 1 的重叠是难以压塌的，可以方便地进行重叠储存。另外，通过方便地将开、关复盖标签 14 相对于储存体 12 贴合和分离，向外开口 13 能够被开启和关闭。再有，湿巾 11 能够方便地从储存体 12 中抽出。

根据本实施方案的湿巾包装体 1 ，由于不需要使用额外的件来加强形状保持性，湿巾包装体的生产花费较少。

本发明不应仅局限于上述实施方案。在不偏离本发明的要领的情况下，可以作适当的修改。

例如，片状件，管状膜等等都可以被成形为通常为方形的形状并用来作为包装材料。

表面 12a 的相对侧边缘部分 12a′， 12a′和另一表面 12b 的相对侧边缘部分 12b′， 12b′〔仅示出一个〕不是绝对需要都刚性加强。 仅表面 12a 的相对侧边缘部分 12a′， 12a′或另一表面 12b 的相对侧边缘部分 12b′， 12b′〔仅示出一个〕进行刚性加强。即使仅表面 12a 的相对侧边缘部分 12a′， 12a′或另一表面 12b 的相对侧边缘部分 12b′， 12b′〔仅示出一个〕被刚性加强，优选的是表面 12a 的相对侧边缘部分 12a′， 12a′被刚性加强。这是因为相对端面 12e ， 12e〔仅示出一个〕的相对正交侧边缘部分 12v ， 12v ， 12v ， 12v〔仅示出 3 个〕在其整个长度上被刚性加强，所以重叠储存能够被加强。

包装材料的相对侧边缘部分 12a′， 12a′， 12b′， 12b′〔仅示出 3 个〕被刚性加强到能确保其自支撑性质的程度即足够。用来加强刚性的技术不限于折边密封。

折边密封不一定要应用在一个 2 至 7mm 的宽度上。折边密封优选地应用在一个 2 至 7mm 的宽度上，更优选地在一个 3 至 5mm 的宽度上。折边密封应用在一个小于 2mm 的宽度上会碰到技术困难。折边密封应用在一个大于 7mm 的宽度上花费太大并且相应与所增加花费的效果是难以获得的。

密封后的相对端 12d， 12d 可以采用除热熔胶以外的适宜方式来固定。

通常为方形套筒状的包装材料的边缘不一定要是 90 度，可以是圆角的。

开、关复盖标签可以按图 2 所示来构筑。该开、关复盖标签 24 在其一端设置有一个手持部分 24a，在其另一端设置有另一个手持部分 24b。该标签 24 还设置有一个切开部分 24c，该部分从首先提及的端部分〔即，一个端部分〕附近的相对侧边缘向一个端部分延伸。当标签 24 从手持部分 24a 被分离时，整个标签 24 被分离。另一方面，当标签 24 从手持部分 24b 被分离时，分离运动被切开部分 24c 隔断，因此，标签 24 能够被重复贴合和分离。在手持部分 24a 上标有“再装〔for refilling〕”，在手持部分 24b 上标有“携带〔for carrying〕”，从而能方便地分辨用于从储存体 12 整个地揭开标签的手持部分 24a 和用于从储存体上重复贴合和揭开的手持部分 24b。

除了作为在上述实施方案的湿巾包装体中用作擦洗婴儿的擦巾且浸渍有一种消毒剂的湿巾的包装体以外，根据本发明的湿巾包装体还可用作其他包装体，如浸渍有一种洗涤剂或杀菌剂的湿巾的包装体，或者是浸渍有一种化妆材料等的湿巾的包装体。

已对本发明进行了描述，显然在不偏离本发明的精神和范围的情况下，可以作同样的修改。

图 1

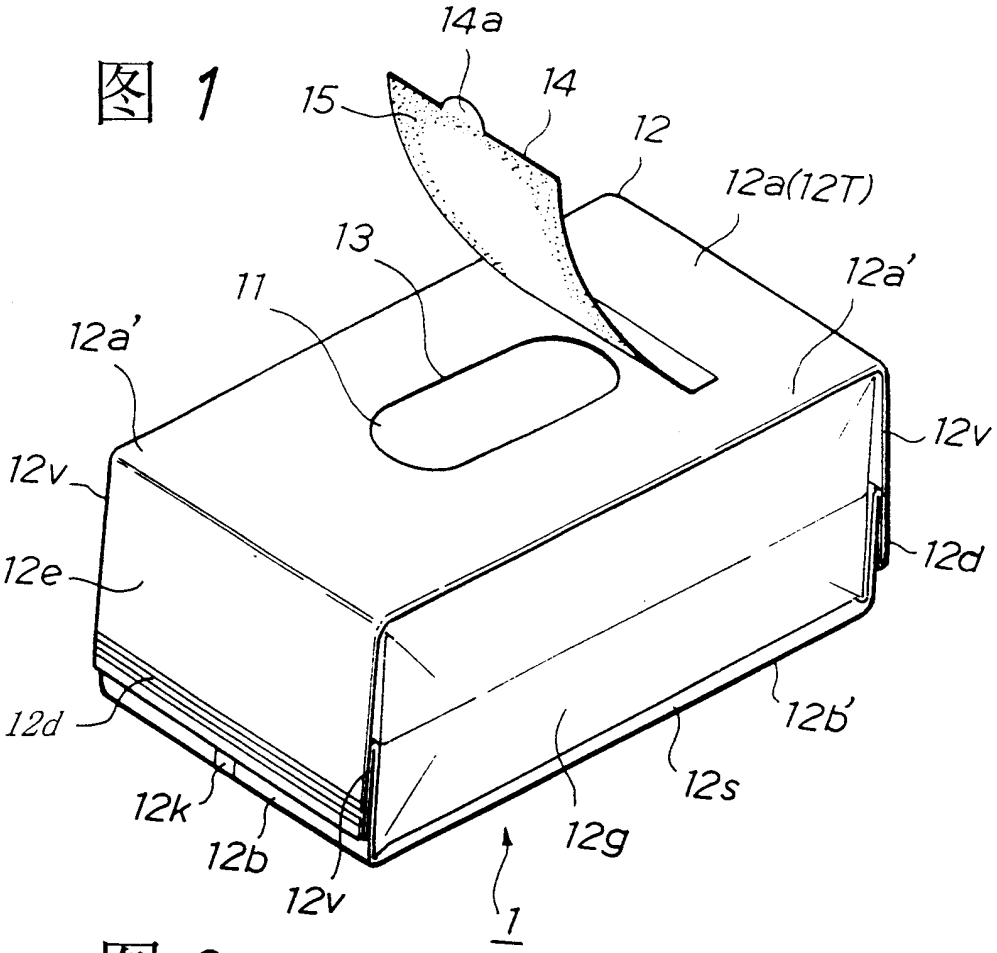
14a
15
14
12
12a(12T)
13
11
12a'
12a'
12v
12v
12e
12d
12b'
12s
12k
12b
12g
12v
1

图 2

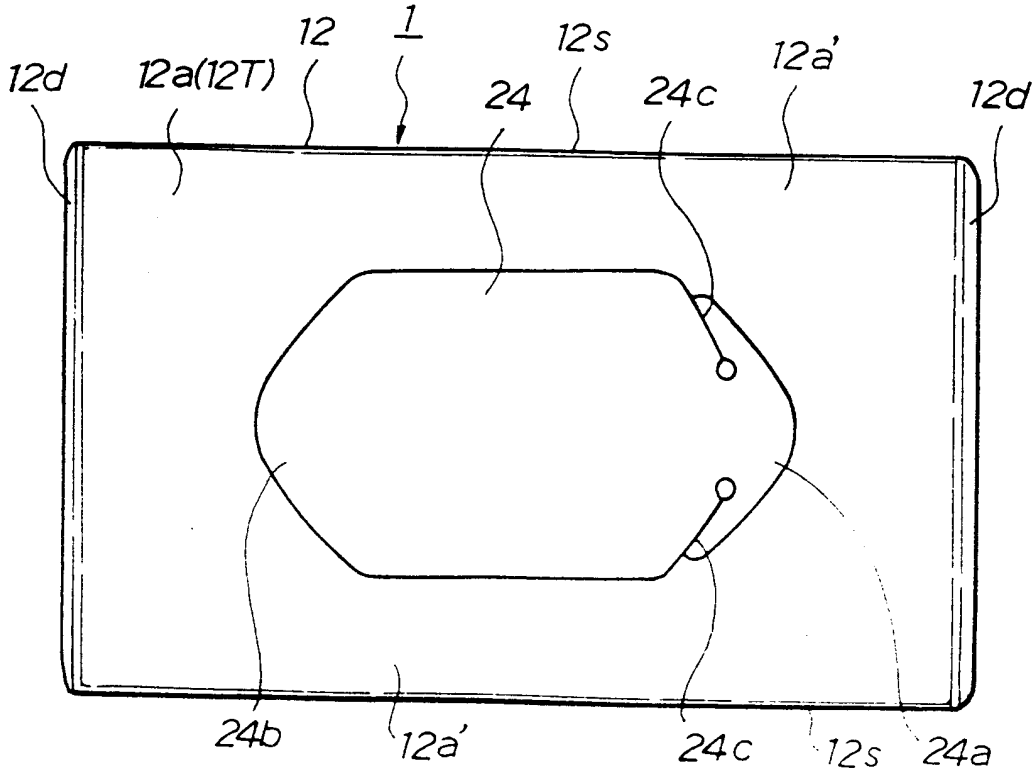
12d
12a(12T)
12
1
12s
24
24c
12a'
12d
24b
12a'
24c
12s
24a

图 3

