(19)中华人民共和国国家知识产权局

(12)发明专利申请

(10)申请公布号 CN 104336900 A
(43)申请公布日 2015.02.11

(21)申请号 201310322032.9

(22)申请日 2013.07.30

(71)申请人 江阴市红卫青山纺织有限公司
地址 214442 江苏省无锡市江阴市临港新城夏港镇澄路777号

(72)发明人 夏宏希

(51)Int.Cl.
A41D 1/04(2006.01)
A41D 27/00(2006.01)
A41D 27/08(2006.01)
A41D 31/00(2006.01)
A41F 1/00(2006.01)

权利要求书1页 说明书2页 附图1页

(54)发明名称

美观且穿着方便的具有层次感羊绒衫

(57)摘要

本发明涉及一种美观且穿着方便的具有层次感羊绒衫，所述羊绒衫包含有衣服本体(1)，衣服本体(1)的前身和袖子由羊绒制成，构成衣服本体(1)的领口(2)的左右领口之间通过卡扣连接，该卡扣由分别设置于左右领口上的环形卡环(2.1)和钩形卡子(2.2)构成，所述钩形卡子(2.2)的钩形头部钩置于环形卡环(2.1)上，所述衣服本体(1)的领口(2)和门襟(3)处设置有加厚条，所述衣服本体(1)的下摆(4)处竖向设置有条状凸起，所述衣服本体(1)的门襟(3)上设置有装饰性的纽扣(5)；所述羊绒衫背面紧密复合有一层面料，所述面料包括网状层，网状层包含镭射反光线，网状层的正面还设置有反光片，反光片的表面设有镭射反光层。本发明具有美观且穿着方便的优点。具有层次感。

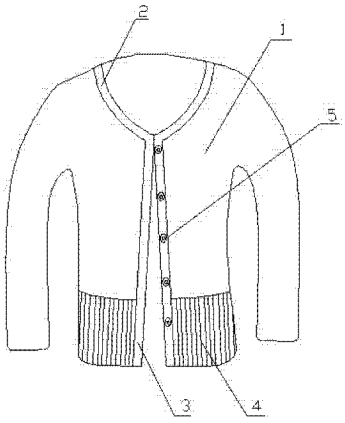

CN 104336900 A

1. 一种美观且穿着方便的具有层次感羊绒衫，所述羊绒衫包含有衣服本体(1)，衣服本体(1)的前身和袖子由羊绒制成，其特征在于：构成衣服本体(1)的领口(2)的左右领口之间通过卡扣连接，该卡扣由分别设置于左右领口上的环形卡环(2.1)和钩形卡子(2.2)构成，所述钩形卡子(2.2)的钩形头部钩置于环形卡环(2.1)上；所述羊绒衫的后身采用面料制成，所述面料包括网状层，网状层包含镭射反光线，镭射反光线在网状层上至少构成一系列等距的直线，网状层的正面还设置有反光片，反光片为透明材料制成的片状，反光片呈圆形，反光片中央具有一个孔，反光片的表面设有镭射反光层。

2. 如权利要求 1 所述一种美观且穿着方便的具有层次感羊绒衫，其特征在于：所述衣服本体(1)的领口(2)和门襟(3)处设置有加厚条。

3. 如权利要求 1 或 2 所述一种美观且穿着方便的具有层次感羊绒衫，其特征在于：所述衣服本体(1)的袖口处设置有环形的加厚条。

4. 如权利要求 1 或 2 所述一种美观且穿着方便的具有层次感羊绒衫，其特征在于：所述衣服本体(1)的下摆(4)处竖向设置有条状凸起。

5. 如权利要求 1 或 2 所述一种美观且穿着方便的具有层次感羊绒衫，其特征在于：所述衣服本体(1)的门襟(3)上设置有装饰性的纽扣(5)。

美观且穿着方便的具有层次感羊绒衫

技术领域

[0001] 本发明涉及一种羊绒衫，尤其是涉及一种即美观而且穿起来方便的羊绒衫，由于羊绒衫服装技术领域。

背景技术

[0002] 羊绒衫，是以山羊绒为原料针织而成的服装，其具有手感细软柔滑、有光泽、保暖性好以及穿着舒适等优点，但是强度较差；而且常规的羊绒衫结构简单、款式单一，仅以羊绒本身具有的白、青、紫等天然色彩进行点缀，不够时尚美观，同时，其一般加工成“V”型领套头衫、开衫或圆领套衫，穿戴不够方便，尤其是对于时尚女性来说，羊绒衫更是一种装饰性的穿戴，经常是在外出时才穿戴，入室即脱去，普通羊绒衫采用的纽扣方式不适宜这种频繁穿戴，因此影响了其销量。另外，存在质感不丰富、不具有层次感和不具有闪光效果等不足。

发明内容

[0003] 本发明的目的在于克服上述不足，提供一种美观且穿着方便的具有层次感羊绒衫。

[0004] 本发明的目的是这样实现的：一种美观且穿着方便的具有层次感羊绒衫，所述羊绒衫包含有衣服本体，衣服本体的前身和袖子由羊绒制成，构成衣服本体的领口的左右领口之间通过卡扣连接，该卡扣由分别设置于左右领口上的环形卡环和钩形卡子构成，所述钩形卡子的钩形头部钩置于环形卡环上；所述羊绒衫的后身采用面料制成，所述面料包括网状层，网状层包含镭射反光线，镭射反光线在网状层上至少构成一系列等距的直线，网状层的正面还设置有反光片，反光片为透明材料制成的片状，反光片呈圆形，反光片中央具有一个孔，反光片的表面设有镭射反光层。

[0005] 本发明一种美观且穿着方便的具有层次感羊绒衫，所述衣服本体的领口和门襟处设置有加厚条。

[0006] 本发明一种美观且穿着方便的具有层次感羊绒衫，所述衣服本体的袖口处设置有环形的加厚条。

[0007] 本发明一种美观且穿着方便的具有层次感羊绒衫，所述衣服本体的下摆处竖向设置有条状凸起。

[0008] 本发明一种美观且穿着方便的具有层次感羊绒衫，所述衣服本体的门襟上设置有装饰性的纽扣。

[0009] 与现有技术相比，本发明的有益效果是：

1、本发明通过卡扣的设置，实现了快速穿戴，且由于通过卡扣连接，因此无需采用纽扣进行连接，纽扣仅需起到装饰作业，因此其可采用各种不同外观状态的装饰性纽扣，增加了其美观性；且为了增加强度设置的加厚条和竖向条状凸起，同时还增加了衣服的立体感和层次感，使得其更具有美观性。

[0010] 2、本发明所采用的面料质感丰富、具有层次感，而且具有闪光效果。

附图说明

[0011] 图 1 为本发明一种美观且穿着方便的具有层次感羊绒衫的结构示意图。

[0012] 图 2 为本发明一种美观且穿着方便的具有层次感羊绒衫的领口处的结构示意图。

[0013] 其中：

衣服本体 1、领口 2、门襟 3、下摆 4、纽扣 5；

环形卡环 2.1、钩形卡子 2.2。

具体实施方式

[0014] 参见图 1 和图 2，本发明涉及的一种美观且穿着方便的具有层次感羊绒衫，所述羊绒衫包含有衣服本体 1，衣服本体 1 的前身和袖子由羊绒制成，所述衣服本体 1 的领口 2 和门襟 3 处设置有加厚条，从而使得这些易磨损的部位有更好的强度，有利于延长羊绒衫的使用寿命；当然，在衣服本体 1 的袖口处也可以设置一环形的加厚条，优选的加厚条采用与衣服本体 1 一样材质的羊绒，某些特殊情况下，还可以采用具有耐磨性能的布料加工成加厚条，从而增加其耐磨性；所述衣服本体 1 的下摆 4 处竖向设置有条状凸起，从而使得其更具有立体感；所述衣服本体 1 的门襟 3 上设置有装饰性的纽扣 5，其仅起到装饰作用，并没有设置与其相对应的纽扣孔；

参见图 2，构成领口 2 的左右领口之间通过卡扣连接，该卡扣由分别设置于左右领口上的环形卡环 2.1 和钩形卡子 2.2 构成，所述钩形卡子 2.2 的钩形头部钩置于环形卡环 2.1 上；采用这种卡扣连接方式，快捷方便，从而使得穿戴者能够快速方便的进行穿戴。

[0015] 所述羊绒衫的后身采用面料制成，所述面料包括网状层，网状层包含镭射反光线，镭射反光线在网状层上至少构成一系列等距的直线，网状层的正面还设置有反光片，反光片为透明材料制成的片状，反光片呈圆形，反光片中央具有一个孔，反光片的表面设有镭射反光层。

[0016] 本领域技术人员根据本专利的构思对上述羊绒衫做的改变与改进均在本专利的保护范围之内；同时，本专利产品的用户对本产品羊绒衫做的后续加工，如在衣服本体内侧贴附塑料薄膜增加其挡风性能、在衣服本体内侧增加里布层以增加其保暖性能等……无论是何种添加，均隶属于本专利的构思，均在本专利的保护范围之内。

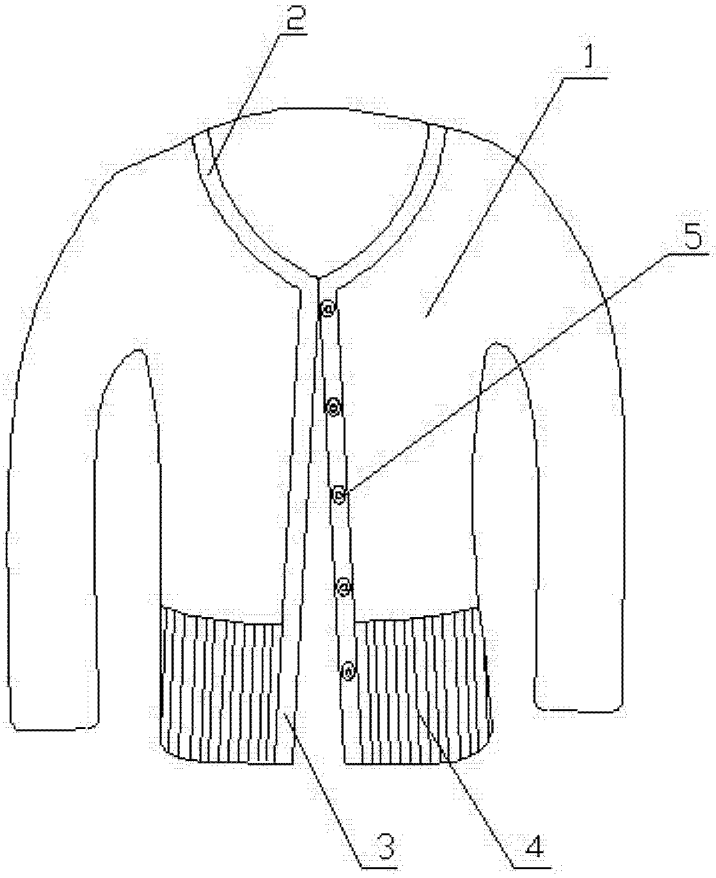

图 1

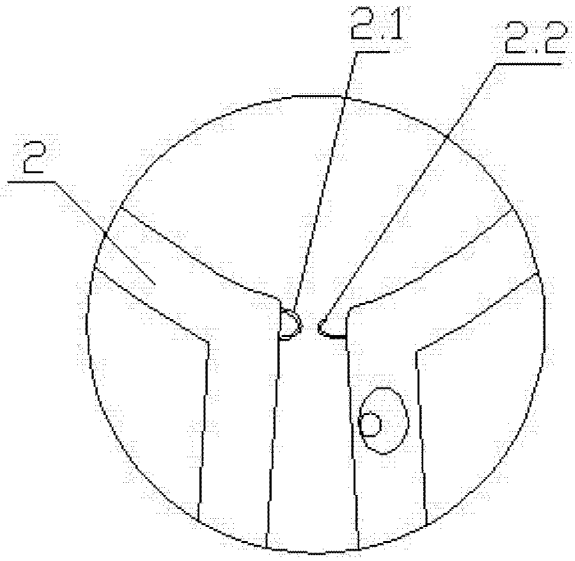

图 2