EGZEMPLARZ ARCHIWALNY
EGZEMPLARZ ARCHIWALNY

RZECZPOSPOLITA POLSKA

Urząd Patentowy Rzeczypospolitej Polskiej

(12) OPIS OCHRONNY WZORU UŻYTKOWEGO

(19) PL (11) 62919

(13) Y1

(21) Numer zgłoszenia: 114700

(51) Int.Cl.
E01F 8/00 (2006.01)

(22) Data zgłoszenia: 22.03.2004

(54) Segment ekranu urbanistycznego

(43) Zgłoszenie ogłoszono:
03.10.2005 BUP 20/05

(45) O udzieleniu prawa ochronnego ogłoszono:
28.02.2007 WUP 02/07

(73) Uprawniony z prawa ochronnego:
Przedsiębiorstwo Budowlano-Usługowe GOMIBUD Sp. z o.o., Borek Szlachecki, PL

(72) Twórca(y) wzoru użytkowego:
Maciej Cichy, Kraków, PL
Tadeusz Kawalec, Kraków, PL
Katarzyna Cicha-Haber, Kraków, PL
Tomasz Kawalec, Kraków, PL

PL 62919 Y1

114700
3

Ru 62919

Segment ekranu urbanistycznego

Przedmiotem wzoru użytkowego jest przepuszczalny dla światła segment wolnostojącego przeciwhałasowego ekranu urbanistycznego

Z polskiego opisu zgłoszeniowego wynalazku P.31967 2 znany jest przeciwhałasowy ekran urbanistyczny, który składa się ze znanych płaskich przeźroczystych płyt dźwiękochłonnych i/lub dźwiękoizolacyjnych, osadzonych w elementach mocujących Płyty oprawione są w ramę i osadzone w dolnym nośnym korycie i górnym nośnym korycie, za pośrednictwem złącza spoczynkowego Koryta są umocowane do dwu pionowych słupów nośnych o przekroju kwadratowym.

Celem wzoru jest opracowanie przepuszczalnego dla światła segmentu ekranu o takiej konstrukcji, która pozwalałaby na prosty montaż segmentu między słupami nośnymi o przekroju dwuteowym, jak też na spiętrzanie segmentów jedne na drugich bez konieczności osadzania ich w korytach nośnych mocowanych do słupów.

Zgodnie ze wzorem, segment ekranu urbanistycznego zawierający dźwiękochłonne i/lub dźwiękoizolacyjne przepuszczalne dla światła płyty oprawione w ramę, charakteryzuje się tym, że jego utworzona z kątowników czworoboczna rama podstawowa, jest podzielona poprzeczką o przekroju teowym na dwa okna, w których osadzone są płyty, przy czym płyty wyposażone są w podkładki i ustalone w ramie

podstawowej drugimi kątownikami, przytwierdzonymi do ramy podstawowej.

Drugie kątowniki są przytwierdzone trwale do umownie dolnego boku ramy podstawowej, zaś do poprzeczki i pozostałych boków ramy podstawowej są przytwierdzone rozłącznie, korzystnie elementami gwintowymi.

Segment według wzoru ma prostą i trwałą konstrukcję. Jest łatwy do wykonania poza placem budowy i wygodny w transporcie, co pozwala znacznie skrócić czas stawiania ekranu. Trwałe przytwierdzenie drugiego kątownika do umownie dolnego boku ramy ułatwia osadzanie płyty podczas montażu segmentu.

Poza tym, segment można łatwo remontować bez konieczności demontażu przęsła dzięki temu, że pozostałe drugie kątowniki utwierdzające płytę są rozłącznie połączone z ramą podstawową.

Przedmiot wzoru uwidoczniono na załączonym rysunku, na którym fig.1 przedstawia segment w widoku od czoła, fig.2 - przekrój A-A na fig.1, fig.3 - przekrój B-B na fig.1, fig.4 - szczegół C na fig.2, a fig.5 - szczegół D na fig.2.

Segment ekranu urbanistycznego zawiera dźwiękochłonne i/lub dźwiękoizolacyjne przepuszczalne dla światła płyty 1 z tworzywa sztucznego, oprawione w czworoboczną ramę podstawową 2, utworzoną z kątowników.

Rama podstawowa 2 jest podzielona poprzeczką 3 na dwa okna, w których osadzone są płyty 1.

Poprzeczka 3 ma przekrój teowy i jest wykonana z jednego teownika lub z dwóch kątowników, co w niczym nie zmienia istoty wzoru.

Płyty 1 wyposażone są na obwodzie w elastyczne podkładki 4, na przykład o kształcie zbliżonym do litery "U". Płyty 1 są ustalone w ramie podstawowej 2 drugimi kątownikami 5, które dociskają płyty 1 do ramion kątowników tworzących ramę

podstawową 2

Do umownie dolnego boku ramy podstawowej 2 drugie kątowniki 5 są przytwierdzone trwale, na przykład przyspawane, zaś do poprzeczki 3 i pozostałych boków ramy podstawowej 2 są przytwierdzone rozłącznie, na przykład elementami gwintowymi.

Segmenty według wzoru umieszcza się miedzy dwuteowymi słupami nośnymi ekranu, wsuwając je od góry słupa w rowek dwuteowników

Obudowanie płyt 1 ze wszystkich stron ramą podstawową 2 oraz usztywnienie ramy podstawowej 2 poprzeczką 3 pozwala na bezpieczne spiętrzanie kilku warstw segmentów bez obawy uszkodzenia płyt 1.

Pełnomocnik

Rzecznik Patentowy
2291
mgr inż. Andrzej Słochowski

114700

4

Zastrzeżenia ochronne

1. Segment ekranu urbanistycznego zawierający dźwiękochłonne i/lub dźwiękoizolacyjne przepuszczalne dla światła płyty oprawione w ramę, znamienny tym, że jego utworzona z kątowników czworoboczna rama podstawowa (2), jest podzielona poprzeczką (3) o przekroju teowym na dwa okna, w których osadzone są płyty (1), wyposażone w podkładki (4) i ustalone w ramie podstawowej (2) drugimi kątownikami (5), przy czym drugie kątowniki (5) są przytwierdzone trwale do umownie dolnego boku ramy podstawowej (2), zaś do poprzeczki (3) i pozostałych boków ramy podstawowej (2) są przytwierdzone rozłącznie.
2. Segment ekranu urbanistycznego według zastrz.1, znamienny tym, że drugie kątowniki (5) są przytwierdzone do ramy podstawowej (2) elementami gwintowymi.

Pełnomocnik:

Rzecznik Patentowy
[illegible]
mgr inż. Andrzej Stachowski

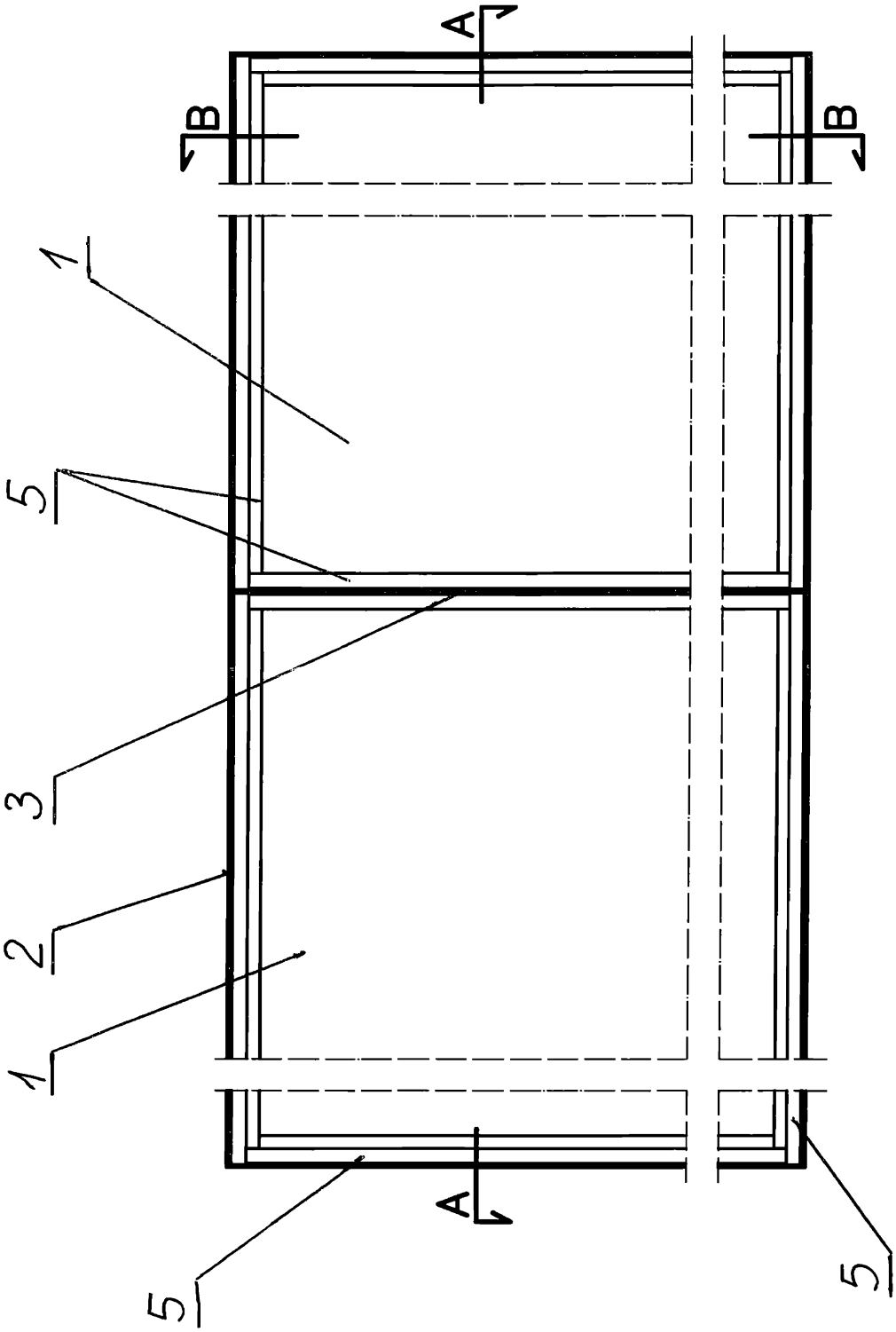

Fig. 1

A–A

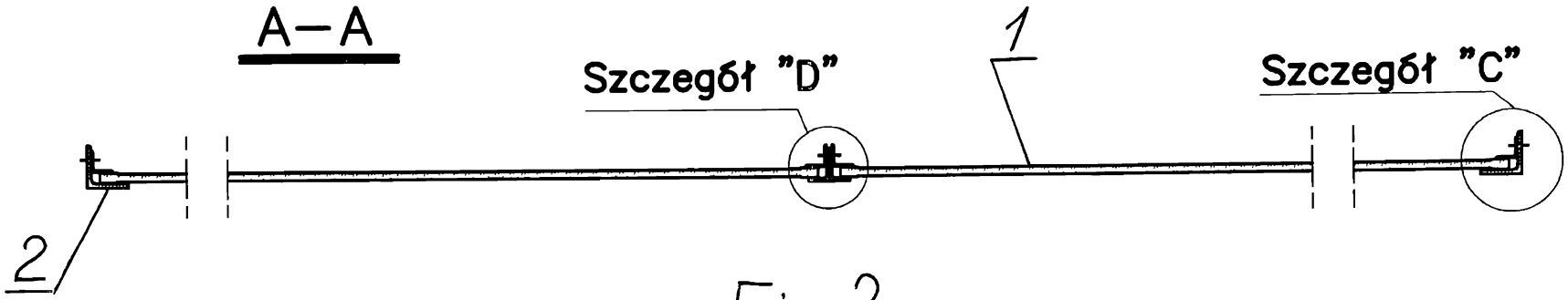

Fig.2

B–B

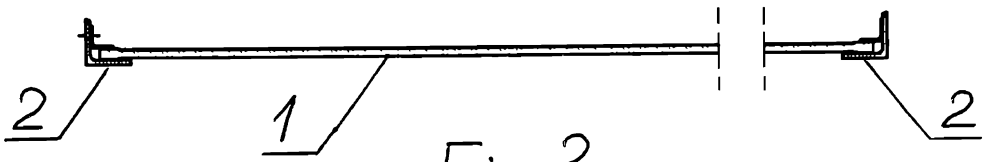

Fig.3

Szczegół "C"

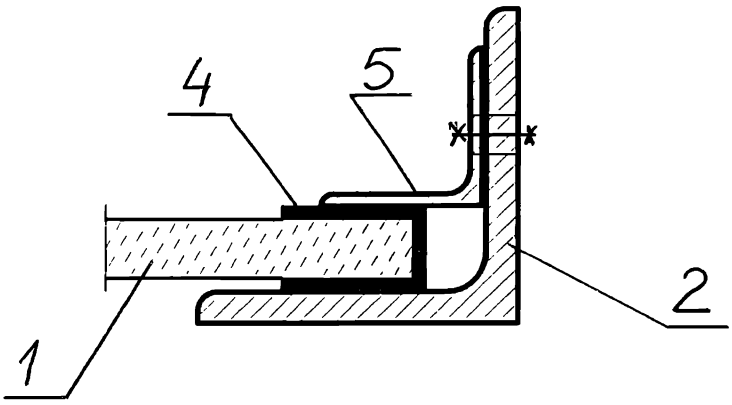

Fig.4

Szczegół "D"

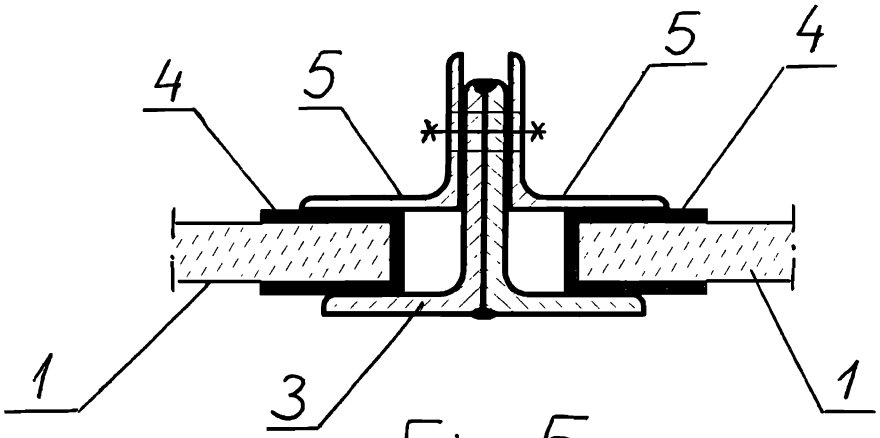

Fig.5