(19)中华人民共和国国家知识产权局

(12)实用新型专利

(10)授权公告号 CN 207591088 U
(45)授权公告日 2018.07.10

(21)申请号 201720525625.9

(22)申请日 2017.05.12

(73)专利权人 中南大学湘雅医院
地址 410008 湖南省长沙市开福区湘雅路87号

(72)发明人 唐文彬 陈立平 袁琼婧

(74)专利代理机构 长沙星耀专利事务所(普通合伙) 43205
代理人 宁星耀

(51)Int.Cl.
A61M 25/02(2006.01)

权利要求书1页 说明书3页 附图2页

(54)实用新型名称

血透用颈内静脉临时导管固定敷贴

(57)摘要

本实用新型公开了一种血透用颈内静脉临时导管固定敷贴，无菌敷贴的内侧设有无菌海绵，无菌海绵覆盖于颈内静脉临时导管穿刺处，无菌敷贴的内侧、无菌海绵的周围设有带胶，无菌纸覆盖于无菌敷贴的内侧，无菌纸与带胶粘贴并能从带胶上撕开；无菌敷贴与弹力棉制的颈环固定连接，颈环上设有开口，颈环的开口端通过第一魔术贴连接，在颈环上、无菌敷贴的两侧均设有固定翼，一侧的固定翼通过对应的第二魔术贴与临时导管静脉端固定连接，另一侧的固定翼通过对应的第二魔术贴与临时导管动脉端固定连接。解决了现有技术中颈内静脉临时导管固定不牢固、无菌敷贴易掉落，从而增大感染风险的问题。

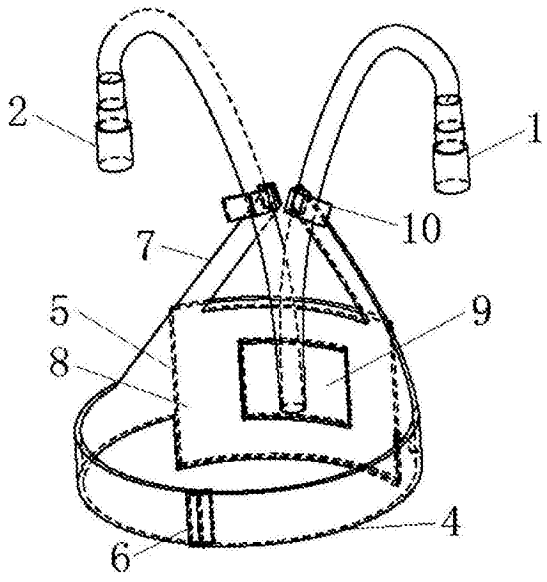

CN 207591088 U

1.一种血透用颈内静脉临时导管固定敷贴，其特征在于，无菌敷贴(3)的内侧设有无菌海绵(9)，无菌海绵(9)覆盖于颈内静脉临时导管穿刺处，无菌敷贴(3)的内侧、无菌海绵(9)的周围设有带胶(8)，无菌纸(5)覆盖于无菌敷贴(3)的内侧，无菌纸(5)与带胶(8)粘贴并能从带胶(8)上撕开；无菌敷贴(3)与弹力棉制的颈环(4)固定连接，颈环(4)上设有开口，颈环(4)的开口端通过第一魔术贴(6)连接，在颈环(4)上、无菌敷贴(3)的两侧均设有固定翼(7)，一侧的固定翼(7)通过对应的第二魔术贴(10)与临时导管静脉端(1)固定连接，另一侧的固定翼(7)通过对应的第二魔术贴(10)与临时导管动脉端(2)固定连接。

2.根据权利要求1所述的一种血透用颈内静脉临时导管固定敷贴，其特征在于，所述临时导管静脉端(1)、颈环(4)与对应的固定翼(7)构成三角形。

3.根据权利要求1所述的一种血透用颈内静脉临时导管固定敷贴，其特征在于，所述临时导管动脉端(2)、颈环(4)与对应的固定翼(7)构成三角形。

4.根据权利要求1所述的一种血透用颈内静脉临时导管固定敷贴，其特征在于，所述固定翼(7)与颈环(4)的连接端的宽度大于固定翼(7)与第二魔术贴(10)连接端的宽度。

5.根据权利要求1所述的一种血透用颈内静脉临时导管固定敷贴，其特征在于，所述无菌敷贴(3)的尺寸为长10cm×宽10cm。

血透用颈内静脉临时导管固定敷贴

技术领域

[0001] 本实用新型属于医用敷贴技术领域，涉及一种血透用颈内静脉临时导管固定敷贴。

背景技术

[0002] 近年来，尿毒症的发病率越来越高但知晓率低，很多患者因浮肿乏力入院检查时即诊断为尿毒症，需要血液透析治疗，此时需建立临时血管通路，最常见的方式就是颈内静脉置管。目前的颈内静脉临时导管由缝线固定在皮肤上，有长约7cm的外段需由胶带固定，临时导管经皮肤入血管处需用无菌纱布覆盖防止感染。临床上血透用的颈内静脉临时导管外段长且粗重，在患者生活中，颈部活动容易导致胶带或无菌纱布脱落，易使细菌入血引起导管相关血流感染，轻则需拔除导管，严重时导致脓毒血症可能致命。目前临床使用的医用敷贴只能覆盖穿刺处，不能兼顾导管外段。

实用新型内容

[0003] 为了达到上述目的，本实用新型提供一种血透用颈内静脉临时导管固定敷贴，方便临床医务人员将无菌敷贴覆盖在导管穿刺处，通过颈环固定无菌敷贴，通过固定翼固定临时导管外段，解决了现有技术中颈内静脉临时导管固定不牢固、无菌敷贴易掉落，从而增大感染风险的问题。

[0004] 本实用新型所采用的技术方案是，一种血透用颈内静脉临时导管固定敷贴，无菌敷贴的内侧设有无菌海绵，无菌海绵覆盖于颈内静脉临时导管穿刺处，无菌敷贴的内侧、无菌海绵的周围设有带胶，无菌纸覆盖于无菌敷贴的内侧，无菌纸与带胶粘贴并能从带胶上撕开；无菌敷贴与弹力棉制的颈环固定连接，颈环上设有开口，颈环的开口端通过第一魔术贴连接，在颈环上、无菌敷贴的两侧均设有固定翼，一侧的固定翼通过对应的第二魔术贴与临时导管静脉端固定连接，另一侧的固定翼通过对应的第二魔术贴与临时导管动脉端固定连接。

[0005] 本实用新型的特征还在于，进一步的，所述临时导管静脉端、颈环与对应的固定翼构成三角形。

[0006] 进一步的，所述临时导管动脉端、颈环与对应的固定翼构成三角形。

[0007] 进一步的，所述固定翼与颈环的连接端的宽度大于固定翼与第二魔术贴连接端的宽度。

[0008] 进一步的，所述无菌敷贴的尺寸为长10cm×宽10cm。

[0009] 本实用新型的有益效果是：医务人员给患者置颈内静脉临时导管成功后，将无菌海绵盖于导管穿刺处，颈环环绕脖颈后通过第一魔术贴在颈后固定无菌敷贴，根据患者颈围不同可做灵活调整；两个固定翼分别通过第二魔术贴固定临时导管静脉端和临时导管动脉端。通过三方面作用，临时导管静脉端、临时导管动脉端固定良好，不易活动；有效防止无菌敷贴掉落，导管穿刺处能够长时间保持无菌。

[0010] 本实用新型符合医疗要求，能够最大程度减少患者导管感染的风险；同时结构简单、成本低廉，适应临床需求，适合工业化生产。

附图说明

[0011] 为了更清楚地说明本实用新型实施例或现有技术中的技术方案，下面将对实施例或现有技术描述中所需要使用的附图作简单地介绍，显而易见地，下面描述中的附图仅仅是本实用新型的一些实施例，对于本领域普通技术人员来讲，在不付出创造性劳动的前提下，还可以根据这些附图获得其他的附图。

[0012] 图1是本实用新型实施例的主视图。

[0013] 图2是图1的左视图。

[0014] 图3是图1的俯视图。

[0015] 图4是本实用新型实施例的立体结构图。

[0016] 图中，1.临时导管静脉端，2.临时导管动脉端，3.无菌敷贴，4.颈环，5.无菌纸，6.第一魔术贴，7.固定翼，8.带胶，9.无菌海绵，10.第二魔术贴。

具体实施方式

[0017] 下面将结合本实用新型实施例中的附图，对本实用新型实施例中的技术方案进行清楚、完整地描述，显然，所描述的实施例仅仅是本实用新型一部分实施例，而不是全部的实施例。基于本实用新型中的实施例，本领域普通技术人员在没有做出创造性劳动前提下所获得的所有其他实施例，都属于本实用新型保护的范围。

[0018] 本实用新型实施例的结构，如图1-4所示，无菌敷贴3的内侧设有无菌海绵9，无菌海绵9覆盖于颈内静脉临时导管穿刺处，无菌敷贴3的内侧、无菌海绵9的周围设有带胶8，无菌纸5覆盖于无菌敷贴3的内侧，无菌纸5与带胶8粘贴并能从带胶8上撕开，无菌纸5用于保护带胶8的粘性、避免细菌侵染无菌海绵9；无菌敷贴3与颈环4固定连接，颈环4上设有开口，颈环4的开口端通过第一魔术贴6连接，在颈环4上、无菌敷贴3的两侧均设有固定翼7，临时导管外段包括临时导管静脉端1和临时导管动脉端2，一侧的固定翼7通过对应的第二魔术贴10与临时导管静脉端1固定连接，另一侧的固定翼7通过第二魔术贴10与对应的临时导管动脉端2固定连接。

[0019] 固定翼7与颈环4的连接端的宽度大于固定翼7与第二魔术贴10连接端的宽度，临时导管静脉端1、颈环4与对应的固定翼7构成三角形，临时导管动脉端2、颈环4与对应的固定翼7构成三角形；方便第二魔术贴10固定的同时，增强固定临时导管静脉端1和临时导管动脉端2的强度和稳定性。

[0020] 其中，无菌敷贴3的尺寸为长10cm×宽10cm，符合医疗上的无菌要求；无菌敷贴3与颈环4缝合连接。无菌海绵9覆盖于颈内静脉临时导管穿刺处，无菌海绵9能够确保穿刺处伤口透气，若有出血或渗液，无菌海绵9能够及时吸收。颈环4采用弹力棉制得，能够紧贴脖颈且不影响呼吸。

[0021] 本实用新型实施例的使用：医务人员给患者置颈内静脉临时导管成功后，撕开无菌纸5，将无菌敷贴3内侧的无菌海绵9覆盖在导管穿刺处，颈环4环绕脖颈后通过第一魔术贴6在颈后固定，由于颈环4采用弹力棉制得，具有弹性，能够根据患者颈围不同可做灵活调

整;两个固定翼7分别绕过临时导管静脉端1和临时导管动脉端2后,分别通过对应的第二魔术贴10将临时导管静脉端1和临时导管动脉端2固定牢固,使得临时导管外段不易活动;颈环4将无菌敷贴3固定牢固,有效防止无菌敷贴3掉落,导管穿刺处能够长时间保持无菌;解决了颈内静脉临时导管无菌覆盖及固定的问题,减少了导管相关血流感染的风险,保护了尿毒症患者有限的血管。

[0022] 需要说明的是,在本文中,术语“包括”、“包含”或者其任何其他变体意在涵盖非排他性的包含,从而使得包括一系列要素的过程、方法、物品或者设备不仅包括那些要素,而且还包括没有明确列出的其他要素,或者是还包括为这种过程、方法、物品或者设备所固有的要素。在没有更多限制的情况下,由语句“包括一个……”限定的要素,并不排除在包括所述要素的过程、方法、物品或者设备中还存在另外的相同要素。

[0023] 以上所述仅为本实用新型的较佳实施例而已,并非用于限定本实用新型的保护范围。凡在本实用新型的精神和原则之内所作的任何修改、等同替换、改进等,均包含在本实用新型的保护范围内。

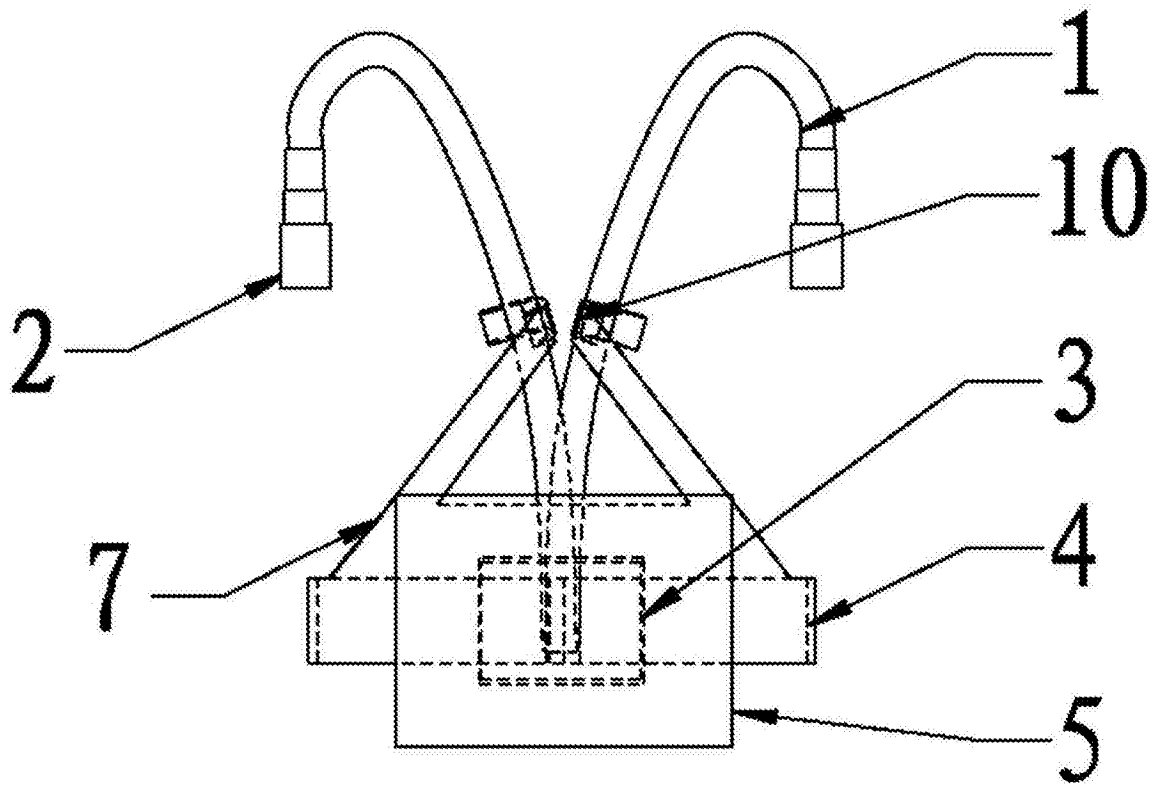

图1

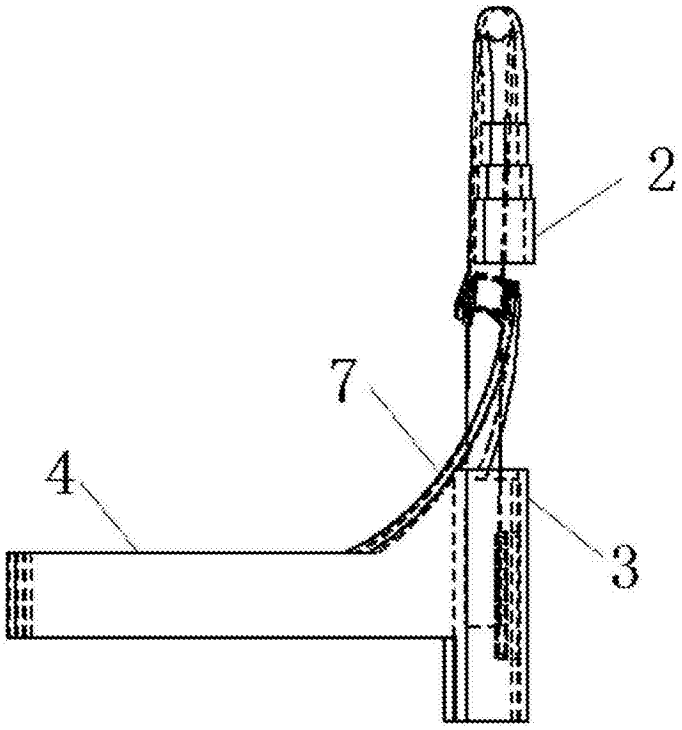

图2

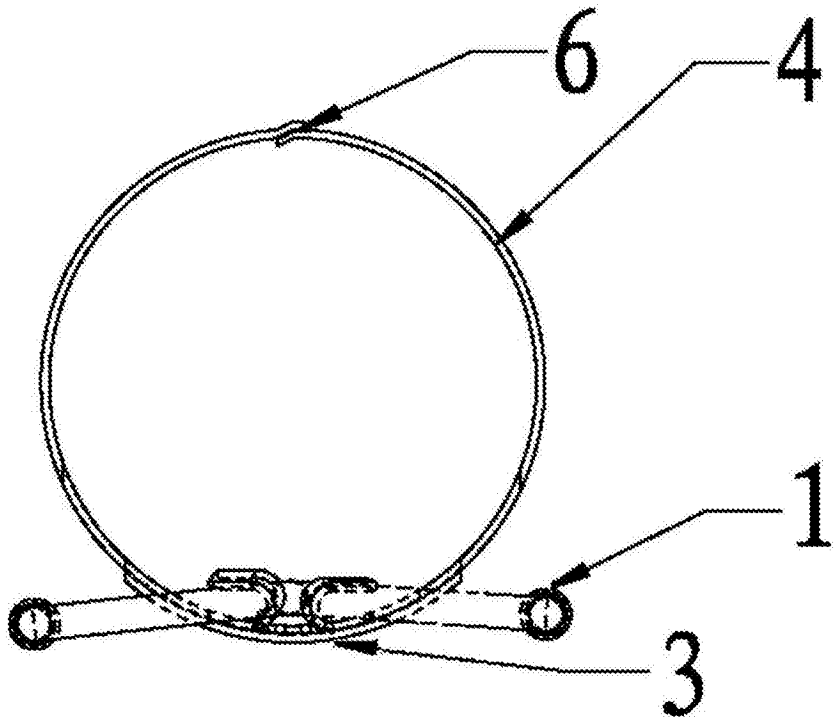

图3

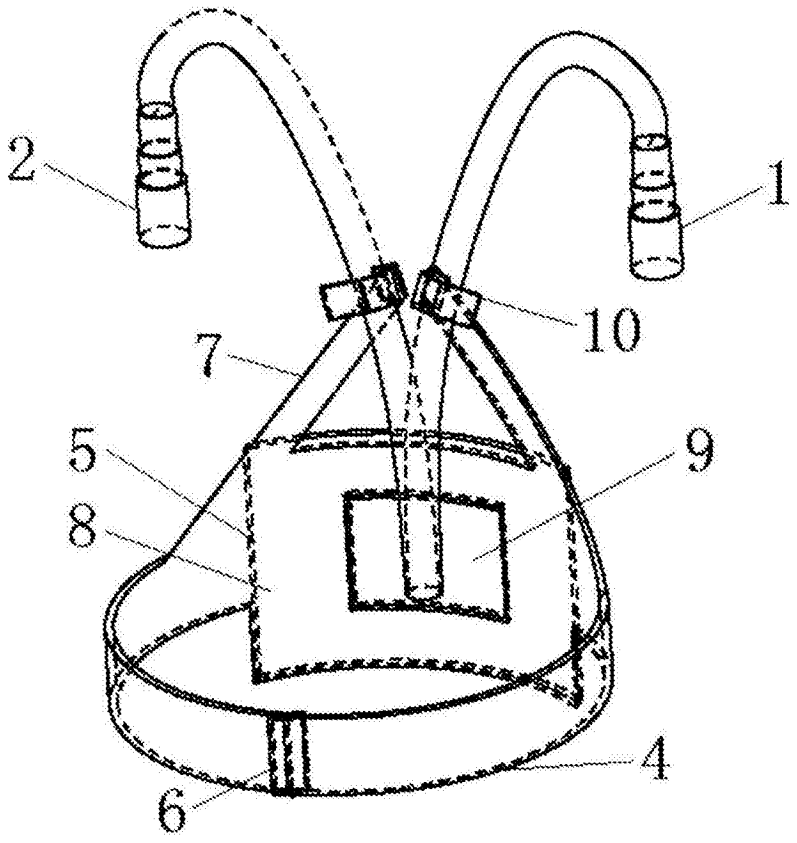

图4