(19)国家知识产权局

(12)实用新型专利

(10)授权公告号 CN 216885592 U
(45)授权公告日 2022.07.05

(21)申请号 202122998273.8

(22)申请日 2021.11.30

(73)专利权人 绍兴柯桥云为纺织有限公司
地址 312030 浙江省绍兴市柯桥区齐贤街道柯北村7幢1楼0102室

(72)发明人 张明华 庞文冲

(51)Int.Cl.
B32B 23/02(2006.01)
B32B 23/10(2006.01)
B32B 9/02(2006.01)
B32B 9/04(2006.01)
B32B 5/08(2006.01)
B32B 3/08(2006.01)
D03D 15/225(2021.01)
D03D 15/217(2021.01)
D03D 15/47(2021.01)
D03D 9/00(2006.01)
D03D 13/00(2006.01)

权利要求书1页 说明书3页 附图4页

(54)实用新型名称

一种新型印花面料

(57)摘要

本实用新型公开一种新型印花面料，涉及印花面料，旨在解决人们皮肤长期接触滋生了细菌和螨虫的衣物的过程中，容易出现瘙痒、长痘等情况，影响衣物的舒适性的问题，其技术方案要点是：包括面层，面层的一侧固定连接有若干条隔层，相邻隔层之间形成有透气道，相邻隔层之间通过吸湿纱连接，隔层为变化网目组织，面层为平纹组织，本实用新型通过设置隔层，能够减少人体与面料之间的接触面积，避免面料长时间与人体接触而使人体感觉到瘙痒，而出现长痘的情况，且还可以通过透气道进行散热，减少了人们的出汗量，提高了人们使用时的舒适性，通过竹纤维，还使得吸湿纱具有较好的抗菌性能，对人们的使用起到防护性。

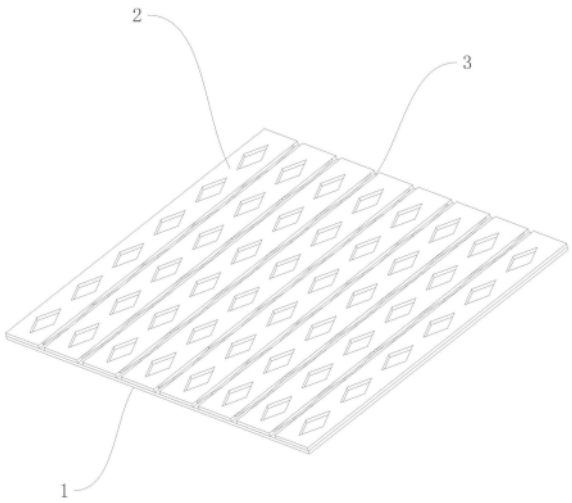

CN 216885592 U

1.一种新型印花面料,其特征在于:包括面层(1),所述面层(1)的一侧固定连接有若干条隔层(2),相邻所述隔层(2)之间形成有透气道(3),相邻所述隔层(2)之间通过吸湿纱(4)连接,所述隔层(2)为变化网目组织,所述面层(1)为平纹组织。

2.根据权利要求1所述的一种新型印花面料,其特征在于:所述隔层(2)的网目经根数和牵引纬根数分别为5根和3根,且所述透气道(3)的口径是隔层(2)宽度的四分之一至三分之一。

3.根据权利要求2所述的一种新型印花面料,其特征在于:所述变化网目组织为6页综,所述变化网目组织自左向右由一条十三下八上的纬面组织、一条十五上六下的经面组织、一条十一上十下的经面组织、一条十一下十上的纬面组织、一条十五上六下的经面组织、一条十三下八上的纬面组织组成。

4.根据权利要求3所述的一种新型印花面料,其特征在于:所述变化网目组织的第一条网目经组织点为四个一下一上一个五下四个一上一下,所述变化网目组织的第二条网目经组织点为一个下八个上三个下七个上两个下,所述变化网目组织的第三条网目经组织点为十个一上一下一个上,所述变化网目组织的第四条网目经组织点为十个一下一上一个下,所述变化网目组织的第五条网目经组织点为一个下八个上三个下七个上两个下,所述变化网目组织的第六条网目经组织点为四个一下一上一个五下四个一上一下。

5.根据权利要求1所述的一种新型印花面料,其特征在于:所述吸湿纱(4)包括纱芯一和若干缠绕在纱芯一上的股纱一,所述股纱一通过若干竹纤维加捻而成。

6.根据权利要求1所述的一种新型印花面料,其特征在于:变化网目组织和平纹组织均通过复合纱线编织而成,所述复合纱线包括纱芯二(5)以及若干缠绕于其外侧的外包线(6),所述纱芯二(5)通过若干芯线(7)假捻而成,所述芯线(7)通过若干粘胶纤维加捻而成,外包线(6)通过若干棉麻纱(8)加捻而成。

一种新型印花面料

技术领域

[0001] 本实用新型涉及印花面料，更具体地说，它涉及一种新型印花面料。

背景技术

[0002] 印花布因花纹精美和样式繁多等特点一直以来都深受人们的喜爱，常作为婚嫁用品、各种服装等的面料。且印花面料用作衣服、被褥等生活纺织用品时，常与人体的皮肤接触，而衣物在潮湿、汗液等条件下容易滋生细菌，螨虫等生物，在人们皮肤长期接触细菌和螨虫的过程中，容易出现瘙痒、长痘等情况，影响衣物的舒适性。

[0003] 因此需要提出一种新的方案来解决这个问题。

实用新型内容

[0004] 本实用新型的目的就在为了解决上述的问题而提供一种新型印花面料。

[0005] 本实用新型的上述技术目的是通过以下技术方案得以实现的：一种新型印花面料，包括面层，所述面层的一侧固定连接有若干条隔层，相邻所述隔层之间形成有透气道，相邻所述隔层之间通过吸湿纱连接，所述隔层为变化网目组织，所述面层为平纹组织。

[0006] 通过采用上述技术方案，通过设置隔层，使得本面料作为衣物进行使用时，能够以隔层与人体的表面进行接触，继而减少人体与面料之间的接触面积，避免面料长时间与人体接触而使人体感觉到瘙痒，而出现长痘的情况，且人们在于面料接触时，还可以通过透气道进行散热，故而减少了人们的出汗量，提高了人们使用时的舒适性。

[0007] 本实用新型进一步设置为：所述隔层的网目经根数和牵引纬根数分别为5 根和3根，且所述透气道的口径是隔层宽度的四分之一至三分之一。

[0008] 通过采用上述技术方案，由于隔层的网目经根数和牵引纬根数分别为5根和3根，从而使得编织出来的隔层并非以单根纱线来与人体接触，还由于透气道的口径是隔层宽度的四分之一至三分之一，适当增大了面料与人体的接触面积，使得人们接触时较为舒适。

[0009] 本实用新型进一步设置为：所述变化网目组织为6页综，所述变化网目组织自左向右由一条十三下八上的纬面组织、一条十五上六下的经面组织、一条十一上十下的经面组织、一条十一下十上的纬面组织、一条十五上六下的经面组织、一条十三下八上的纬面组织组成。

[0010] 本实用新型进一步设置为：所述变化网目组织的第一条网目经组织点为四个一下一上一个五下四个一上一下，所述变化网目组织的第二条网目经组织点为一个下八个上三个下七个上两个下，所述变化网目组织的第三条网目经组织点为十个一上一下一个上，所述变化网目组织的第四条网目经组织点为十个一下一上一个下，所述变化网目组织的第五条网目经组织点为一个下八个上三个下七个上两个下，所述变化网目组织的第六条网目经组织点为四个一下一上一个五下四个一上一下。

[0011] 通过采用上述技术方案，通过上述编织结构，从而使得人们能够获得一体成型的隔层以及面层，使得面料具有较好的整体性。

[0012] 本实用新型进一步设置为:所述吸湿纱包括纱芯一和若干缠绕在纱芯一上的股纱一,所述股纱一通过若干竹纤维加捻而成。

[0013] 通过采用上述技术方案,通过竹纤维,使得复合纱具有抗菌、抑菌的功能,故而使得吸湿纱具有一定的抗菌性能,对人们的使用起到防护作用。

[0014] 本实用新型进一步设置为:变化网目组织和平纹组织均通过复合纱线编织而成,所述复合纱线包括纱芯二以及若干缠绕于其外侧的外包线,所述纱芯二通过若干芯线假捻而成,所述芯线通过若干粘胶纤维加捻而成,外包线通过若干棉麻纱加捻而成。

[0015] 通过采用上述技术方案,通过粘胶纤维,从而使得芯层具有较好的吸水透气散湿的效果,并且还令本面料具有较好的弹性。

[0016] 综上所述,本实用新型具有以下有益效果:

[0017] 通过设置隔层,使得本面料作为衣物进行使用时,能够以隔层与人体的表面进行接触,继而减少人体与面料之间的接触面积,避免面料长时间与人体接触而使人体感觉到瘙痒,而出现长痘的情况,且人们在于面料接触时,还可以通过透气道进行散热,故而减少了人们的出汗量,提高了人们使用时的舒适性。

附图说明

[0018] 图1为本实用新型的结构示意图;

[0019] 图2为图1中A处的放大示意图;

[0020] 图3为本实用新型的变化网目组织图;

[0021] 图4为本实用新型中复合纱线的切片图。

[0022] 附图标记:1、面层;2、隔层;3、透气道;4、吸湿纱;5、纱芯二;6、外包线;7、芯线;8、棉麻纱。

具体实施方式

[0023] 下面将结合本实用新型实施例中的附图,对本实用新型实施例中的技术方案进行详细地描述。

[0024] 实施例:

[0025] 请参阅图1和图2所示,一种新型印花面料,包括面层1,面层1的一侧固定连接有若干条隔层2,相邻隔层2之间形成有透气道3,相邻隔层2之间通过吸湿纱4连接,隔层2为变化网目组织,面层1为平纹组织。

[0026] 请参阅图3所示,隔层2的网目经根数和牵引纬根数分别为5根和3根,且透气道3的口径是隔层2宽度的四分之一至三分之一,变化网目组织为6页综,变化网目组织自左向右由一条十三下八上的纬面组织、一条十五上六下的经面组织、一条十一上十下的经面组织、一条十一下十上的纬面组织、一条十五上六下的经面组织、一条十三下八上的纬面组织组成,变化网目组织的第一条网目经组织点为四个一下一上一个五下四个一上一下,变化网目组织的第二条网目经组织点为一个下八个上三个下七个上两个下,变化网目组织的第三条网目经组织点为十个一上一下一个上,变化网目组织的第四条网目经组织点为十个一下一上一个下,变化网目组织的第五条网目经组织点为一个下八个上三个下七个上两个下,变化网目组织的第六条网目经组织点为四个一下一上一个五下四个一上一下。

[0027] 请参阅图2所示，吸湿纱4包括纱芯一和若干缠绕在纱芯一上的股纱一，股纱一通过若干竹纤维加捻而成。

[0028] 请参阅图4所示，变化网目组织和平纹组织均通过复合纱线编织而成，复合纱线包括纱芯二5以及若干缠绕于其外侧的外包线6，纱芯二5通过若干芯线 7假捻而成，芯线7通过若干粘胶纤维加捻而成，外包线6通过若干棉麻纱8加捻而成。

[0029] 当人们需要获取本面料时，首先将若干粘胶纤维送入到加捻机内进行加捻，而后得到芯线7，并且将若干芯线7进行通过倍捻假捻机进行假捻得到纱芯二5，而将若干棉麻纱8通过加捻机进行加捻得到外包线6，将外包线6通过环锭纺机缠绕于纱芯二5的外侧得到复合纱线。

[0030] 将三根复合纱线作为网目经和五根复合纱线作为牵引纬，将若干复合纱线按照一上一下的平纹组织一同送入到喷水织机内，此时为了使得网目经更好地浮显于表面，穿筘时，将网目经与平纹组织的经线穿入到同一筘齿内，网目经和牵引纬按照变化网目组织的第一条网目经组织点为四个一下一上一个五下四个一上一下，变化网目组织的第二条网目经组织点为一个下八个上三个下七个上两个下，变化网目组织的第三条网目经组织点为十个一上一下一个上，变化网目组织的第四条网目经组织点为十个一下一上一个下，变化网目组织的第五条网目经组织点为一个下八个上三个下七个上两个下，变化网目组织的第六条网目经组织点为四个一下一上一个五下四个一上一下的方式进行喷织，从而得到面层1以及一体成型的若干隔层2和透气道3，即可得到本面料。

[0031] 当本面料作为衣物进行使用时，相邻隔层2之间形成有透气道3，使得面料的透气效果能够增强，同时隔层2所在的一侧为与人体接触的一侧，且由于透气道3的口径是隔层2宽度的四分之一至三分之一，当隔层2与人体的表面进行接触时，能够减少人体与面料之间的接触面积，故而避免面料长时间与人体接触而使人体感觉到瘙痒而出现长痘的情况，提高了人们使用时的舒适性。

[0032] 以上所述仅是本实用新型的优选实施方式，本实用新型的保护范围并不仅局限于上述实施例，凡属于本实用新型思路下的技术方案均属于本实用新型的保护范围。应当指出，对于本技术领域的普通技术人员来说，在不脱离本实用新型原理前提下的若干改进和润饰，这些改进和润饰也应视为本实用新型的保护范围。

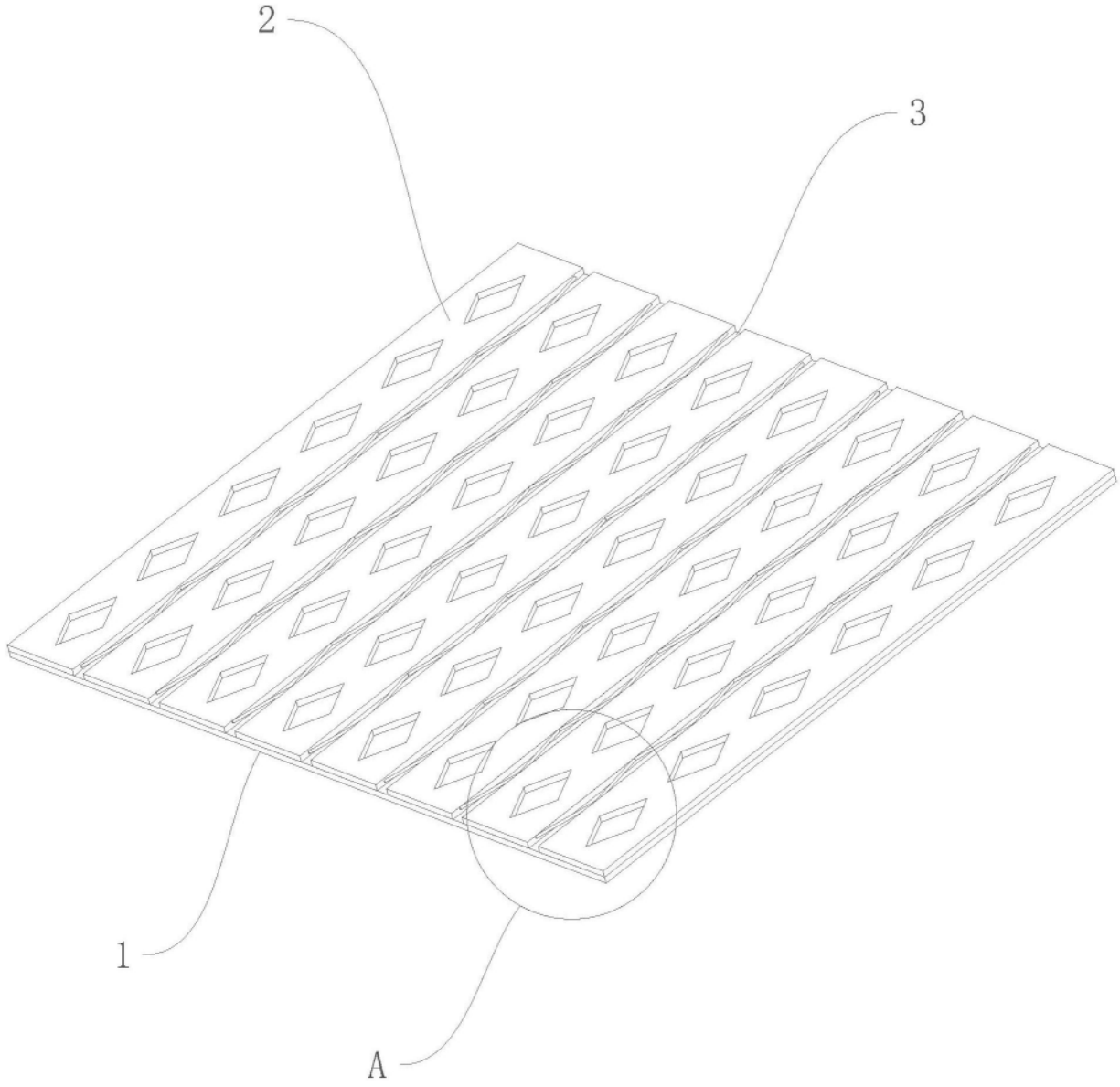

图1

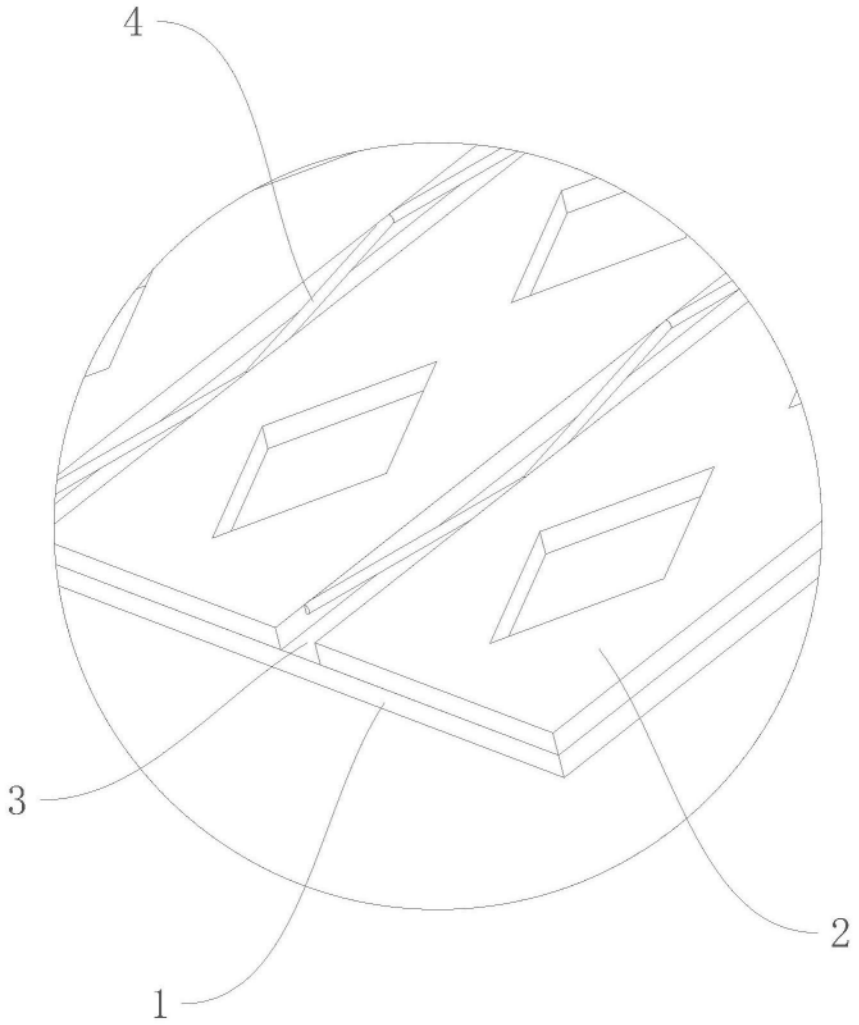

图2

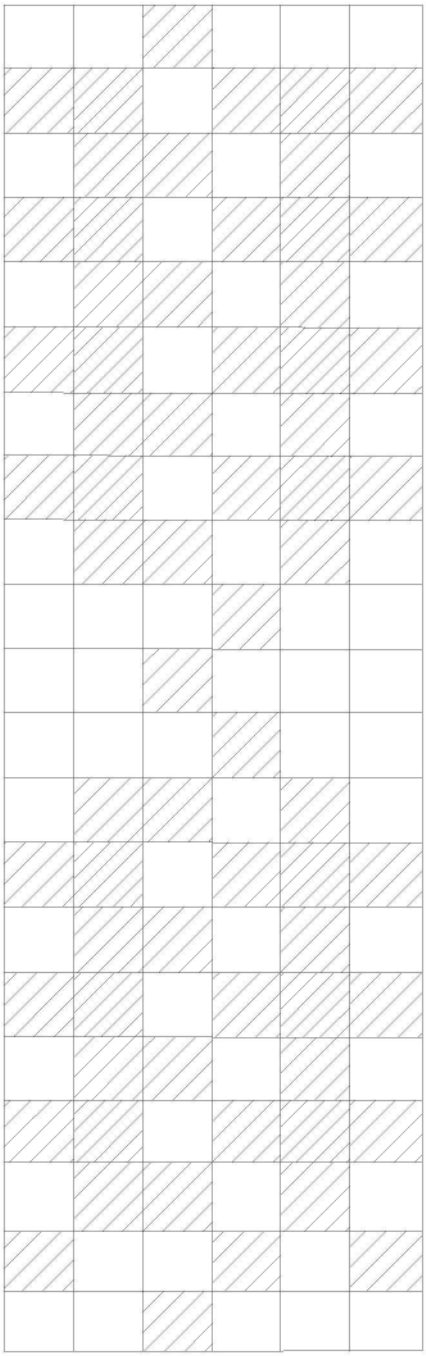

图3

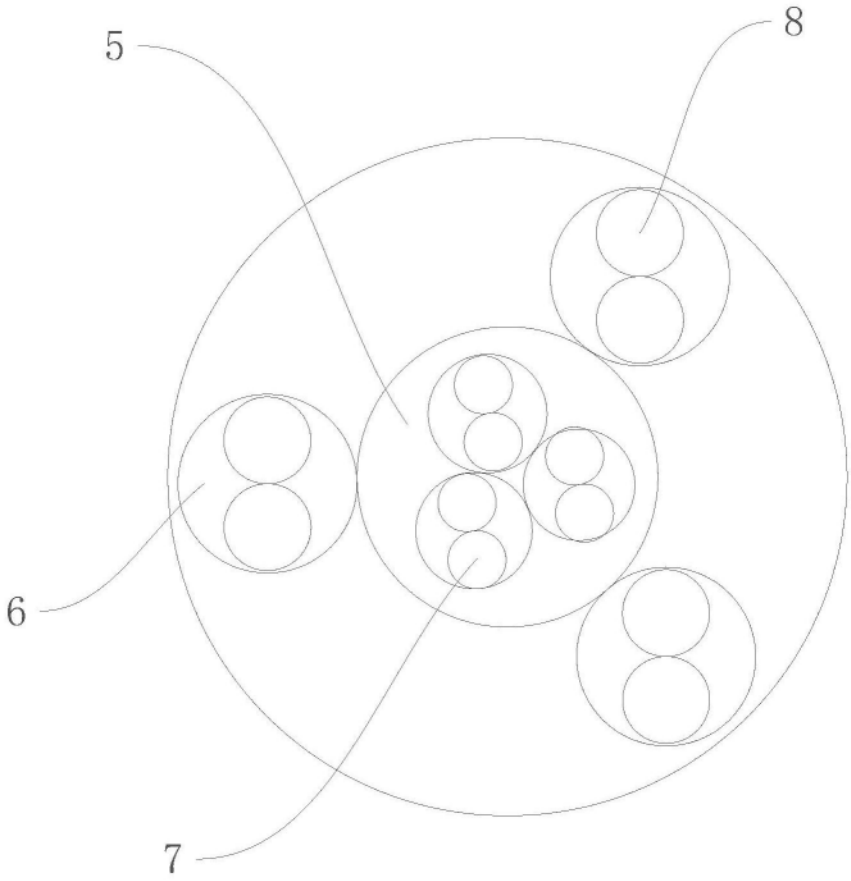

图4