(19)中华人民共和国国家知识产权局

(12)实用新型专利

(10)授权公告号 CN 203359047 U
(45)授权公告日 2013.12.25

(21)申请号 201320348185.6

(22)申请日 2013.06.18

(73)专利权人 华东师范大学
地址 200241 上海市闵行区东川路500号

(72)发明人 蒋婧雯 定律

(74)专利代理机构 上海蓝迪专利事务所 31215
代理人 徐筱梅 张翔

(51)Int.Cl.
B65D 8/04(2006.01)
B65D 25/20(2006.01)

权利要求书1页 说明书2页 附图2页

(54)实用新型名称

内胆可替换的容器

(57)摘要

本实用新型公开了一种内胆可替换的容器，包括支撑体、内胆及胆盖，所述支撑体为头部设有螺钉孔的两片金属片，内胆由两件PET塑料的椭圆半壳体构成，半壳体上设有流道；所述内胆的两件半壳体对扣而成；所述内胆置于中间，支撑体的两片金属片呈“人”字型设于内胆两侧，且螺钉将支撑体与内胆固连，胆盖扣装在内胆的流道外侧。本实用新型支撑体可重复使用，在二次购置产品时，只需替换内胆，符合节能环保的理念，具有容器制作简单，节约包装成本，使用方便，造型美观的优点。

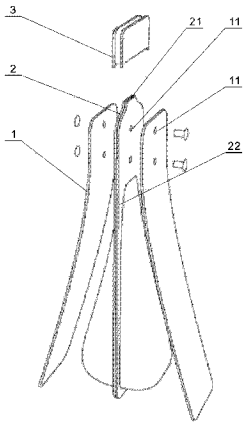

CN 203359047 U

1. 一种内胆可替换的容器，其特征在于它包括支撑体（1）、内胆（2）及胆盖（3），所述支撑体（1）为头部设有螺钉孔（11）的两片金属片，内胆（2）由两件 PET 塑料的椭圆半壳体构成，半壳体上设有翻边（22），翻边（22）上设有流道（21）及与支撑体（1）对应的螺钉孔（11）；所述内胆（2）的两件半壳体对扣并经翻边（22）热压而成；所述内胆（2）置于中间，支撑体（1）的两片金属片呈“人”字形设于内胆（2）两侧，且螺钉穿过螺钉孔（11）将支撑体（1）与内胆（2）固连，胆盖（3）扣装在内胆（2）的流道（21）外侧。

内胆可替换的容器

技术领域

[0001] 本实用新型涉及包装技术领域用于清洁、护理制剂或化妆品的包装，尤其是一种内胆可替换的容器。

背景技术

[0002] 清洁、护理制剂及化妆品是我们日常生活中必不可少的生活用品，现有技术所用的包装容器主要形式是管状、泵装、瓶装及袋装等常见的容器。存在的问题是，现有包装的外观陈旧，不具有新鲜感，陈设不美观，使用方法常态化，使用不方便，不能重复利用，不利于新产品的推陈出新，不适应节能环保的理念。

实用新型内容

[0003] 本实用新型的目的是针对现有技术的不足而提供一种内胆可替换的容器，本实用新型支撑体可重复使用，在二次购置产品时，只需替换内胆，符合节能环保的理念，具有容器制作简单，节约包装成本，使用方便，造型美观的优点。

[0004] 实现本实用新型目的的具体技术方案是：

[0005] 一种内胆可替换的容器，其特点包括支撑体、内胆及胆盖，所述支撑体为头部设有螺钉孔的两片金属片，内胆由两件 PET 塑料的椭圆半壳体构成，半壳体上设有翻边，翻边上设有流道及与支撑体对应的螺钉孔；所述内胆的两件半壳体对扣并经翻边热压而成；所述内胆置于中间，支撑体的两片金属片呈“人”字形设于内胆两侧，且螺钉穿过螺钉孔将支撑体与内胆固连，胆盖扣装在内胆的流道外侧。

[0006] 本实用新型支撑体可重复使用，在二次购置产品时，只需替换内胆，符合节能环保的理念，具有容器制作简单，节约包装成本，使用方便，造型美观的优点。

附图说明

[0007] 图 1 为本实用新型的结构示意图；

[0008] 图 2 为本实用新型内胆的结构示意图；

[0009] 图 3 为本实用新型的使用状态示意图。

具体实施方式

[0010] 参阅图 1、图 2，本实用新型包括支撑体 1、内胆 2 及胆盖 3，所述支撑体 1 为头部设有螺钉孔 11 的两片金属片，内胆 2 由两件 PET 塑料的椭圆半壳体构成，半壳体上设有翻边 22，翻边 22 上设有流道 21 及与支撑体 1 对应的螺钉孔 11；所述内胆 2 的两件半壳体对扣并经翻边 22 热压而成；所述内胆 2 置于中间，支撑体 1 的两片金属片呈“人”字形设于内胆 2 两侧，且螺钉穿过螺钉孔 11 将支撑体 1 与内胆 2 固连，胆盖 3 扣装在内胆 2 的流道 21 外侧。

[0011] 本实用新型是这样使用的：

[0012] 参阅图 1、图 2、图 3，本实用新型使用时，将胆盖 3 从内胆 2 上取下，按压支撑体 1 的两片“人”字形的金属片，使金属片挤压内胆 2，罐装于内胆 2 内的清洁、护理制剂或化妆品受到挤压，从流道 21 内流出，供洗涤使用。使用完毕，将支撑体 1 置于桌面上，即可稳定的陈设摆放，造型非常美观。当清洁、护理制剂或化妆品用完后，只需替换内胆，支撑体可重复使用，更换内胆 2 时，只需拆下螺钉，更换新的内胆 2，再重新将支撑体 1 与内胆 2 固连，并将胆盖 3 扣装在内胆 2 的流道 21 外侧即可。本实用新型既有节约材料、减少成本、简化工艺、节能环保的效果，又具有使用方便，造型美观大方的优点。

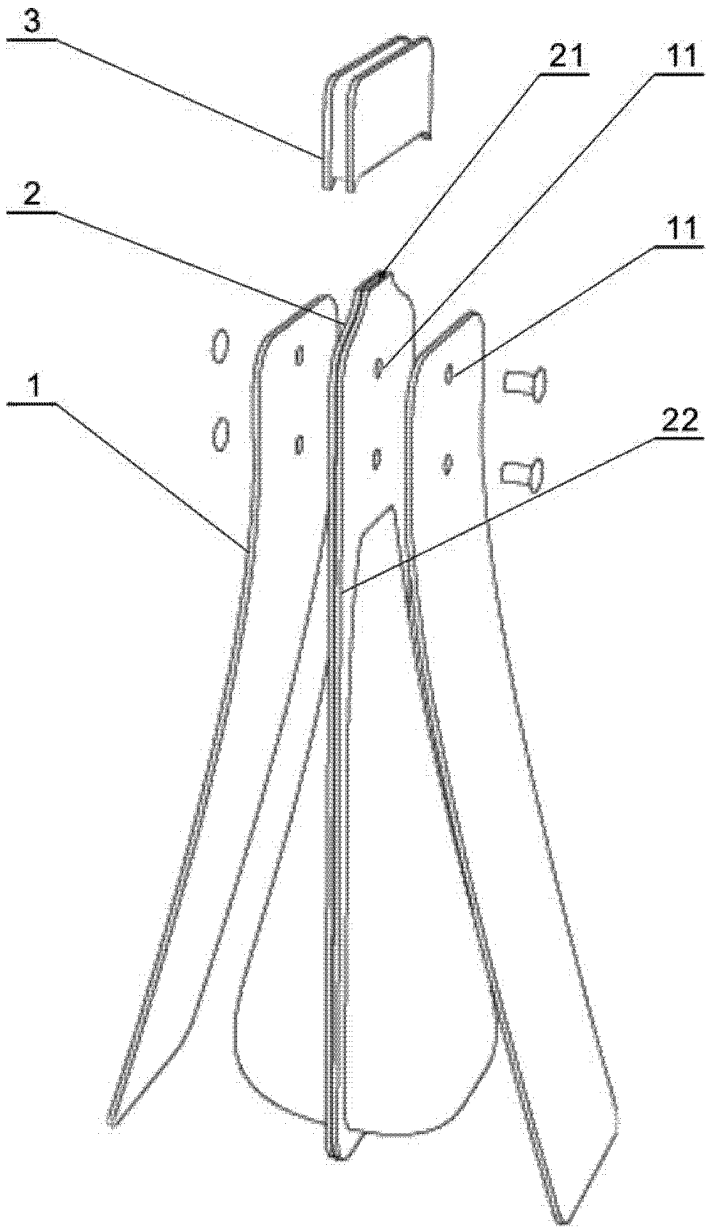

图 1

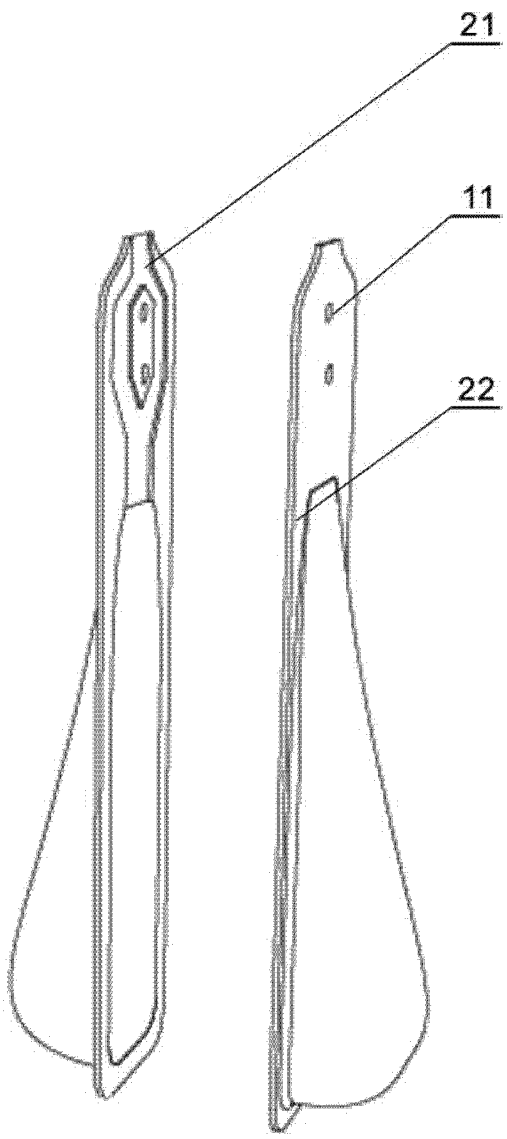

图 2

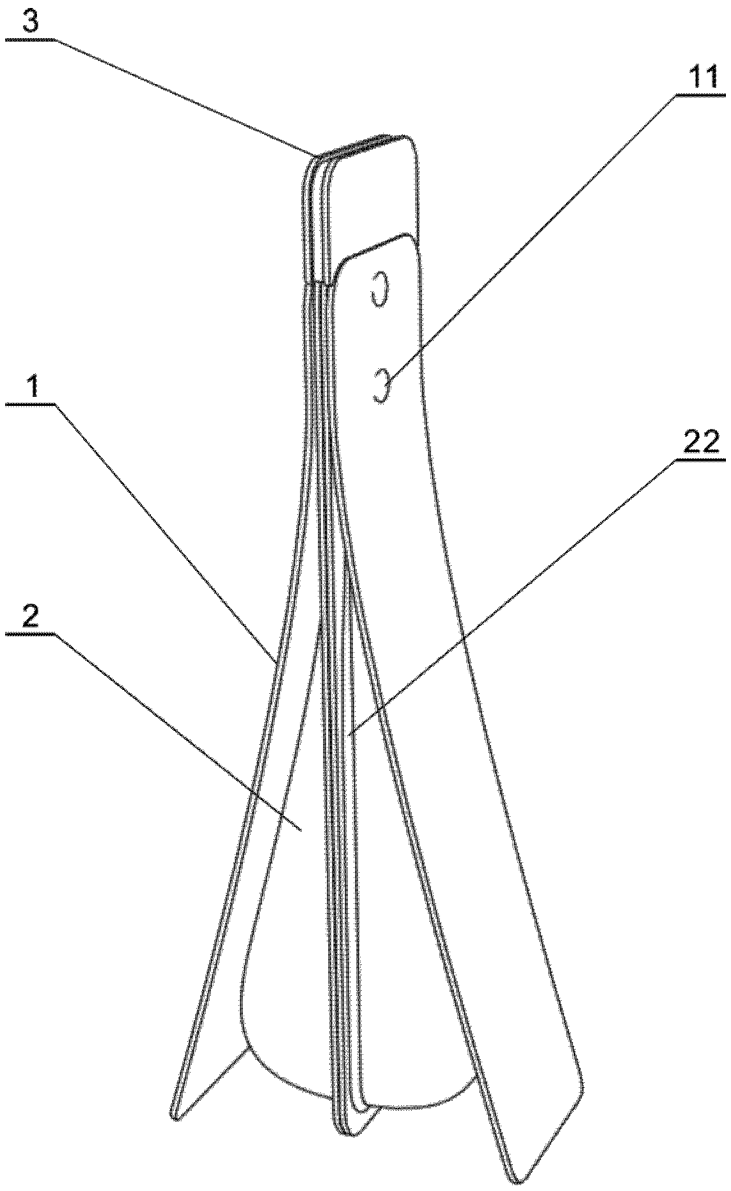

图 3