(19)中华人民共和国国家知识产权局

(12)实用新型专利

(10)授权公告号 CN 204488327 U
(45)授权公告日 2015.07.22

(21)申请号 201520005495.7

(22)申请日 2015.01.06

(73)专利权人 山东科技职业学院
地址 261053 山东省潍坊市西环路6388号

(72)发明人 李亚州 刘子政

(51)Int.Cl.
B43L 21/00(2006.01)

权利要求书1页 说明书1页 附图1页

(54)实用新型名称

一种多功能白板擦

(57)摘要

本实用新型提出一种多功能白板擦，该板擦的侧面为记号笔储存盖，将其打开，可将记号笔放置在记号笔卡点中，其上具有大拇指握槽，食指握槽，中指握槽，无名指握槽和小拇指握槽，底下装有布料面和海绵夹层。握紧后即可对白板进行擦拭。

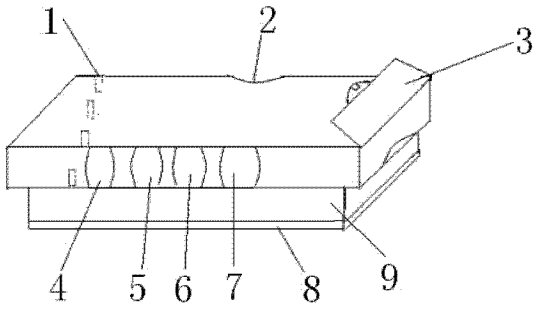

CN 204488327 U

1.一种多功能白板擦，该板擦的侧面为记号笔储存盖，将其打开，可将记号笔放置在记号笔卡点中，其上具有大拇指握槽，食指握槽，中指握槽，无名指握槽和小拇指握槽，底下装有布料面和海绵夹层，握紧后即可对白板进行擦拭。

一种多功能白板擦

技术领域

[0001] 本实用新型涉及教学及办公等领域，特别是一种多功能白板擦。

背景技术

[0002] 日常教学及办公中，由于白板的洁净等原因，使其应用越来越广泛，但是在使用白板书写时，多数使用毛巾作为白板擦。

发明内容

[0003] 本实用新型要解决的技术问题在于提供一种多功能白板擦，从而达到不仅可储存记号笔，而且方便擦拭的效果。

[0004] 为解决上述问题，本实用新型提出一种多功能白板擦，该板擦的侧面为记号笔储存盖，将其打开，可将记号笔放置在记号笔卡点中，其上具有大拇指握槽，食指握槽，中指握槽，无名指握槽和小拇指握槽，底下装有布料面和海绵夹层。握紧后即可对白板进行擦拭。

附图说明

[0005] 图为本实用新型示意图。

[0006] 图中 1、记号笔卡点 2、大拇指握槽 3、记号笔储存盖 4、小拇指握槽 5、无名指握槽 6、中指握槽 7、食指握槽 8、布料面 9、海绵夹层。

[0007] 具体实施方法

[0008] 如图所示，本实用新型的侧面为记号笔储存盖 3，将其打开，可将记号笔放置在记号笔卡点 1 中，其上具有大拇指握槽 1，食指握槽 7，中指握槽 6，无名指握槽 5 和小拇指握槽 4，底下装有布料面 8 和海绵夹层 9。握紧后即可对白板进行擦拭。

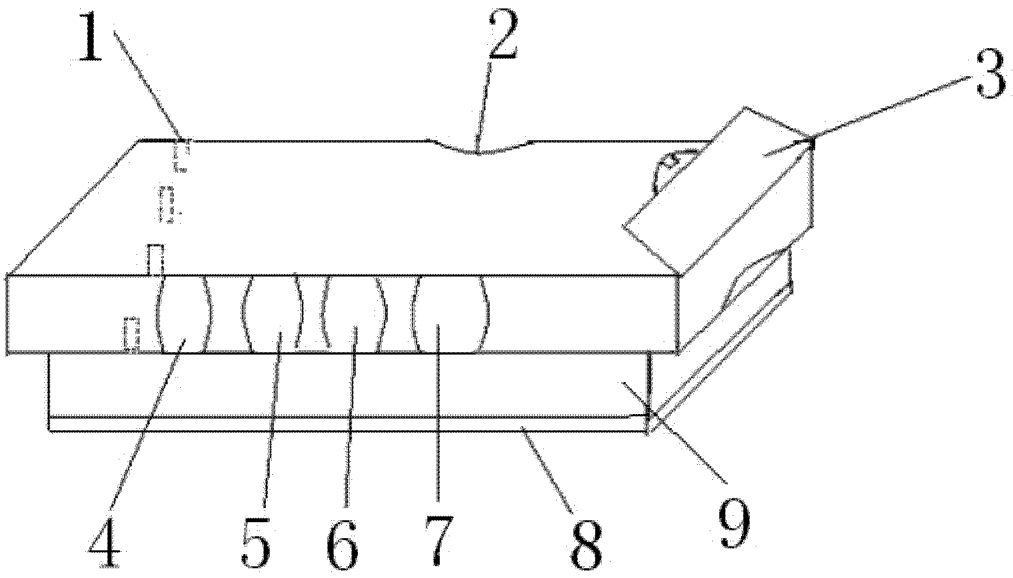

图 1