(19)中华人民共和国国家知识产权局

(12)实用新型专利

(10)授权公告号 CN 208220984 U
(45)授权公告日 2018.12.11

(21)申请号 201820477492.7

(22)申请日 2018.04.05

(73)专利权人 南京高传机电自动控制设备有限公司
地址 211100 江苏省南京市江宁经济技术开发区陶东路

(72)发明人 廖恩荣 薛文彦 陈荷雅

(51)Int.Cl.
F03D 13/40(2016.01)
F03D 13/20(2016.01)

(ESM)同样的发明创造已同日申请发明专利

权利要求书1页 说明书2页 附图2页

(54)实用新型名称

一种风力发电机塔架主体的双向拖车

(57)摘要

本实用新型公开了一种风力发电机塔架主体的双向拖车，包括底盘、滚轮、安装座、连接梁和支撑座，两所述底盘相隔一定间距设置，两安装座分别固定连接在两底盘上，若干滚轮转动连接在两底盘上；两连接梁相互平行地固定于支撑座上，且每根连接梁的两端对应与两底盘上的安装座固定连接。本实用新型制造方便，转向效果好，使用时，将塔架主体直接置于支撑柱上，定位效果好。在对塔架主体进行起吊作业时，可以将连接梁从安装座3上拆下，然后将塔架主体置于支撑柱上，吊绳固定于连接梁上，即可对塔架主体进行起吊。

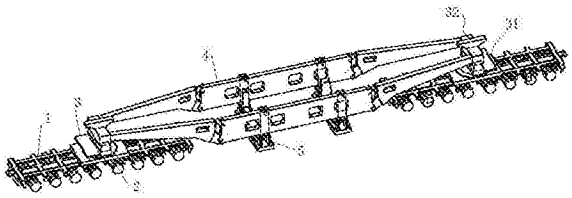

CN 208220984 U

1.一种风力发电机塔架主体的双向拖车，其特征在于：包括底盘(1)、滚轮(2)、安装座(3)、连接梁(4)和支撑座(5)，两所述底盘(1)相隔一定间距设置，两安装座(3)分别固定连接在两底盘(1)上，若干滚轮(2)转动连接在两底盘(1)上；两连接梁(4)相互平行地固定于支撑座(5)上，且每根连接梁(4)的两端对应与两底盘(1)上的安装座(3)固定连接；

所述安装座(3)包括座体(31)和连接体(32)，所述连接体(32)通过转轴转动连接在座体(31)上，座体(31)通过螺钉固定连接在底盘(1)上，连接梁(4)通过螺钉固定连接在连接体(32)上；

所述支撑座(5)包括底板(51)、立柱(52)、垫板(53)和支撑柱(54)，两所述立柱(52)垂直固定连接在底板(51)的两端，两支撑柱(54)垂直固定连接在垫板(53)的两端，垫板(53)焊接在底板(51)上，支撑柱(54)位于立柱(52)的内侧；在立柱(52)上设有矩形槽(521)，连接梁(4)插接于矩形槽(521)内。

2.如权利要求1所述的风力发电机塔架主体的双向拖车，其特征在于：所述支撑柱(54)的顶端设有橡胶垫(541)。

3.如权利要求1所述的风力发电机塔架主体的双向拖车，其特征在于：所述支撑柱(54)的高度低于立柱(52)的高度。

一种风力发电机塔架主体的双向拖车

技术领域：

[0001] 本实用新型涉及一种风力发电机塔架主体的双向拖车。

背景技术：

[0002] 目前车间中在运输风力发电机塔架主体时，普遍是直接将塔架主体固定在平板车上，平板车转向能力差，运输效果差。因此，确有必要对现有技术进行改进以解决现有技术之不足。

实用新型内容：

[0003] 本实用新型是为了解决上述现有技术存在的问题而提供一种风力发电机塔架主体的双向拖车。

[0004] 本实用新型所采用的技术方案有：一种风力发电机塔架主体的双向拖车，包括底盘、滚轮、安装座、连接梁和支撑座，两所述底盘相隔一定间距设置，两安装座分别固定连接在两底盘上，若干滚轮转动连接在两底盘上；两连接梁相互平行地固定于支撑座上，且每根连接梁的两端对应与两底盘上的安装座固定连接；

[0005] 所述安装座包括座体和连接体，所述连接体通过转轴转动连接在座体上，座体通过螺钉固定连接在底盘上，连接梁通过螺钉固定连接在连接体上；

[0006] 所述支撑座包括底板、立柱、垫板和支撑柱，两所述立柱垂直固定连接在底板的两端，两支撑柱垂直固定连接在垫板的两端，垫板焊接在底板上，支撑柱位于立柱的内侧；在立柱上设有矩形槽，连接梁插接于矩形槽内。

[0007] 进一步地，所述支撑柱的顶端设有橡胶垫。

[0008] 进一步地，所述支撑柱的高度低于立柱的高度。

[0009] 本实用新型具有如下有益效果：

[0010] 1)本实用新型制造方便，转向效果好，使用时，将塔架主体直接置于支撑柱上，定位效果好。

[0011] 2)本实用新型便于装卸，在对塔架主体进行起吊作业时，可以将连接梁从安装座3上拆下，然后将塔架主体置于支撑柱上，吊绳固定于连接梁上，即可对塔架主体进行起吊。

附图说明：

[0012] 图1为本实用新型结构图。

[0013] 图2为本实用新型中连接梁和支撑座之间的安装结构图。

[0014] 图3为本实用新型中支撑座的结构图。

具体实施方式：

[0015] 下面结合附图对本实用新型作进一步的说明。

[0016] 如图1至图3，本实用新型公开一种风力发电机塔架主体的双向拖车，包括底盘1、

滚轮2、安装座3、连接梁4和支撑座5，两底盘1相隔一定间距设置，两安装座3分别固定连接在两底盘1的上端面上，若干滚轮2转动连接在两底盘1的下端面上。两支撑座5设于两底盘1之间，两连接梁4相互平行地固定于两支撑座5上，且每根连接梁4的两端对应与两底盘1上的安装座3固定连接。

[0017] 安装座3包括座体31和连接体32，连接体32通过转轴转动连接在座体31上，座体31通过螺钉固定连接在底盘1上，连接梁4通过螺钉固定连接在连接体32上。

[0018] 本实用新型中的支撑座5包括底板51、立柱52、垫板53和支撑柱54，两立柱52垂直固定连接在底板51的两端，两支撑柱54垂直固定连接在垫板53的两端，垫板53焊接在底板51上，且支撑柱54位于立柱52的内侧。支撑柱54的高度低于立柱52的高度。

[0019] 为便于将连接梁4固定于支撑座5上，在立柱52上设有矩形槽521，连接梁4插接于矩形槽521内，并通过螺钉固定于立柱52上。

[0020] 为更好地保护塔架主体，在支撑柱54的顶端设有橡胶垫541。

[0021] 使用时，将塔架主体置于支撑柱54上。本实用新型便于装卸，使用效果好。在对塔架主体进行起吊作业时，可以将连接梁4从安装座3上拆下，然后将塔架主体置于支撑柱54上，吊绳固定于连接梁4上，即可对塔架主体进行起吊。

[0022] 以上所述仅是本实用新型的优选实施方式，应当指出，对于本技术领域的普通技术人员来说，在不脱离本实用新型原理的前提下还可以作出若干改进，这些改进也应视为本实用新型的保护范围。

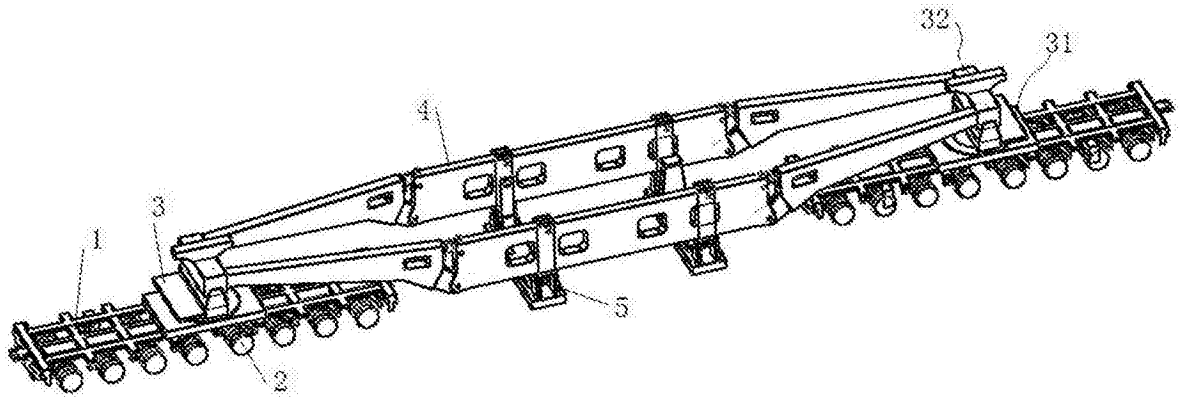

图1

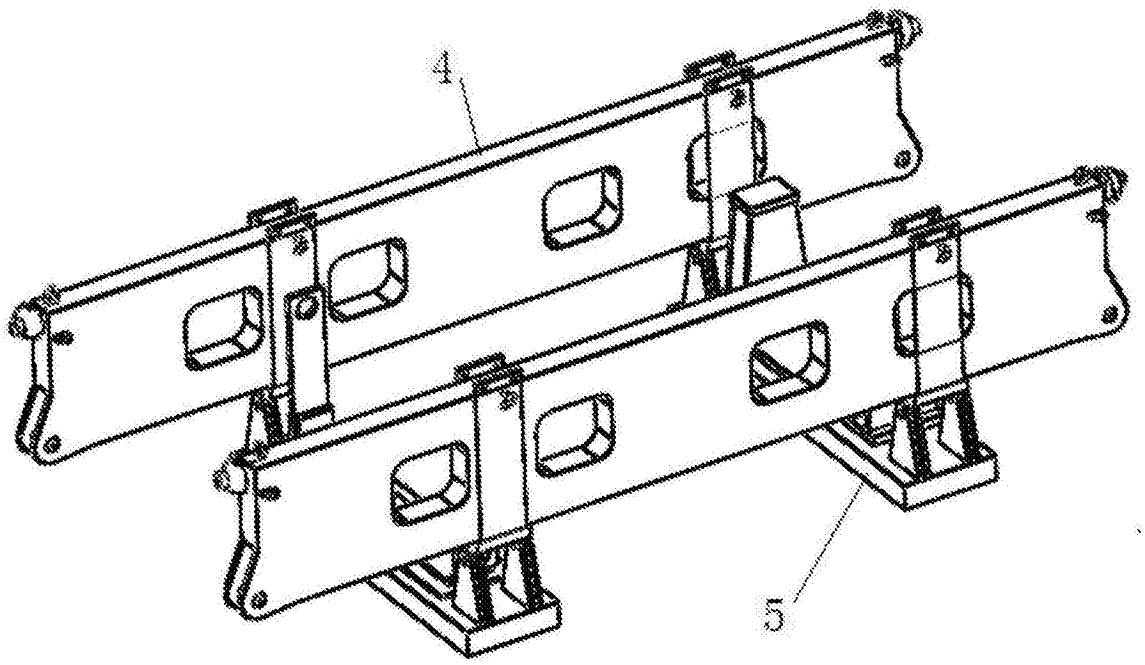

图2

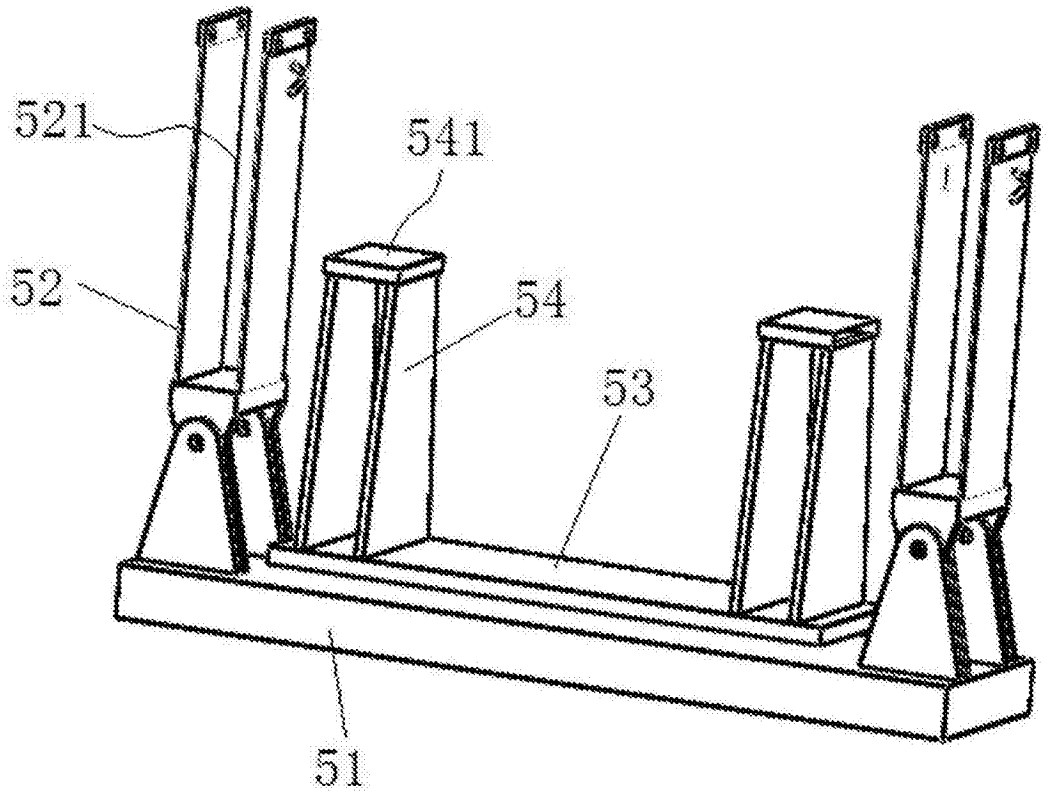

图3