(19)中华人民共和国国家知识产权局

(12)实用新型专利

(10)授权公告号 CN 208623002 U
(45)授权公告日 2019.03.19

(21)申请号 201821336542.6

(22)申请日 2018.08.16

(73)专利权人 广东俊泰实业有限公司
地址 510000 广东省广州市天河区高唐路234号401房自编413室(仅限办公用途)(不可作厂房使用)

(72)发明人 杨树伟

(74)专利代理机构 成都顶峰专利事务所(普通合伙) 51224
代理人 王霞

(51)Int.Cl.
H01R 13/502(2006.01)
H01R 13/72(2006.01)

权利要求书1页 说明书2页 附图2页

(54)实用新型名称

一种标识可变换的面板盒

(57)摘要

本实用新型属于面板盒技术领域,公开了一种标识可变换的面板盒,包括盒体和安装在盒体上的面板,面板与盒体可拆卸式连接,所述面板上开设有接线插孔和接线输出孔,接线插孔后端安装有网线模块或电话线模块,所述盒体底部开设有接线出入孔,接线出入孔处安装有卡块,所述面板后部的两侧内部卡装有支架,所述支架两侧壁之间通过发条安装有旋转轴,面板后部的顶端设有横杆,横杆的下端相对设置有两个插杆,所述盒体前端的两侧均设有一带有插槽的固定台,所述插杆可配合安装在插槽中,所述固定台的底部均设有垫板。该标识可变换的面板盒通过旋转缠绕的方式对连接线进行收缩存放,可根据实际需求拉伸至对应长度,最大程度上满足设备移位的需求。

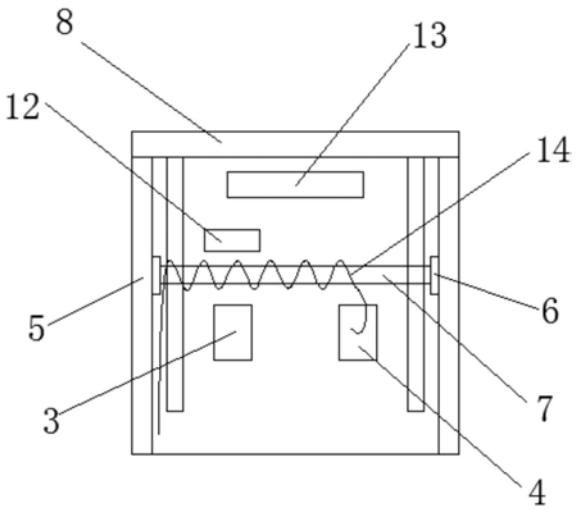

CN 208623002 U

1.一种标识可变换的面板盒,包括盒体(2)和安装在盒体(2)上的面板(1),面板(1)与盒体(2)可拆卸式连接,其特征在于:所述面板(1)上开设有接线插孔(3)和接线输出孔(4),接线插孔(3)后端安装有网线模块或电话线模块,所述盒体(2)底部开设有接线出入孔(15),所述接线出入孔(15)处安装有卡块(16),所述面板(1)后部的两侧内部卡装有支架(5),所述支架(5)两侧壁之间通过发条(6)安装有旋转轴(7),面板(1)后部的顶端设有横杆(8),横杆(8)的下端相对设置有两个插杆(9),所述盒体(2)前端的两侧均设有一带有插槽(10)的固定台,所述插杆(9)可配合安装在插槽(10)中,所述固定台的底部均设有垫板(11)。

2.根据权利要求1所述的一种标识可变换的面板盒,其特征在于:还包括连接线,所述连接线的一端缠绕在旋转轴(7)上,并从接线输出孔(4)穿出安装在接线插孔(3)中,所述连接线的另一端从接线出入孔(15)穿出。

3.根据权利要求1所述的一种标识可变换的面板盒,其特征在于:所述接线插孔(3)上方开设有标识块安装口(12)。

4.根据权利要求3所述的一种标识可变换的面板盒,其特征在于:所述标识块安装口(12)的上方安装有荧光板(13)。

5.根据权利要求1所述的一种标识可变换的面板盒,其特征在于:所述插槽(10)的内壁设有滚珠。

一种标识可变换的面板盒

技术领域

[0001] 本实用新型属于接线面板技术领域，具体涉及一种标识可变换的面板盒。

背景技术

[0002] 目前家居、办公及公共场所中，都涉及到网络。现有生活中除少部分采用无线连接的方式外，多数则经过面板盒使用接线连接的方式进行上网，现有的这种接线连接方式存在如下不足之处：

[0003] 一、接线长度为固定长度，电脑移位后长度不能满足需求；

[0004] 二、若使用笔记本电脑，则带走笔记本电脑后办公桌上多余的连接线不便于收整；

[0005] 三、在公共场所，使用后接线散乱不堪，既不便于收整又容易造成接线插口松动、接触不良；

[0006] 四、使用时需单独配置连接线，特别是初次使用时，费时费力。

实用新型内容

[0007] 为了解决现有技术存在的上述问题，本实用新型目的在于提供一种标识可变换的面板盒，其中连接线可根据需求进行伸缩，其中接线插口后端安装有网线模块或电话线模块，可根据实际使用需求进行更换。

[0008] 本实用新型所采用的技术方案为：

[0009] 一种标识可变换的面板盒，包括盒体和安装在盒体上的面板，面板与盒体可拆卸式连接，所述面板上开设有接线插孔和接线输出孔，接线插孔后端安装有网线模块或电话线模块，所述盒体底部开设有接线出入孔，所述接线出入孔处安装有卡块，所述面板后部的两侧内部卡装有支架，所述支架两侧壁之间通过发条安装有旋转轴，面板后部的顶端设有横杆，横杆的下端相对设置有两个插杆，所述盒体前端的两侧均设有一带有插槽的固定台，所述插杆可配合安装在插槽中，所述固定台的底部均设有垫板。

[0010] 优选地，还包括连接线，所述连接线的一端缠绕在旋转轴上，并从接线输出孔穿出安装在接线插孔中，所述连接线的另一端从接线出入孔穿出接入到设备上进行使用。

[0011] 优选地，所述接线插孔上方开设有标识块安装口。

[0012] 优选地，所述标识块安装口的上方安装有荧光板。

[0013] 优选地，所述插槽的内壁设有滚珠。

[0014] 本实用新型的有益效果为：

[0015] 1、接线插孔后可设置网线模块或电话线模块，可根据实际需求进行更换；

[0016] 2、面板和盒体通过插杆和插槽的配合进行安装，安装、拆卸均简便；

[0017] 3、利用发条的弹性，可实现对连接线的自动收回；

[0018] 4、通过旋转缠绕的方式对接线进行收缩存放，可根据实际需求拉伸至对应长度，最大程度上满足设备移位的需求。

附图说明

[0019] 图1是本实用新型面板的正视结构示意图；

[0020] 图2是本实用新型盒体的正视结构示意图；

[0021] 图3是本实用新型标识可变换的面板盒的侧视结构示意图。

[0022] 图中：1-面板；2-盒体；3-接线插孔；4-接线输出孔；5-支架；6-发条；7-旋转轴；8-横杆；9-插杆；10-插槽；11-垫板；12-标识块安装口；13-荧光板；14-连接线；15-接线出入孔；16-卡块。

具体实施方式

[0023] 下面结合附图及具体实施例对本实用新型作进一步阐述。

[0024] 如图1-3所示，本实施例的一种标识可变换的面板盒，包括盒体2和安装在盒体2上的面板1，面板1与盒体2可拆卸式连接，面板1上开设有接线插孔3和接线输出孔4，接线插孔3后端安装有网线模块或电话线模块，可根据实际使用的需求(连接网线或连接电话线)来进行相应设置。

[0025] 本面板盒还包括有连接线，连接线为网线或电话线，根据安装的模块接口相对应设置，连接线的一端缠绕在旋转轴7上，并从接线输出孔4穿出安装在接线插孔3中。

[0026] 盒体2底部开设有接线出入孔15，接线出入孔15处安装有卡块16，面板1后部的两侧内部卡装有支架5，支架5两侧壁之间通过发条6安装有旋转轴7。

[0027] 当需要使用连接线时，将连接线的另一端从盒体底部的接线出入孔15处取出并进行拉伸，在此过程中连接线通过旋转轴7带动发条6进行储能，在拉至所需长度后卡块16将连接线卡住，即完成连接线的拉伸，然后将连接线的另一端接入对应设备进行使用。

[0028] 反之，在不需要使用连接线时松开卡块16，由于发条6在接线的拉伸过程中已储能，因而此过程中发条6释能，收回连接线。

[0029] 接线插孔3上方开设有标识块安装口12，标识块安装口12上可根据接线插孔3后安装的接线模块或电话线模块进行对应地标识，标识块可采用不同颜色的设计，便于区分。

[0030] 标识块安装口12的上方安装有荧光板13，在黑暗环境中荧光板13可显示该面板盒的位置。

[0031] 面板1后部的顶端设有横杆8，横杆8的下端相对设置有两个插杆9，盒体2前端的两侧均设有一带有插槽10的固定台，插杆9可配合安装在插槽10中，固定台的底部均设有垫板11。

[0032] 安装时可将插杆9插入对应的插槽10中，固定台的底部均设有挡板，需要拆下面板1时只需要将面板1垂直往上拉，即可将面板1拆下，结构简单且拆装方便，进一步地，插槽10的内壁可设有滚珠，将插槽10和插杆9的滑动摩擦改为滚动摩擦，可减小两者间的磨损，且固定地更加牢靠。

[0033] 本实用新型不局限于上述可选实施方式，任何人在本实用新型的启示下都可得出其他各种形式的产品，但不论在其形状或结构上作任何变化，凡是落入本实用新型权利要求界定范围内的技术方案，均落在本实用新型的保护范围之内。

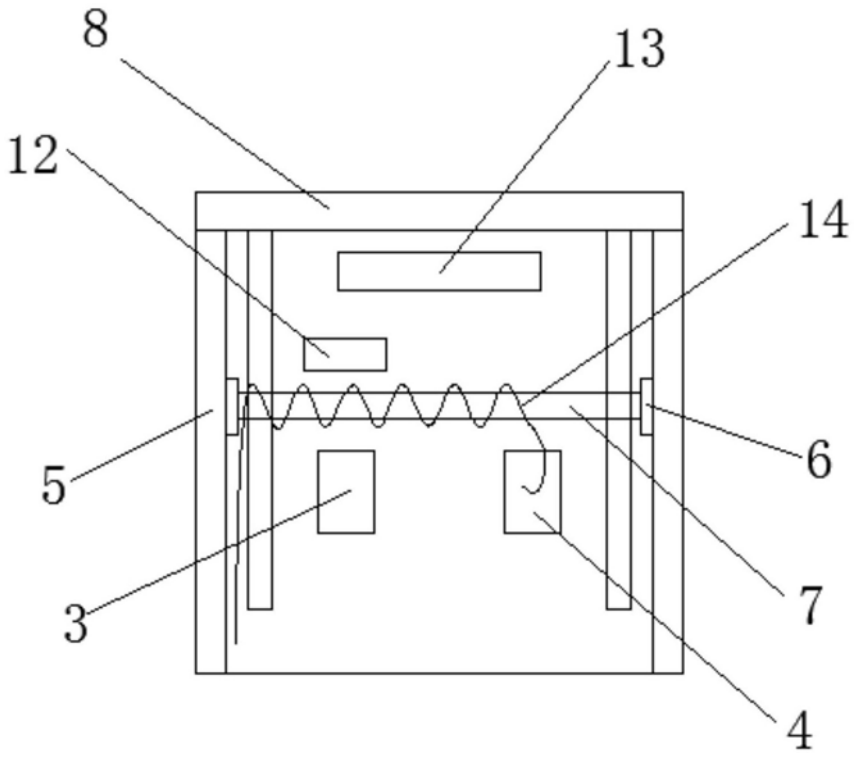

图1

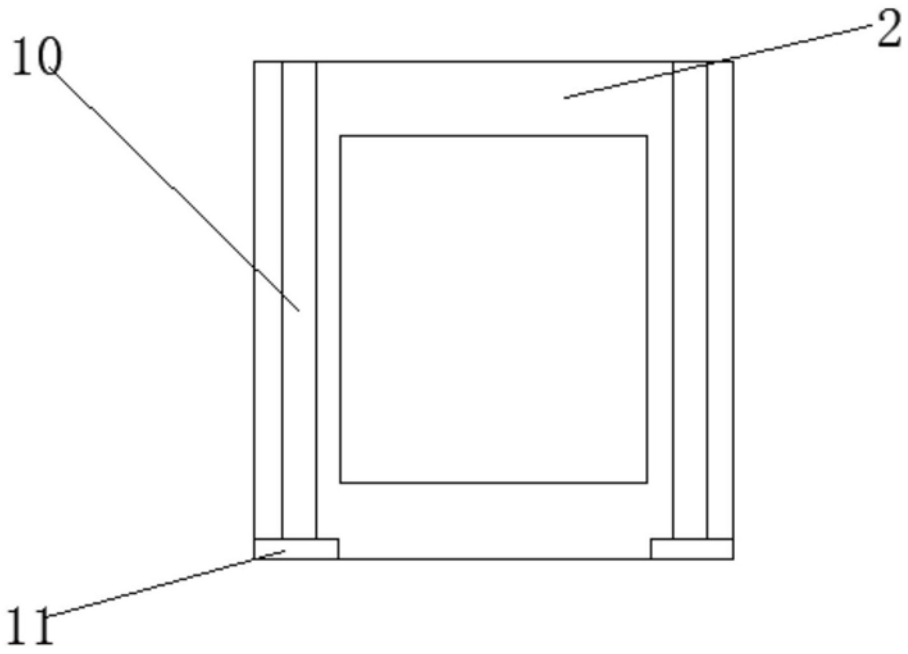

图2

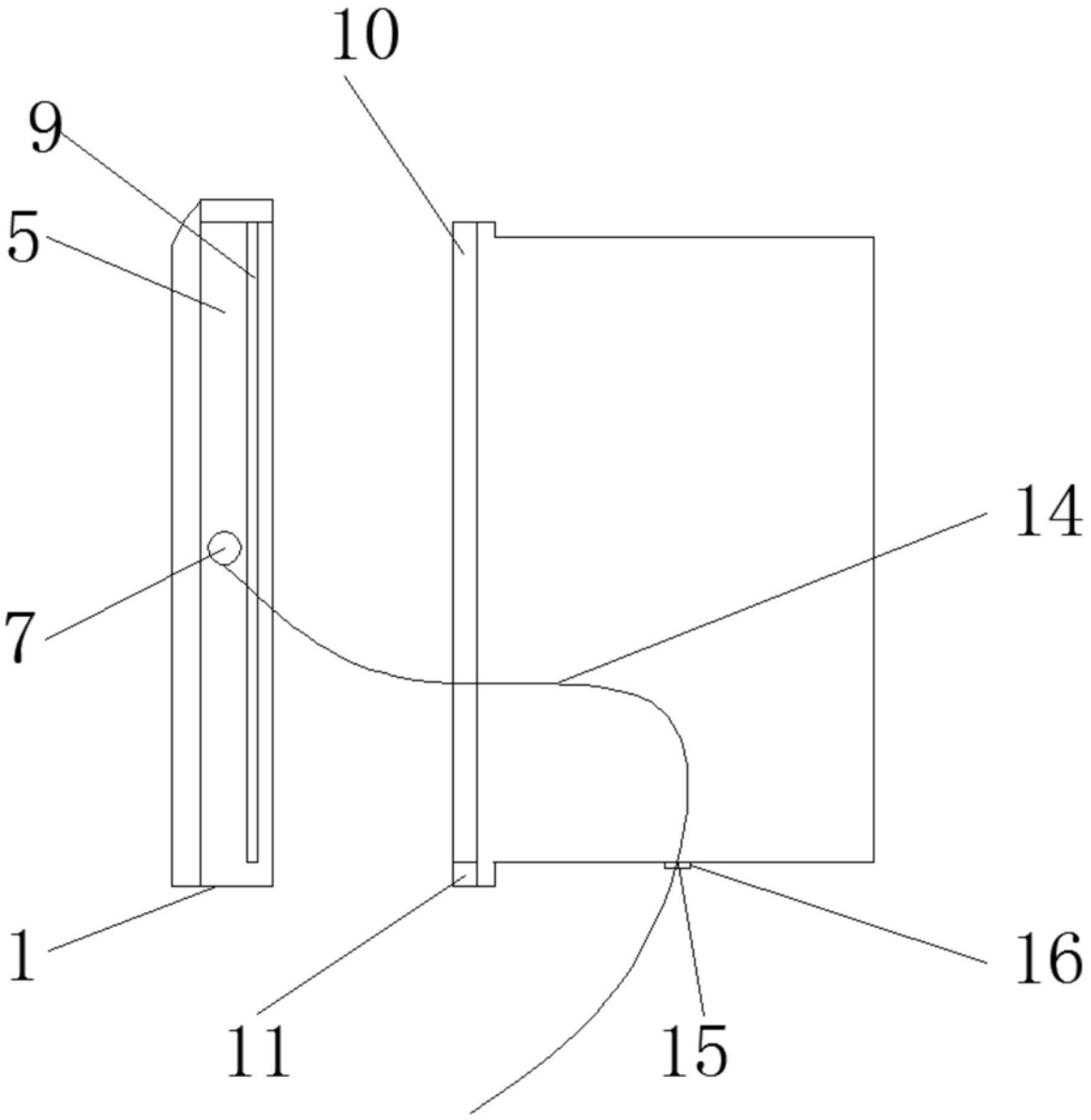

图3