(19)中华人民共和国国家知识产权局

(12)实用新型专利

(10)授权公告号 CN 210354494 U
(45)授权公告日 2020.04.21

(21)申请号 201920801314.X

(22)申请日 2019.05.30

(73)专利权人 深圳市达通利贸易有限公司
地址 518000 广东省深圳市罗湖区黄贝街道凤凰路海珑华苑海天阁18楼1812室

(72)发明人 孙华

(74)专利代理机构 广州市红荔专利代理有限公司 44214
代理人 李彦孚 黄大宇

(51)Int.Cl.
A47K 10/06(2006.01)

权利要求书1页 说明书3页 附图2页

(54)实用新型名称

一种具备延展功能的毛巾架

(57)摘要

本实用新型公开了一种具备延展功能的毛巾架，包括安装壳，所述安装壳的背面固定安装有魔术贴，所述安装壳的底部通过连接结构固定安装有杆体，所述杆体的内部固定安装有调节装置，所述安装壳的内部固定安装有烘干装置，所述调节装置包括调节框，所述杆体的内部固定安装有调节框。本实用新型通过控制单一的调节杆部件，使得可以快速的控制延伸杆的运动方向，使得操作更加的简单，适合各类人群使用，提高毛巾架的使用广泛性，同时通过使杆体双向的延伸，大大的提高了毛巾架的长度，使得可以挂置更多的毛巾，同时又避免了毛巾与毛巾之间发生交叉感染的风险，提高毛巾架的实用性，值得大力推广。

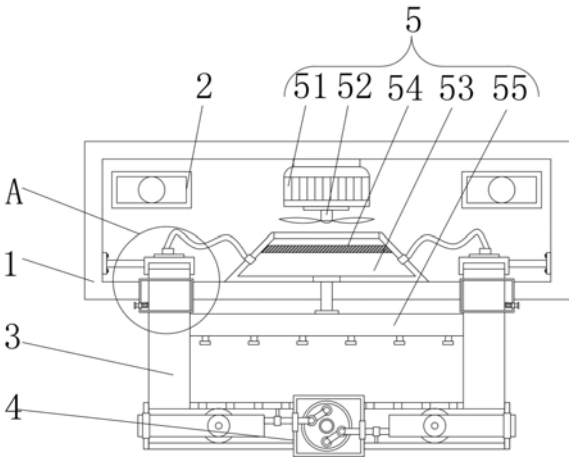

CN 210354494 U

1.一种具备延展功能的毛巾架,包括安装壳(1),其特征在于:所述安装壳(1)的背面固定安装有魔术贴(2),所述安装壳(1)的底部通过连接结构(6)固定安装有杆体(3),所述杆体(3)的内部固定安装有调节装置(4),所述安装壳(1)的内部固定安装有烘干装置(5);

所述调节装置(4)包括调节框(41),所述杆体(3)的内部固定安装有调节框(41),所述调节框(41)的内部通过转动件转动连接有转盘(42),所述转盘(42)的正面圆心处固定安装有调节杆(43),所述转盘(42)的正面位于调节杆(43)的一侧铰接有牵引杆(44),所述杆体(3)的内部滑动连接有滚轮(47),所述滚轮(47)内部穿插设置有延伸杆(46),所述牵引杆(44)远离转盘(42)的一端与延伸杆(46)铰接。

2.根据权利要求1所述的具备延展功能的毛巾架,其特征在于:所述杆体(3)的内部固定安装有限位环(45),所述延伸杆(46)滑动贯穿限位环(45)的内部并延伸至限位环(45)的外部。

3.根据权利要求1所述的具备延展功能的毛巾架,其特征在于:所述延伸杆(46)依次贯穿滚轮(47)和杆体(3)并延伸至杆体(3)的外部,且延伸杆(46)的外表面与杆体(3)和滚轮(47)的内壁滑动连接。

4.根据权利要求1所述的具备延展功能的毛巾架,其特征在于:所述连接结构(6)包括连接框(61),所述安装壳(1)的底部两端均固定安装有连接框(61),所述连接框(61)的内部开设有通孔,所述杆体(3)滑动贯穿通孔并延伸至通孔的外部,所述连接框(61)的内部插设有插杆(62),所述插杆(62)依次贯穿连接框(61)和杆体(3)并延伸至连接框(61)的内部,所述插杆(62)位于连接框(61)和杆体(3)之间的一端外表面套设有限位弹簧(63)。

5.根据权利要求1所述的具备延展功能的毛巾架,其特征在于:所述烘干装置(5)包括电机(51),所述安装壳(1)的内部固定安装有电机(51),所述电机(51)的输出端活动连接有风叶(52),所述安装壳(1)的内部位于电机(51)的下方固定安装有聚风腔(53),所述聚风腔(53)的内部固定安装有电热网(54),所述杆体(3)的之间固定安装有吹气杆(55),所述杆体(3)的内部位于延伸杆(46)的上方开设有气孔(56),所述延伸杆(46)与杆体(3)相接触处固定安装有密封垫(57)。

6.根据权利要求5所述的具备延展功能的毛巾架,其特征在于:所述聚风腔(53)的外表面两侧均连通有皮管,且皮管远离聚风腔(53)的一端连通有连接盖(58),所述聚风腔(53)的底部连通有管道,且管道远离聚风腔(53)的一端与吹气杆(55)连通。

一种具备延展功能的毛巾架

技术领域

[0001] 本实用新型涉及一种毛巾架，具体是一种具备延展功能的毛巾架。

背景技术

[0002] 随着房价的节节攀升，很多小户型的厕所面积变的非常有限，现有的一些毛巾架占用空间太大，放在厕所已不在合适，而现有市场上存在的一些单杆毛巾架或双杆毛巾架使用起来不够方便，单杠毛巾架摆放一次只能摆放一条毛巾，基本上不够使用，而双杆毛巾架空间有限，实际使用过程中已经成为鸡肋，很少有人会在里层挂杆上摆放毛巾，一是里层挂杆不利于晾晒，二是一旦里外两个挂杆上都摆放毛巾，则搭放的毛巾还会相互间接触，存在交叉感染的可能性，因此，现阶段市场上存在的毛巾架已经不能满足实际使用的需求。

发明内容

[0003] 本实用新型的目的在于提供一种具备延展功能的毛巾架，以解决上述背景技术中提出的现有的单杆毛巾架或双杆毛巾架使用起来不够方便的问题。

[0004] 为实现上述目的，本实用新型提供如下技术方案：

[0005] 一种具备延展功能的毛巾架，包括安装壳，包括安装壳，所述安装壳的背面固定安装有魔术贴，所述安装壳的底部通过连接结构固定安装有杆体，所述杆体的内部固定安装有调节装置，所述安装壳的内部固定安装有烘干装置。

[0006] 所述调节装置包括调节框，所述杆体的内部固定安装有调节框，所述调节框的内部通过转动件转动连接有转盘，所述转盘的正面圆心处固定安装有调节杆，所述转盘的正面位于调节杆的一侧铰接有牵引杆，所述杆体的内部滑动连接有滚轮，所述滚轮内部穿插设置有延伸杆，所述牵引杆远离转盘的一端与延伸杆铰接。

[0007] 作为本实用新型进一步的方案：所述杆体的内部固定安装有限位环，所述延伸杆滑动贯穿限位环的内部并延伸至限位环的外部。

[0008] 作为本实用新型再进一步的方案：所述延伸杆依次贯穿滚轮和杆体并延伸至杆体的外部，且延伸杆的外表面与杆体和滚轮的内壁滑动连接。

[0009] 作为本实用新型再进一步的方案：所述连接结构包括连接框，所述安装壳的底部两端均固定安装有连接框，所述连接框的内部开设有通孔，所述杆体滑动贯穿通孔并延伸至通孔的外部，所述连接框的内部插设有插杆，所述插杆依次贯穿连接框和杆体并延伸至连接框的内部，所述插杆位于连接框和杆体之间的一端外表面套设有限位弹簧。

[0010] 作为本实用新型再进一步的方案：所述安装壳的内部固定安装有电机，所述电机的输出端活动连接有风叶，所述安装壳的内部位于电机的下方固定安装有聚风腔，所述聚风腔的内部固定安装有电热网，所述杆体的之间固定安装有吹气杆，所述杆体的内部位于延伸杆的上方开设有气孔，所述延伸杆与杆体相接触处固定安装有密封垫。

[0011] 作为本实用新型再进一步的方案：所述聚风腔的外表面两侧均连通有皮管，且皮管远离聚风腔的一端连通有连接盖，所述聚风腔的底部连通有管道，且管道远离聚风腔的

一端与吹气杆连通。

[0012] 与现有技术相比，本实用新型的有益效果是：

[0013] 1、该具备延展功能的毛巾架，通过设置调节装置，当有多个毛巾需要挂置时，转动调节杆，调节杆带动转盘转动，转盘带动牵引杆运动，使得牵引杆进行牵引延伸杆移动，使得延伸杆通过滚轮的作用，沿着杆体的内壁滑动，并延伸至杆体的外部，进行延伸杆体的长度，通过控制单一的调节杆部件，使得可以快速的控制延伸杆的运动方向，使得操作更加的简单，适合各类人群使用，提高毛巾架的使用广泛性，同时通过使杆体双向的延伸，大大的提高了毛巾架的长度，使得可以挂置更多的毛巾，同时又避免了毛巾与毛巾之间发生交叉感染的风险，提高毛巾架的实用性，值得大力推广，且设置连接结构，使得杆体更加方便的进行拆装，只需控制插杆，使得插杆脱离杆体即可拆卸，而松开对插杆的限位，通过限位弹簧的回弹力，使得插杆快速复位，达到快速安装的效果，为后期维修和保养杆体，提供便利。

[0014] 2、该具备延展功能的毛巾架，通过设置烘干装置，启动电机，电机带动风叶转动，风叶吹动的风进入聚风腔的内部，并通过电热网加热，使得风变成热风，通过皮管和管道的导向作用，使得一部分热风通过吹气杆吹向毛巾，进行初步对毛巾进行烘干，同时另一部分热风通过连接盖导入杆体的内部，并通过气孔输出，使得进一步对毛巾烘干，通过对毛巾进行烘干，避免毛巾在潮湿的环境下，滋生细菌，导致不卫生，提高了毛巾架安全性和卫生性。

附图说明

[0015] 图1为具备延展功能的毛巾架的结构示意图。

[0016] 图2为具备延展功能的毛巾架的图1中A处放大结构示意图。

[0017] 图3为具备延展功能的毛巾架的调节装置的结构示意图。

[0018] 图中所示：1、安装壳；2、魔术贴；3、杆体；4、调节装置；41、调节框；42、转盘；43、调节杆；44、牵引杆；45、限位环；46、延伸杆；47、滚轮；5、烘干装置；51、电机；52、风叶；53、聚风腔；54、电热网；55、吹气杆；56、气孔；57、密封垫；58、连接盖；6、连接结构；61、连接框；62、插杆；63、限位弹簧。

具体实施方式

[0019] 下面将结合本实用新型实施例中的附图，对本实用新型实施例中的技术方案进行清楚、完整地描述，显然，所描述的实施例仅仅是本实用新型一部分实施例，而不是全部的实施例。基于本实用新型中的实施例，本领域普通技术人员在没有做出创造性劳动前提下所获得的所有其他实施例，都属于本实用新型保护的范围。

[0020] 请参阅图1～3，本实用新型实施例中，一种具备延展功能的毛巾架，包括安装壳1，包括安装壳1，安装壳1的背面固定安装有魔术贴2，设置该魔术贴2，使得可以方便的进行安装安装壳1，安装壳1的底部通过连接结构6固定安装有杆体3，杆体3的内部固定安装有调节装置4，安装壳1的内部固定安装有烘干装置5。

[0021] 调节装置4包括调节框41，杆体3的内部固定安装有调节框41，调节框41的内部通过转动件转动连接有转盘42，转盘42的正面圆心处固定安装有调节杆43，转盘42的正面位于调节杆43的一侧铰接有牵引杆44，杆体3的内部滑动连接有滚轮47，滚轮47内部穿插设置有延伸杆46，延伸杆46依次贯穿滚轮47和杆体3并延伸至杆体3的外部，且延伸杆46的外表

面与杆体3和滚轮47的内壁滑动连接，牵引杆44远离转盘42的一端与延伸杆46铰接，杆体3的内部固定安装有限位环45，延伸杆46滑动贯穿限位环45的内部并延伸至限位环45的外部，连接结构6包括连接框61，安装壳1的底部两端均固定安装有连接框61，连接框61的内部开设有通孔，杆体3滑动贯穿通孔并延伸至通孔的外部，连接框61的内部插设有插杆62，插杆62依次贯穿连接框61和杆体3并延伸至连接框61的内部，插杆62位于连接框61和杆体3之间的一端外表面套设有限位弹簧63，通过设置调节装置4，当有多个毛巾需要挂置时，转动调节杆43，调节杆43带动转盘42转动，转盘42带动牵引杆44运动，使得牵引杆44进行牵引延伸杆46移动，使得延伸杆46通过滚轮47的作用，沿着杆体3的内壁滑动，并延伸至杆体3的外部，进行延伸杆体3的长度，通过控制单一的调节杆43部件，使得可以快速的控制延伸杆46的运动方向，使得操作更加的简单，适合各类人群使用，提高毛巾架的使用广泛性，同时通过使杆体3双向的延伸，大大的提高了毛巾架的长度，使得可以挂置更多的毛巾，提高毛巾架的实用性，值得大力推广，且设置连接结构6，使得杆体3更加方便的进行拆装，只需控制插杆62，使得插杆62脱离杆体3即可拆卸，而松开对插杆62的限位，通过限位弹簧63的回弹力，使得插杆62快速复位，达到快速安装的效果，为后期维修和保养杆体3，提供便利。

[0022] 烘干装置5包括电机51，安装壳1的内部固定安装有电机51，电机51的输出端活动连接有风叶52，安装壳1的内部位于电机51的下方固定安装有聚风腔53，聚风腔53的内部固定安装有电热网54，杆体3的之间固定安装有吹气杆55，杆体3的内部位于延伸杆46的上方开设有气孔56，延伸杆46与杆体3相接触处固定安装有密封垫57，聚风腔53的外表面两侧均连通有皮管，且皮管远离聚风腔53的一端连通有连接盖58，聚风腔53的底部连通有管道，且管道远离聚风腔53的一端与吹气杆55连通，通过设置烘干装置5，启动电机51，电机51带动风叶52转动，风叶52吹动的风进入聚风腔53的内部，并通过电热网54加热，使得风变成热风，通过皮管和管道的导向作用，使得一部分热风通过吹气杆55吹向毛巾，进行初步对毛巾进行烘干，同时另一部分热风通过连接盖58导入杆体3的内部，并通过气孔56输出，使得进一步对毛巾烘干，通过对毛巾进行烘干，避免毛巾在潮湿的环境下，滋生细菌，导致不卫生，提高了毛巾架安全性和卫生性。

[0023] 本实用新型的工作原理是：当有多个毛巾需要挂置时，转动调节杆43，调节杆43带动转盘42转动，转盘42带动牵引杆44运动，使得牵引杆44进行牵引延伸杆46移动，使得延伸杆46通过滚轮47的作用，沿着杆体3的内壁滑动，并延伸至杆体3的外部，进行延伸杆体3的长度，启动电机51，电机51带动风叶52转动，风叶52吹动的风进入聚风腔53的内部，并通过电热网54加热，使得风变成热风，通过皮管和管道的导向作用，使得一部分热风通过吹气杆55吹向毛巾，进行初步对毛巾进行烘干，同时另一部分热风通过连接盖58导入杆体3的内部，并通过气孔56输出，使得进一步对毛巾烘干，设置连接结构6，使得杆体3更加方便的进行拆装，只需控制插杆62，使得插杆62脱离杆体3即可拆卸，而松开对插杆62的限位，通过限位弹簧63的回弹力，使得插杆62快速复位，达到快速安装的效果，为后期维修和保养杆体3，提供便利。

[0024] 尽管参照前述实施例对本实用新型进行了详细的说明，对于本领域的技术人员来说，其依然可以对前述各实施例所记载的技术方案进行修改，或者对其中部分技术特征进行等同替换，凡在本实用新型的精神和原则之内，所作的任何修改、等同替换、改进等，均应包含在本实用新型的保护范围之内。

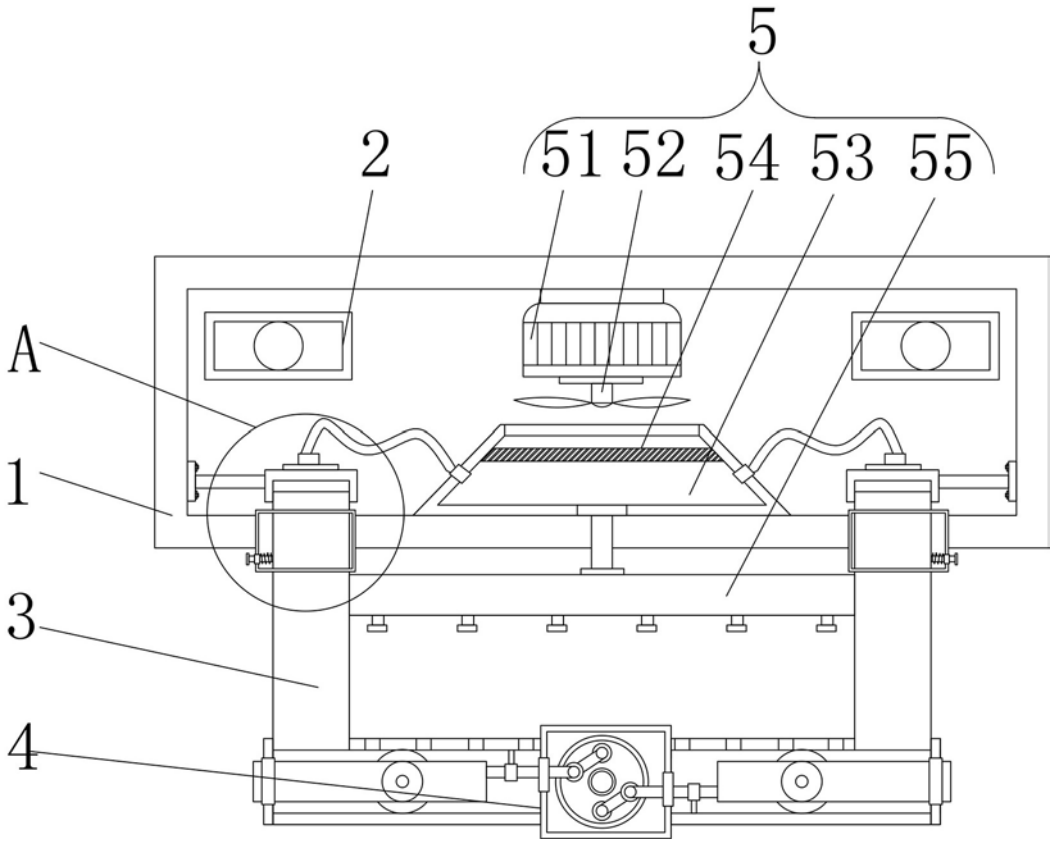

图1

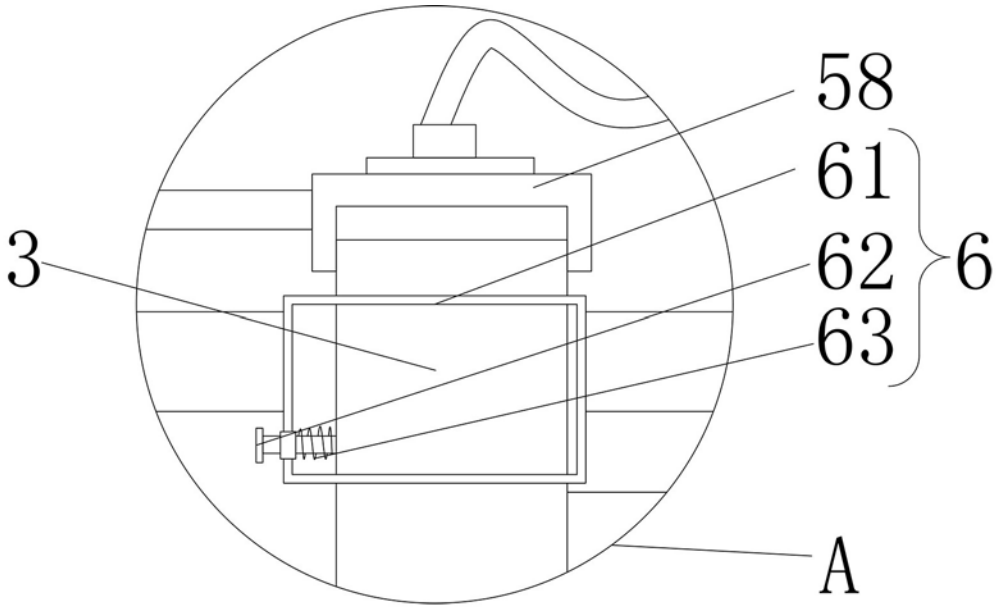

图2

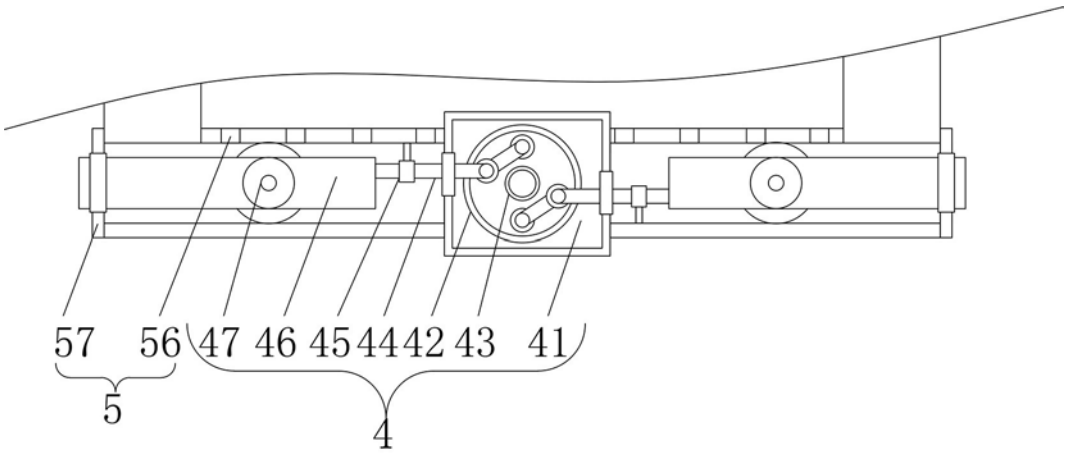

图3