(19) DANMARK

(12) PATENTANSØGNING (10) DK 3108/89 A

Patentdirektoratet

(21) Patentansøgning nr.: 3108/89 (51) Int.Cl.4: **B 01 F 3/04**
(22) Indleveringsdag:.... 22 jun 1989
(24) Løbedag:..... 21 okt 1988
(41) Alm.tilgængelig:.... 22 jun 1989
(62) Stamansøgningsnummer:.....
(86) International ansøgning nr.:.. PCT/EP88/00948
(86) International indleveringsdag: 21 okt 1988
(85) Videreførselsdag: 22 jun 1989
(30) Prioritet: 23 okt 1987 EP 87115583 30 sep 1988 EP 88116219
(71) Ansøger: *Harrier GmbH Gesellschaft fuer den Vertrieb medizinischer und technischer Geraete, Praelat-Zistl Strasse 6; 8000 Muenchen, DE
(72) Opfinder: Peter *Kolta, Kando k. 11; 7623 Pecs, HU
Michael *Lantos, Csopaki U. 5/A; 1022 Budapest, HU
Juerg H. *Kehrli, Fischenriet 8645 Jona, CH
Walter H. *Ott_(afdød), Dorfstrasse 29; CH-8712 Staefa, CH
(74) Fuldmægtig: Plougmann & Vingtoft Patentbureau, Sankt Annæ Plads 11, 1250, København K

(54) Gasberiget vand

(57) Sammendrag

3108-89

En fremgangsmåde til at indføre gas såsom oxygen, luft eller carbondioxid i vand, ved hvilken en vandstrøm, der er beriget med gassen, ledes gennem et reaktionskammer, således at strømmen roterer rundt om og bevæger sig langs den longitudinale akse, et pludseligt trykminimum tilvejebringes i en sektion af denne akse, hvor gassen, der er omfattet af strømmen, opsamles og blandes med damp, trykket øges efter minimum, hvorved gas opsluges af vand, således at gasmolekyler bliver bundet til vandmolekyler.

Apparatet til udførelse af fremgangsmåden omfatter en lukket recirkulerende bane med reaktionskammeret (15), strømmen opretholdes med en pumpe (14), og gassen indføres i vandet enten ved en vortexstrøm eller ved en vandstrålepumpe.

Det således opnåede vand omfatter gassen i stabil og bundet tilstand i en koncentration ud over normal mætning.

Dielektricitetskonstanten og visse fysiske parametre for sådant vand adskiller sig fra de tilsvarende for rent vand.

fortsættes

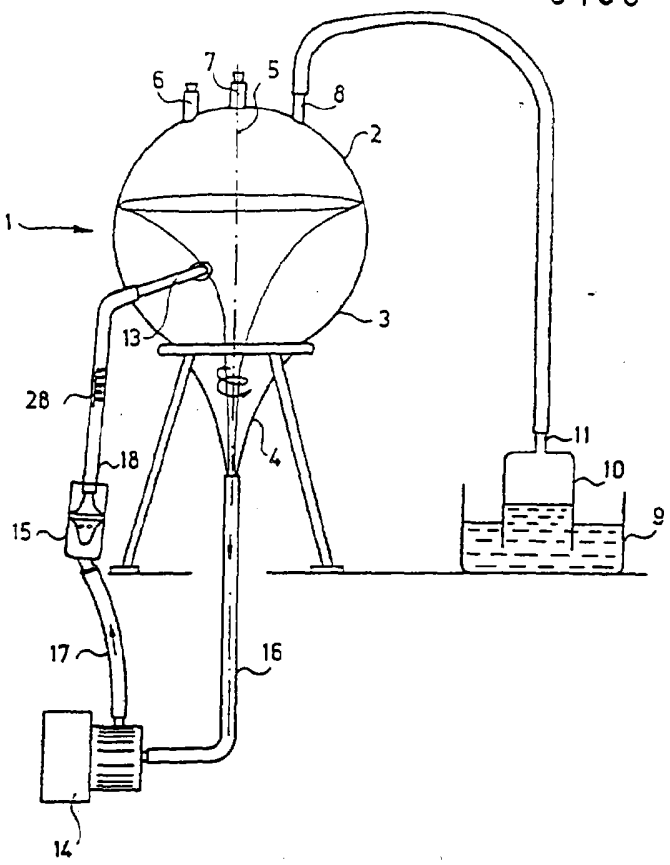


Fig.1