(19)中华人民共和国国家知识产权局

(12)实用新型专利

(10)授权公告号 CN 202877349 U
(45)授权公告日 2013.04.17

(21)申请号 201220469987.8

(22)申请日 2012.09.17

(73)专利权人 芜湖世达模具有限公司
地址 241007 安徽省芜湖市鸠江区汽经一路永合工业园

(72)发明人 李小林

(74)专利代理机构 南京知识律师事务所 32207
代理人 高桂珍

(51)Int.Cl.
B21D 37/10(2006.01)

(ESM)同样的发明创造已同日申请发明专利

权利要求书 1 页 说明书 1 页 附图 1 页

(54)实用新型名称

一种成型模具

(57)摘要

本实用新型涉及一种机械加工模具，具体是涉及一种成型模具。包括方形模座，所述模座的四周设有安装件，所述模座的两侧设有L形支撑座，L形支撑座上设有数个安装孔；所述模座上部设有环形固定座，环形固定座上设有呈U形的凸台。本实用新型成型模具，结构设计简单、装配性能好，加工效率高，使用寿命长。

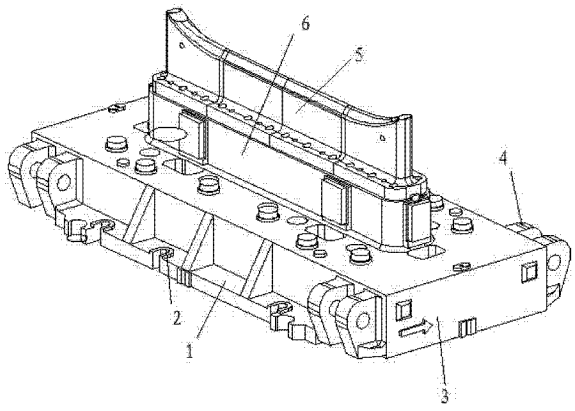

CN 202877349 U

1. 一种成型模具，其特征在于，包括方形模座，所述模座的四周设有安装件，所述模座的两侧设有 L 形支撑座，L 形支撑座上设有数个安装孔；所述模座上部设有环形固定座，环形固定座上设有呈 U 形的凸台。

一种成型模具

技术领域

[0001] 本实用新型涉及一种机械加工模具，具体是涉及一种成型模具。

背景技术

[0002] 在模具加工技术领域中，成型模是根据产品加工设计形成的。例如冲压具有 U 形凹槽工件时，就需要设计 U 形凸台，再通过冲压使其成型为具有 U 形凹槽。

发明内容

[0003] 针对现有技术中存在的技术问题，本实用新型提供了一种结构简单的成型模具。

[0004] 为了实现上述目的，采用的技术方案如下：

[0005] 一种成型模具，其特征在于，包括方形模座，所述模座的四周设有安装件，所述模座的两侧设有 L 形支撑座，L 形支撑座上设有数个安装孔；所述模座上部设有环形固定座，环形固定座上设有呈 U 形的凸台。

[0006] 本实用新型成型模具，结构设计简单、装配性能好，加工效率高，使用寿命长。

附图说明

[0007] 为了便于本领域技术人员理解，下面结合附图对本实用新型作进一步的说明。

[0008] 图 1 是本实用新型的结构示意图。

具体实施方式

[0009] 请参阅图 1，一种成型模具，包括方形模座 3，模座 3 的四周设有安装件 4，模座 3 的两侧设有 L 形支撑座 1，L 形支撑座 1 上设有数个安装孔 2。

[0010] 模座 3 上部设有环形固定座 6，环形固定座 6 上设有呈 U 形的凸台 5。

[0011] 以上内容仅仅是对本实用新型结构所作的举例和说明，所属本技术领域的技术人员对所描述的具体实施例做各种各样的修改或补充或采用类似的方式替代，只要不偏离实用新型的结构或者超越本权利要求书所定义的范围，均应属于本实用新型的保护范围。

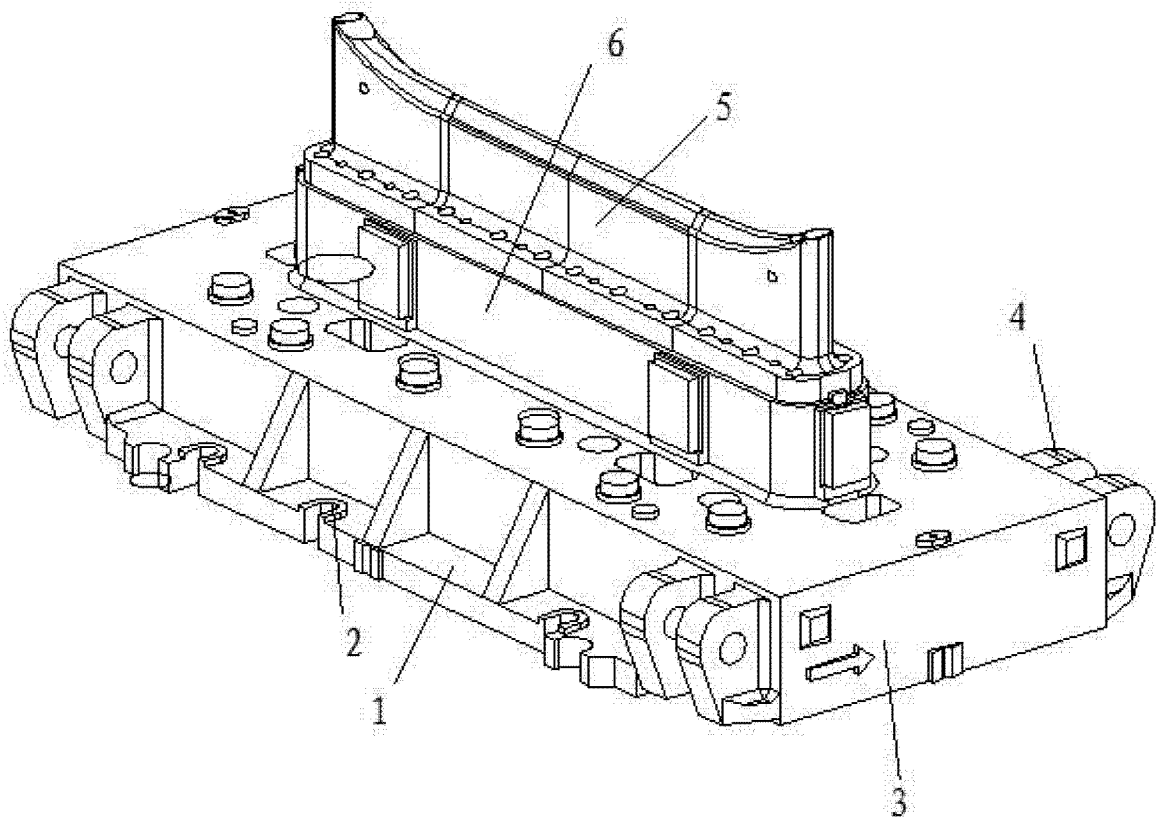

图 1