(19)中华人民共和国国家知识产权局

(12)实用新型专利

(10)授权公告号 CN 213248825 U
(45)授权公告日 2021.05.25

(21)申请号 202021150554.7

(22)申请日 2020.06.19

(73)专利权人 顺德职业技术学院
地址 528300 广东省佛山市顺德区大良街道德胜东路顺德职业技术学院

(72)发明人 柯文洁 刘锦鑫 谭舜泽 姚凤欣 赖彩隆 郭梓荧

(74)专利代理机构 广东广盈专利商标事务所(普通合伙) 44339
代理人 李俊

(51)Int.Cl.
A47L 9/00(2006.01)
A47L 9/06(2006.01)
A47L 9/10(2006.01)
A47L 9/28(2006.01)
A47L 9/30(2006.01)

权利要求书1页 说明书3页 附图1页

(54)实用新型名称

一种拖把吸尘器

(57)摘要

本实用新型公开了一种拖把吸尘器，所述拖把吸尘器包括主杆、拖把头、抽风机和集尘盒；所述抽风机和所述集尘盒设置在所述主杆上；所述拖把头设置在所述主杆的下端，所述拖把头的下端设置有布条；所述集尘盒设置有吸入口和抽风口；所述主杆内部设置有吸尘流道，所述吸尘流道一端穿出所述主杆并通向所述拖把头的；所述吸尘流道的另一端与所述集尘盒的吸入口连接；所述抽风机与所述集尘盒的抽风口连接。通过设置抽风机，使得装置具有吸尘的功能；通过设置布条，使得装置具有拖地的功能。其优点在于，将拖把的功能与吸尘器的功能结合，满足了人们的使用需求。

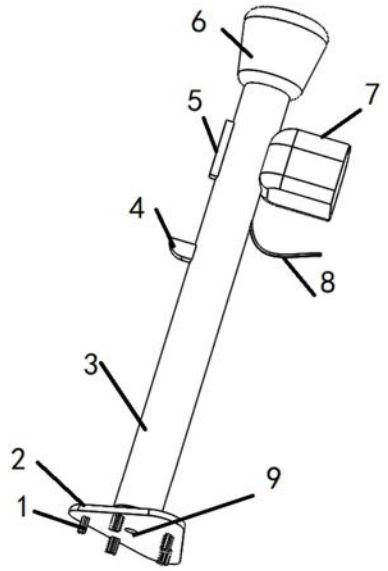

CN 213248825 U

1.一种拖把吸尘器,其特征在于,所述拖把吸尘器包括主杆、拖把头、抽风机和集尘盒;

所述抽风机和所述集尘盒设置在所述主杆上;

所述拖把头设置在所述主杆的下端,所述拖把头的下端设置有布条;

所述集尘盒设置有吸入口和抽风口;所述主杆内部设置有吸尘流道,所述吸尘流道一端穿出所述主杆并通向所述拖把头的;所述吸尘流道的另一端与所述集尘盒的吸入口连接;所述抽风机与所述集尘盒的抽风口连接。

2.根据权利要求1所述的拖把吸尘器,其特征在于,所述拖把吸尘器还包括控制装置,所述控制装置设置在所述主杆内,所述控制装置的输出端与所述抽风机的输入端电连接。

3.根据权利要求1所述的拖把吸尘器,其特征在于,所述拖把头的形状设置为三角形。

4.根据权利要求2所述的拖把吸尘器,其特征在于,所述拖把吸尘器还包括蓄电池,所述蓄电池设置在所述主杆内,所述蓄电池的输出端与所述控制装置电连接。

5.根据权利要求4所述的拖把吸尘器,其特征在于,所述蓄电池设置有外接交流电源线插头。

6.根据权利要求2所述的拖把吸尘器,其特征在于,所述控制装置包括控制开关,所述控制开关设置于所述主杆的表面。

7.根据权利要求2所述的拖把吸尘器,其特征在于,所述主杆包括照明灯,所述照明灯设置在主杆的表面,所述照明灯与所述控制装置电连接。

一种拖把吸尘器

技术领域

[0001] 本实用新型涉及到家用电器领域，具体涉及到一种拖把吸尘器。

背景技术

[0002] 目前的清洁用具比如拖把和吸尘器，他们的功能都比较单一，吸尘器只能完成吸尘的工作而无法对地面的脏污进行清洁，而拖把不能除去扫地之后残留的灰尘，若是要达到除去灰尘和清除脏污的目的，按照传统的方式，一般是要先用吸尘器吸尘再用拖把拖地，这样的作法不仅耗时长而且费力。

实用新型内容

[0003] 为了解决上述问题，本实用新型提供一种拖把吸尘器，该装置具备遥控加油的功能，具有重量轻、操作简单、可自配电源和便于携带等特点，满足人们的需求。

[0004] 本方案实施例提供了一种拖把吸尘器，所述拖把吸尘器包括主杆、拖把头、抽风机和集尘盒；

[0005] 所述抽风机和所述集尘盒设置在所述主杆上；

[0006] 所述拖把头设置在所述主杆的下端，所述拖把头的下端设置有布条；

[0007] 所述集尘盒设置有吸入口和抽风口；所述主杆内部设置有吸尘流道，所述吸尘流道一端穿出所述主杆并通向所述拖把头的；所述吸尘流道的另一端与所述集尘盒的吸入口连接；所述抽风机与所述集尘盒的抽风口连接。

[0008] 可选的实施方式，所述拖把吸尘器还包括控制装置，所述控制装置设置在所述主杆内，所述控制装置的输出端与所述抽风机的输入端电连接。

[0009] 可选的实施方式，所述拖把头的形状设置为三角形。

[0010] 可选的实施方式，所述主杆包括驱动装置，所述拖把吸尘器还包括蓄电池，所述蓄电池设置在所述主杆内所述蓄电池的输出端与所述控制装置电连接。

[0011] 可选的实施方式，所述蓄电池设置有外接交流电源线插头。

[0012] 可选的实施方式，所述控制装置包括控制开关，所述控制开关设置于所述主杆的表面。

[0013] 可选的实施方式，所述主杆包括照明灯，所述照明灯设置在主杆的表面，所述照明灯与所述控制装置电连接。

[0014] 本实用新型提供了一种拖把吸尘器，该拖把吸尘器设置吸尘孔、抽风机和集尘盒，通过抽风机的作用下，灰尘等垃圾经过吸尘流道进入集尘盒，使得装置具有吸尘的功能；该装置的拖把头设置在所述主杆的下端，而拖把头下端设置布条，通过设置布条，实现拖地的功能；通过设置控制装置，人们可在使用过程中控制抽风机的运行或者关闭。该装置具有的吸尘功能和拖地功能，满足了使用者的同时吸尘与拖地的需求；而通过设置转动盘和控制装置，满足了人们使用该装置时使用拖地或吸尘功能的需求。

附图说明

[0015] 为了更清楚地说明本实用新型实施例或现有技术中的技术方案，下面将对实施例或现有技术描述中所需要使用的附图作简单地介绍，显而易见地，下面描述中的附图仅仅是本实用新型的一些实施例，对于本领域普通技术人员来讲，在不付出创造性劳动的前提下，还可以根据这些附图获得其它的附图。

[0016] 图1为本实用新型实施例中拖把吸尘器的结构示意图。

具体实施方式

[0017] 下面将结合本实用新型实施例中的附图，对本实用新型实施例中的技术方案进行清楚、完整地描述，显然，所描述的实施例仅仅是本实用新型一部分实施例，而不是全部的实施例。基于本实用新型中的实施例，本领域普通技术人员在没有作出创造性劳动前提下所获得的所有其它实施例，都属于本实用新型保护的范围。

[0018] 需要说明的是，当一个元件被认为是“连接”另一个元件，它可以使直接连接到另一个元件或者可能同时存在居中设置的元件。当一个元件被认为是“设置在”另一个元件，它可以使直接设置在另一个元件上或者可能同时存在居中设置的元件。

[0019] 除非另有定义，本文所使用的所有的技术和科学术语与属于本实用新型的技术领域的技术人员通常理解的含义相同。本文中在本实用新型的说明书中所使用的术语只是为了描述具体的实施例的目的，不是旨在于限制本实用新型。本文所使用的术语“及/或”包括一个或多个相关的所列项目的任意的和所有的组合。

[0020] 下面结合附图，对本实用新型的实施例作详细说明。在不冲突的情况下，下述的实施例及实施例的特征可以相互组合。

[0021] 图1是本实用新型实施例中的拖把吸尘器结构组成示意图，所述拖把吸尘器包括主杆3、拖把头2、抽风机6和集尘盒7；

[0022] 所述抽风机6和所述集尘盒7设置在所述主杆3上；所述拖把头2设置在所述主杆3的下端，所述拖把头2的下端设置有布条1；所述集尘盒7设置有吸入口和抽风口；所述主杆3内部设置有吸尘流道9，所述吸尘流道9一端穿出所述主杆3并通向所述拖把头2的；所述吸尘流道9的另一端与所述集尘盒7的吸入口连接；所述抽风机6与所述集尘盒7的抽风口连接。

[0023] 具体的，所述拖把吸尘器还包括控制装置，所述控制装置设置在所述主杆3内，所述控制装置的输出端与所述抽风机6的输入端电连接。

[0024] 具体的，所述拖把头2的形状设置为三角形。拖把头2的形状设置为三角形，更有利于装置对墙角位的打扫。

[0025] 具体的，所述拖把吸尘器还包括蓄电池，所述蓄电池设置在所述主杆3内，所述蓄电池的输出端与所述控制装置电连接。通过设置蓄电池，使得人们可在无外接交流电源的情况下，仍能使用该装置进行吸尘或拖地，大大的提高了装置的环境适应性。

[0026] 具体的，所述蓄电池设置有外接交流电源线插头8。所述外接交流电源线插头8可与市电进行连接，从而对蓄电池进行充电。

[0027] 具体的，所述控制装置包括控制开关5，所述控制开关5设置于所述主杆3的表面。所述控制装置设有关闭和吸尘功能，通过控制开关5对功能的选择。当控制开关5打到关闭

时，装置电路断路而停止工作，当控制开关5打到吸尘时，控制装置控制抽风机6的开启，从而实现吸尘的功能。

[0028] 具体的，所述主杆3包括照明灯4，所述照明灯4设置在主杆3的表面，所述照明灯4与所述控制装置电连接。通过设置照明灯4，使得在使用装置对床底或桌子底等昏暗缺少光源的地方进行打扫清洁。

[0029] 本实用新型提供了一种拖把吸尘器，该拖把吸尘器设置吸尘孔、抽风机6和集尘盒7，通过抽风机6的作用下，灰尘等垃圾经过吸尘流道9进入集尘盒7，使得装置具有吸尘的功能；该装置的拖把头2设置在所述主杆3的下端，而拖把头2下端设置布条1，通过设置布条1，实现拖地的功能；通过设置控制装置，人们可在使用过程中控制抽风机6的运行或者关闭。该装置具有的吸尘功能和拖地功能，满足了使用者的同时吸尘与拖地的需求；而通过设置转动盘和控制装置，满足了人们使用该装置时使用拖地或吸尘功能的需求。

[0030] 以上对本实用新型实施例所提供的一种拖把吸尘器进行了详细介绍，本文中应采用了具体个例对本实用新型的原理及实施方式进行了阐述，以上实施例的说明只是用于帮助理解本实用新型的方法及其核心思想；同时，对于本领域的一般技术人员，依据本实用新型的思想，在具体实施方式及应用范围上均会有改变之处，综上所述，本说明书内容不应理解为对本实用新型的限制。

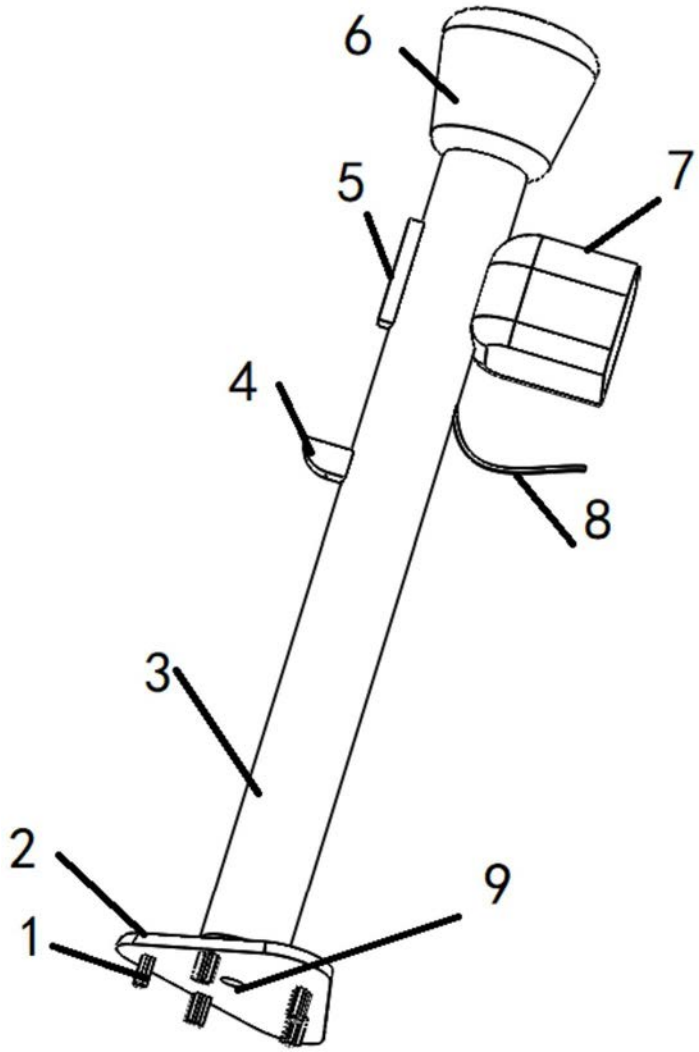

图1