(19)中华人民共和国国家知识产权局

(12)发明专利申请

(10)申请公布号 CN 107713196 A
(43)申请公布日 2018.02.23

(21)申请号 201711053724.2

(22)申请日 2017.10.31

(71)申请人 无锡新人居科贸有限公司
地址 214101 江苏省无锡市锡山区锡山经济开发区芙蓉中三路99号

(72)发明人 不公告发明人

(74)专利代理机构 南京苏高专利商标事务所（普通合伙）32204
代理人 向文

(51)Int.Cl.
A44C 5/00(2006.01)

权利要求书1页 说明书2页 附图2页

(54)发明名称

一种智能照明手环珠宝

(57)摘要

本发明公开了一种智能照明手环珠宝，包括珠宝手环，所述珠宝手环的内环表面设置有照明手环层，所述照明手环层内设置有照明灯带以及给照明灯带提供电能的微型电池块，所述微型电池块上设置有开关装置，所述开关装置上设置有用于切换开关装置开关状态的触发杆，所述触发杆向照明手环层的侧部外延伸。本发明与现有技术相比，具备了照明功能，人们可通过按动触发杆方便的开关照明灯带，尤其适合于一些视力较弱、行动不便的老人进行使用，使得老人在半夜起夜时，能够事先打开手环上的照明功能，提供灯光照明，从而防止了老人在黑夜摸黑起床导致摔跤等意外情况，手环珠宝的功能性得到丰富，提升了使用效果，给人们的生活带来了很大的帮助。

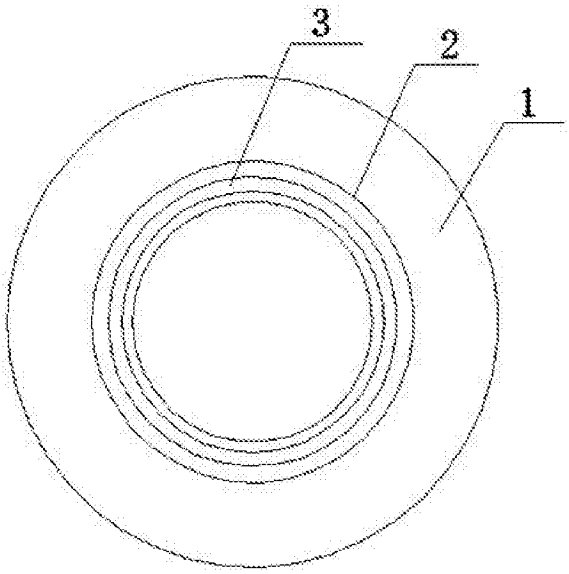

CN 107713196 A

1.一种智能照明手环珠宝，包括珠宝手环(1)，其特征在于：所述珠宝手环(1)的内环表面设置有照明手环层(2)，所述照明手环层(2)内设置有照明灯带(3)以及给照明灯带(3)提供电能的微型电池块(4)，所述微型电池块(4)上设置有开关装置(5)，所述开关装置(5)上设置有用于切换开关装置(5)开关状态的触发杆(6)，所述触发杆(6)向照明手环层(2)的侧部外延伸。

2.根据权利要求1所述的一种智能照明手环珠宝，其特征在于：所述照明手环层(2)上开设有用于给微型电池块(4)进行充电的充电开口(7)。

3.根据权利要求2所述的一种智能照明手环珠宝，其特征在于：所述充电开口(7)和触发杆(6)分别位于照明手环层(2)的两侧部。

4.根据权利要求1所述的一种智能照明手环珠宝，其特征在于：所述触发杆(6)超出照明手环层(2)的部分的长度为0.3～0.5cm。

一种智能照明手环珠宝

技术领域

[0001] 本发明具体涉及一种智能照明手环珠宝。

背景技术

[0002] 现有的珠宝首饰大都只是单纯的起到装饰的作用，功能性非常单一，随着科技技术的越来越发达，现有的珠宝首饰的功能性无法满足人们的使用需求。

发明内容

[0003] 发明目的：为了克服现有技术中存在的不足，提供一种具备照明功能的智能照明手环珠宝。

[0004] 技术方案：为实现上述目的，本发明提供一种智能照明手环珠宝，包括珠宝手环，所述珠宝手环的内环表面设置有照明手环层，所述照明手环层内设置有照明灯带以及给照明灯带提供电能的微型电池块，所述微型电池块上设置有开关装置，所述开关装置上设置有用于切换开关装置开关状态的触发杆，所述触发杆向照明手环层的侧部外延伸。

[0005] 进一步地，所述照明手环层上开设有用于给微型电池块进行充电的充电开口。

[0006] 进一步地，所述充电开口和触发杆分别位于照明手环层的两侧部。

[0007] 进一步地，所述触发杆超出照明手环层的部分的长度为0.3～0.5cm。

[0008] 有益效果：本发明与现有技术相比，手环珠宝具备了照明功能，人们可通过按动触发杆方便的开关照明灯带，尤其适合于一些视力较弱、行动不便的老人进行使用，使得老人在半夜起夜时，能够事先打开手环上的照明功能，提供灯光照明，从而防止了老人在黑夜摸黑起床导致摔跤等意外情况，手环珠宝的功能性得到丰富，提升了使用效果，给人们的生活带来了很大的帮助。

附图说明

[0009] 图1为本发明的结构示意图；

[0010] 图2为照明手环的结构示意图。

具体实施方式

[0011] 实施例1：

[0012] 如图1和图2所示，本发明提供一种智能照明手环珠宝，包括珠宝手环1，所述珠宝手环1的内环表面设置有照明手环层2，所述照明手环层2内设置有照明灯带3以及给照明灯带3提供电能的微型电池块4，所述微型电池块4上设置有开关装置5，所述开关装置5上设置有用于切换开关装置5开关状态的触发杆6，所述触发杆6向照明手环层2的侧部外延伸，所述照明手环层2上开设有用于给微型电池块4进行充电的充电开口7，所述充电开口7和触发杆6分别位于照明手环层2的两侧部，所述触发杆6超出照明手环层2的部分的长度为0.5cm。

[0013] 实施例2：

[0014] 老人佩戴着本智能手环珠宝后，当需要在夜晚起床上厕所时，首先用另外一只手摸到照明手环层2上的触发杆6，然后按动触发杆6，此时开关装置5将微型电池块4切换至开启模式，照明灯带3亮起给老人提供必要的照明灯光，老人在照明灯光的作用下起床、穿鞋，找到房间灯的开关，打开房间灯，当从厕所出来后，可关闭房间灯，在照明灯带3的照明灯光下上床，最后按动触发杆6关闭照明灯带3。

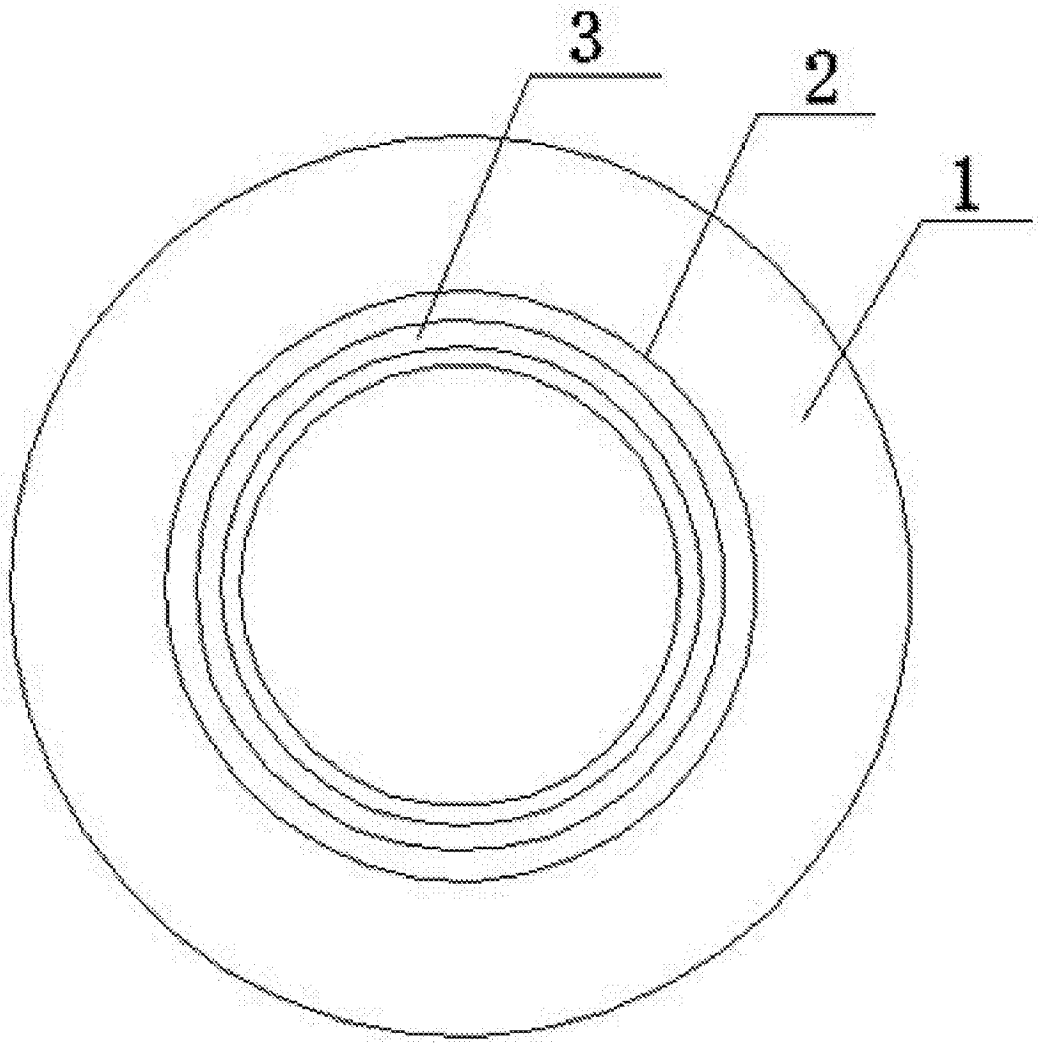

图1

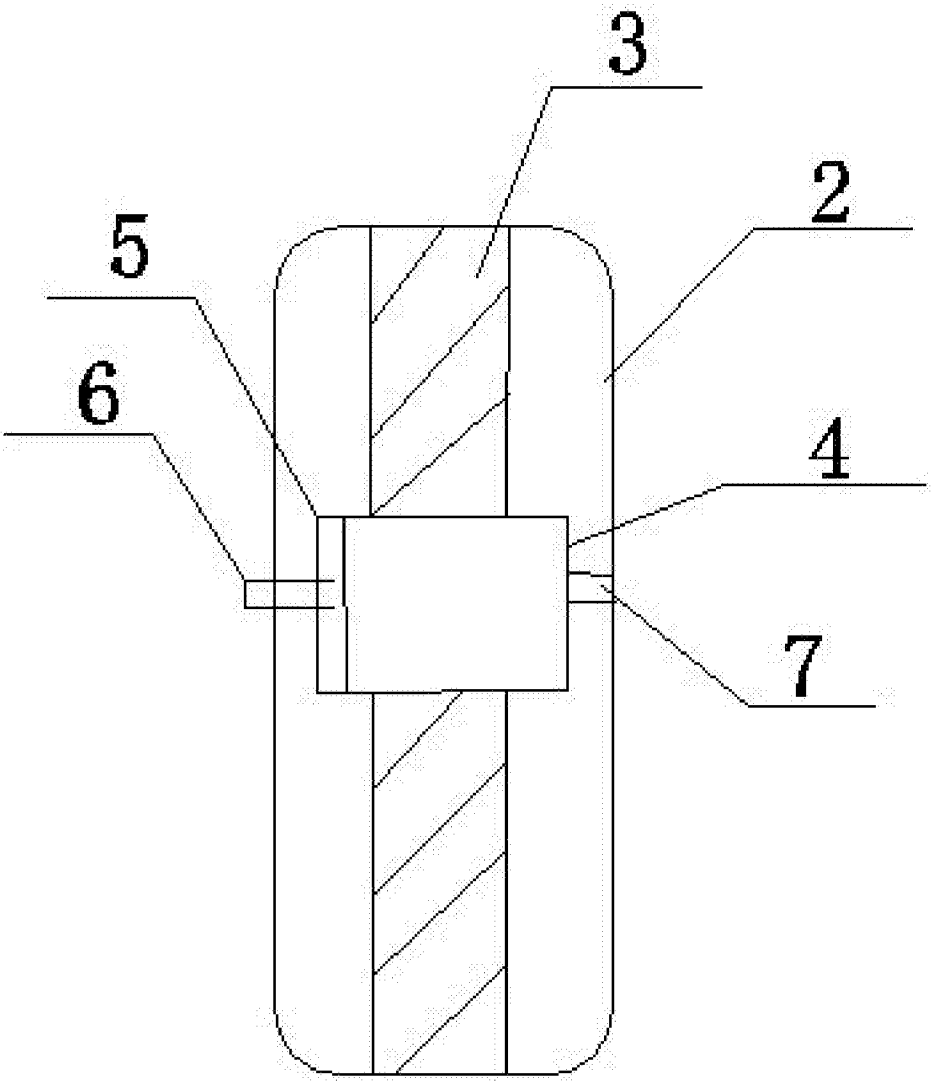

图2