(19)中华人民共和国国家知识产权局

(12)实用新型专利

(10)授权公告号 CN 212732425 U
(45)授权公告日 2021.03.19

(21)申请号 202021069379.9

(22)申请日 2020.06.11

(73)专利权人 李华桦
地址 410016 湖南省长沙市芙蓉区解放西路61号

(72)发明人 李华桦

(74)专利代理机构 北京劲创知识产权代理事务所(普通合伙) 11589
代理人 张铁兰

(51)Int.Cl.
B02C 18/12(2006.01)
B02C 18/22(2006.01)
B02C 18/16(2006.01)

权利要求书1页 说明书2页 附图4页

(54)实用新型名称

一种内分泌临床用药物研磨装置

(57)摘要

本实用新型公开了一种内分泌临床用药物研磨装置，包括主箱体，所述主箱体的上表面固定安装有储物槽，所述主箱体的下表面开设有研磨槽，所述研磨槽的一侧开设有放药槽，所述主箱体位于研磨槽的下表面开设有电机安装孔，所述电机安装孔固定安装有驱动电机，所述驱动电机的输出端通过转轴与所述卡槽的底部活动连接，所述卡槽的表面活动连接卡块。该内分泌临床用药物研磨装置加装了电机，使工作人员更加方便的快速研磨药品，而加装了储物盒可以放更多的药品原料，不用工作人员来回取药，加工好的药品流入测量杯内，可以通过测量尺量出所需要的用量，防止药品的浪费。

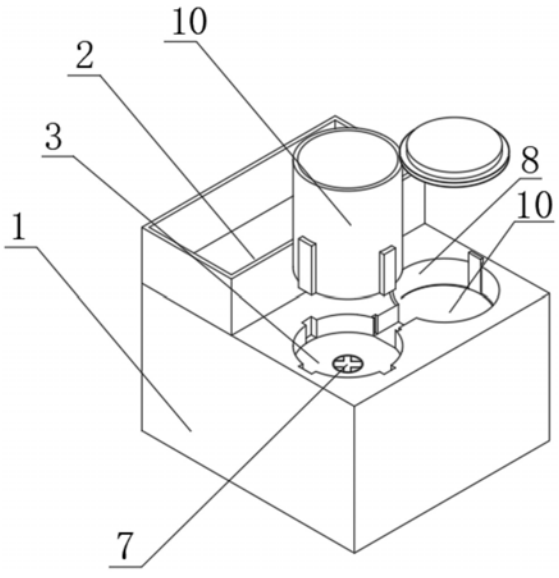

CN 212732425 U

1.一种内分泌临床用药物研磨装置,包括主箱体(1),其特征在于:所述主箱体(1)的上表面固定安装有储物槽(2),所述主箱体(1)的下表面开设有研磨槽(3),所述研磨槽(3)的一侧开设有放药槽(4),所述主箱体(1)位于研磨槽(3)的下表面开设有电机安装孔(5),所述电机安装孔(5)固定安装有驱动电机(6),所述驱动电机(6)的输出端通过转轴与卡槽(7)的底部活动连接,所述卡槽(7)的表面活动连接卡块(8),所述卡块(8)的一端活动连接有研磨刀(9),所述研磨刀(9)的外围固定连接有研磨杯(10),所述研磨杯(10)靠近研磨刀(9)的一端开设有出料口(11),所述放药槽(4)靠近研磨槽(3)的一侧开设下料挡板(12)。

2.根据权利要求1所述的一种内分泌临床用药物研磨装置,其特征在于:所述出料口(11)的角度呈三十五度角。

3.根据权利要求1所述的一种内分泌临床用药物研磨装置,其特征在于:所述研磨杯(10)的表面固定安装四个卡杆(16),所述卡杆(16)呈环形阵列在研磨杯(10)表面。

4.根据权利要求1所述的一种内分泌临床用药物研磨装置,其特征在于:所述研磨杯(10)的上表面一侧通过铰链铰接有研磨盖(13),所述研磨盖(13)的下表面设置有阻尼垫。

5.根据权利要求1所述的一种内分泌临床用药物研磨装置,其特征在于:所述主箱体(1)的底部固定安装有垫块(14),所述垫块(14)的数量为四个,所述垫块(14)呈矩形阵列的形式焊接在主箱体(1)的下表面。

6.根据权利要求1所述的一种内分泌临床用药物研磨装置,其特征在于:所述放药槽(4)的内部设置有测量杯(15),所述测量杯(15)的上表面一侧固定安装有提手。

一种内分泌临床用药物研磨装置

技术领域

[0001] 本实用新型涉及药物加工技术领域，具体为一种内分泌临床用药物研磨装置。

背景技术

[0002] 药物在使用时均将原料以文火熬制成汤剂服用，但是有些原料本身为块状或条状结构，其体积较大，在熬制时很难将内部药物成分完全的融入汤剂中，故需要将其进行研磨，普通的研磨工具一般是人工操作，费时费力效果却不尽人意，研磨好的药物，需要熬制，而熬制工具不在身边，需要来回跑，浪费时间，有必要设计一种中医药物研磨装置来解决这些问题。

实用新型内容

[0003] (一)解决的技术问题

[0004] 针对现有技术的不足，本实用新型提供了一种内分泌临床用药物研磨装置，解决了上述背景技术中提出的问题。

[0005] (二)技术方案

[0006] 为实现以上目的，本实用新型通过以下技术方案予以实现：一种内分泌临床用药物研磨装置，包括主箱体，所述主箱体的上表面固定安装有储物槽，所述主箱体的下表面开设有研磨槽，所述研磨槽的一侧开设有放药槽，所述主箱体位于研磨槽的下表面开设有电机安装孔，所述电机安装孔固定安装有驱动电机，所述驱动电机的输出端通过转轴与卡槽的底部活动连接，所述卡槽的表面活动连接卡块，所述卡块的一端活动连接有研磨刀，所述研磨刀的外围固定连接有研磨杯，所述研磨杯靠近研磨刀的一端开设有出料口，所述放药槽靠近研磨槽的一侧开设下料挡板。

[0007] 可选的，所述出料口的角度呈三十五度角。

[0008] 可选的，所述研磨杯的表面固定安装四个卡杆，所述卡杆呈环形阵列在研磨杯表面。

[0009] 可选的，所述主箱体的底部固定安装有垫块，所述垫块的数量为四个，所述垫块呈矩形阵列的形式焊接在主箱体的下表面。

[0010] 可选的，所述放药槽的内部设置有测量杯，所述测量杯的上表面一侧固定安装有提手。

[0011] (三)有益效果

[0012] 本实用新型提供了一种内分泌临床用药物研磨装置，具备以下有益效果：

[0013] 该内分泌临床用药物研磨装置，该装置通过驱动电机和研磨刀的配合设置，使工作人员更加方便的快速研磨药品，而加装了储物盒可以放更多的药品原料，不用工作人员来回取药，加工好的药品流入测量杯内，可以通过测量尺量出所需要的用量，防止药品的浪费。

附图说明

[0014] 图1为本实用新型结构示意图；

[0015] 图2为本实用新型研磨杯的结构示意图；

[0016] 图3为本实用新型研磨杯的剖面示意图；

[0017] 图4为本实用新型驱动电机处的结构示意图。

[0018] 图中：1、主箱体；2、储物槽；3、研磨槽；4、放药槽；5、电机安装孔； 6、驱动电机；7、卡槽；8、卡块；9、研磨刀；10、研磨杯；11、出料口； 12、下料挡板；13、研磨盖；14、垫块；15、测量杯；16、卡杆。

具体实施方式

[0019] 下面将结合本实用新型实施例中的附图，对本实用新型实施例中的技术方案进行清楚、完整地描述，显然，所描述的实施例仅仅是本实用新型一部分实施例，而不是全部的实施例。

[0020] 请参阅图1至图4，本实用新型提供一种技术方案：一种内分泌临床用药物研磨装置，包括主箱体1，主箱体1的上表面固定安装有储物槽2，用于储存代加工药品，主箱体1的下表面开设有研磨槽3，研磨槽3的一侧开设有放药槽4，主箱体1位于研磨槽3的下表面开设有电机安装孔5，电机安装孔5 固定安装有驱动电机6，驱动电机6的输出端通过转轴与卡槽7的底部活动连接，卡槽7的表面活动连接卡块8，卡块8的一端活动连接有研磨刀9，研磨刀9的外围固定连接有研磨杯10，用于研磨药品用，研磨杯10靠近研磨刀9 的一端开设有出料口11，加工好的药品从出料口11流出，放药槽4靠近研磨槽3的一侧开设下料挡板12；

[0021] 出料口11的角度呈三十五度角，研磨杯10的表面固定安装四个卡杆16，卡杆16呈环形阵列在研磨杯10表面，研磨杯10的上表面一侧通过铰链铰接有研磨盖13，研磨盖13的下表面设置有阻尼垫，主箱体1的底部固定安装有垫块14，垫块14的数量为四个，垫块14呈矩形阵列的形式焊接在主箱体1 的下表面，放药槽4的内部设置有测量杯15，测量杯15的上表面一侧固定安装有提手。

[0022] 该文中出现的电器元件均与外界的主控器及220V市电电连接，并且主控器可为计算机等起到控制的常规已知设备。

[0023] 综上所述，该内分泌临床用药物研磨装置，使用时：

[0024] 从储物槽2中拿出代加工药品，放入研磨杯10研磨，驱动电机6带动研磨刀9研磨药品，加工好的药品从出料口11流出，流入测量杯15中，通过提手拿出测量杯15倒出加工好的药品使用。

[0025] 以上所述，仅为本实用新型较佳的具体实施方式，但本实用新型的保护范围并不局限于此，任何熟悉本技术领域的技术人员在本实用新型揭露的技术范围内，根据本实用新型的技术方案及其实用新型构思加以等同替换或改变，都应涵盖在本实用新型的保护范围之内。

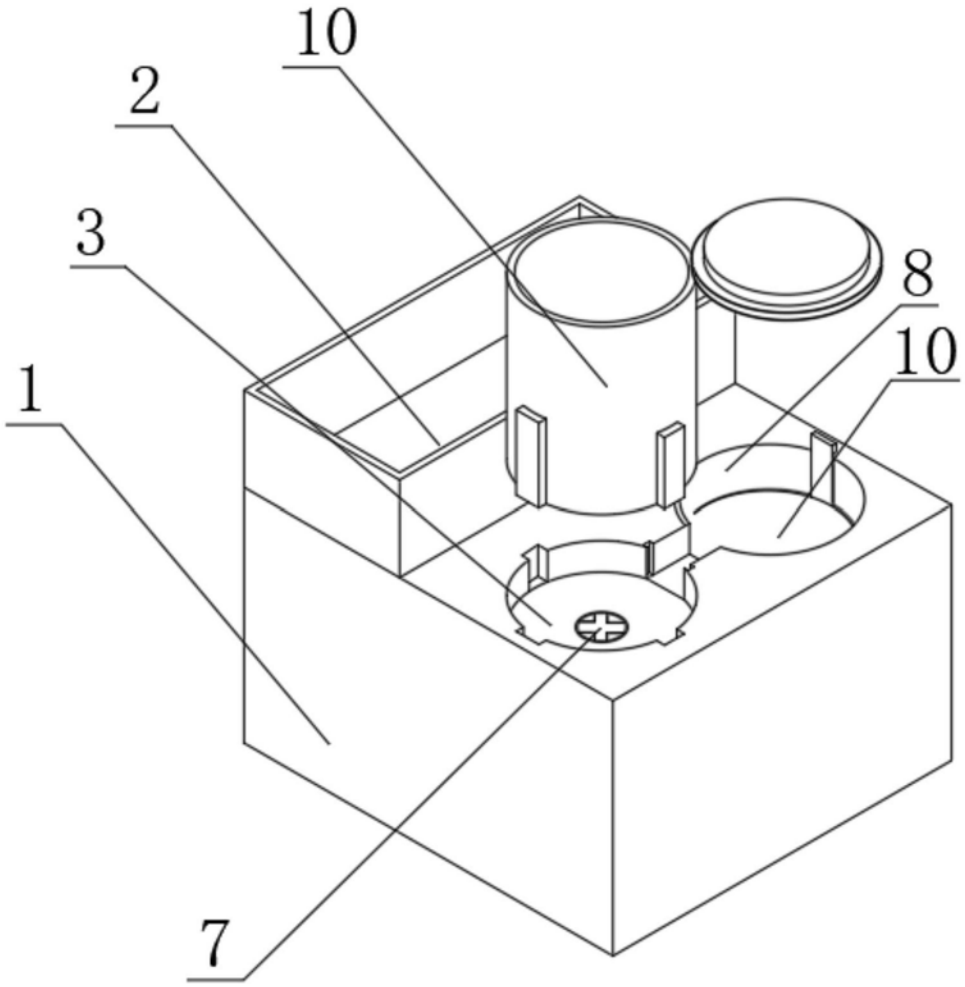

图1

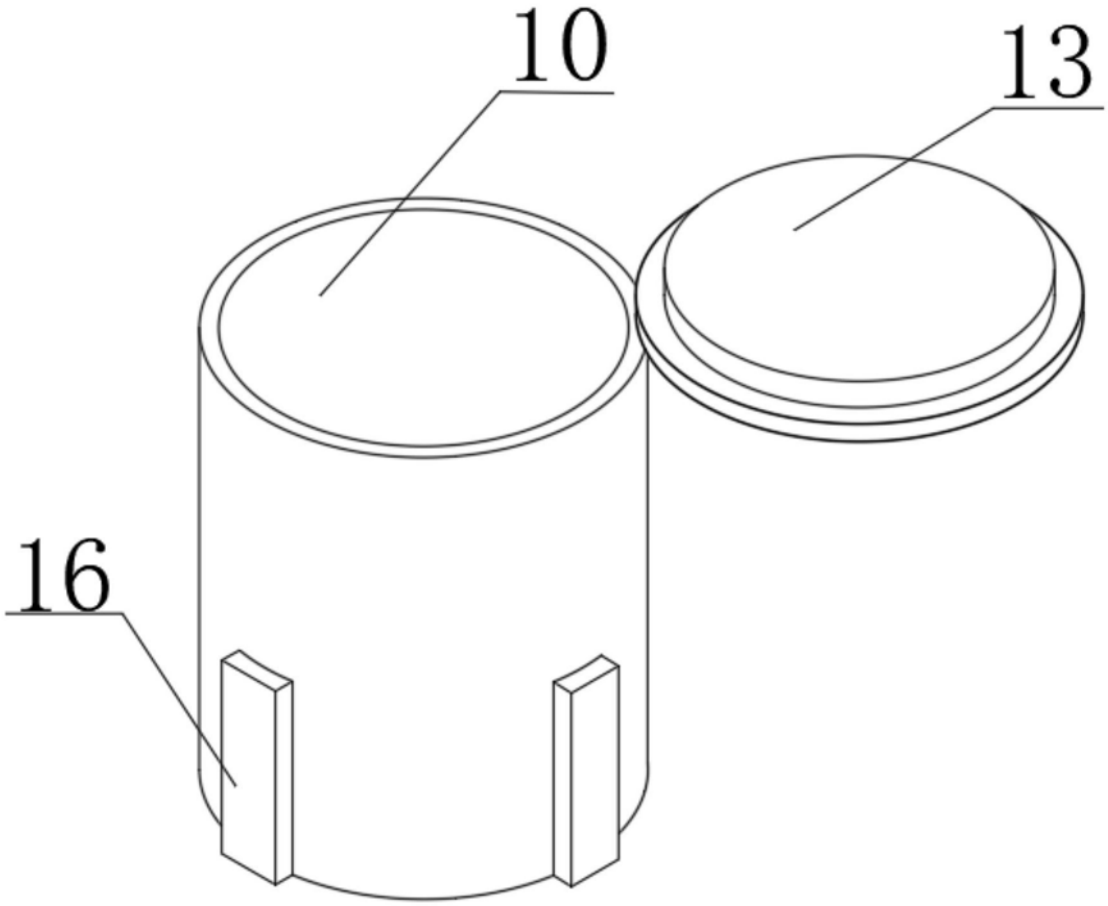

图2

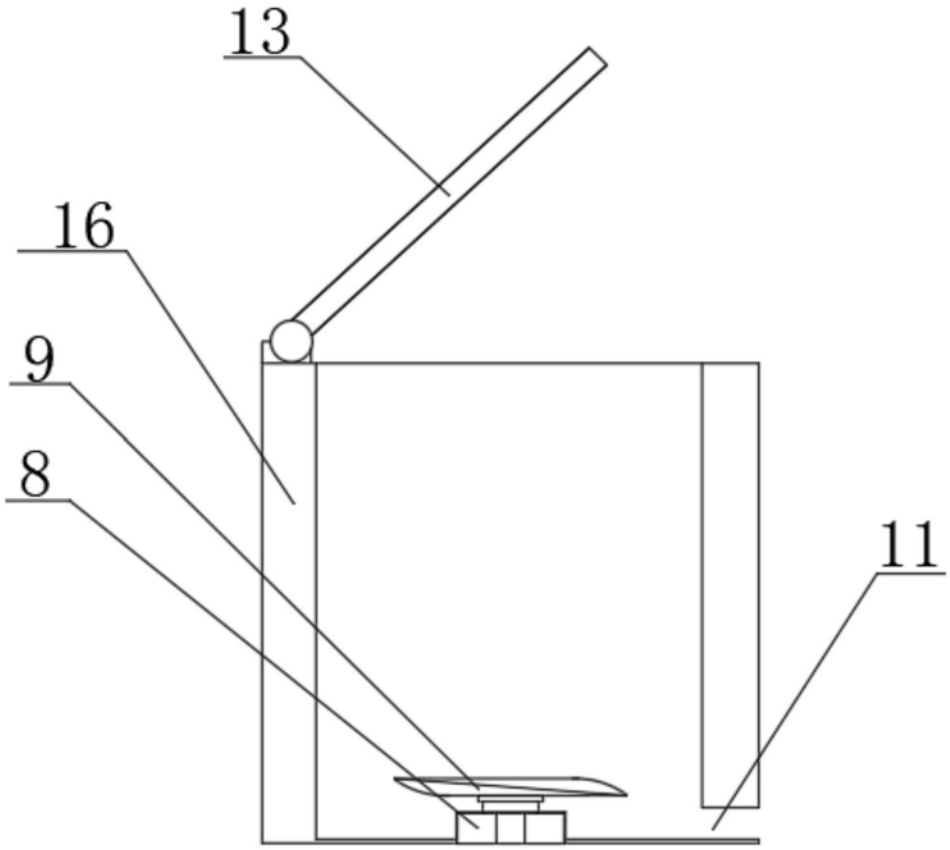

图3

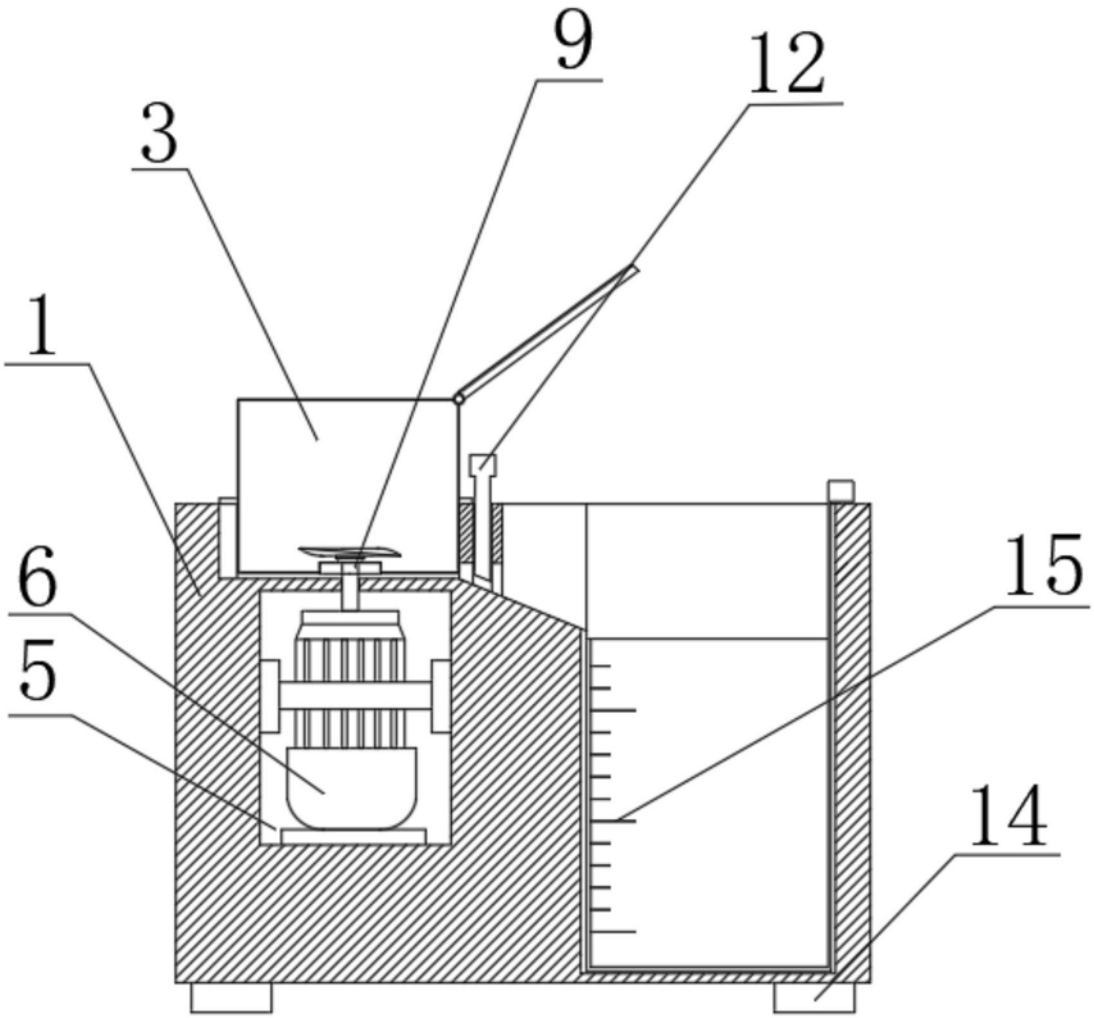

图4