(19)中华人民共和国国家知识产权局

(12)实用新型专利

(10)授权公告号 CN 201991596 U
(45)授权公告日 2011.09.28

(21)申请号 201120115113.8

(22)申请日 2011.04.18

(73)专利权人 宁波新之华汽车部件有限公司
地址 315191 浙江省宁波市鄞州区姜山镇张华山村

(72)发明人 张项云

(74)专利代理机构 杭州金源通汇专利事务所（普通合伙） 33236
代理人 唐迅

(51)Int.Cl.
F01N 13/10(2010.01)

权利要求书 1 页 说明书 2 页 附图 2 页

(54)实用新型名称

汽车排气歧管总成

(57)摘要

本实用新型公开了一种汽车排气歧管总成，包括支管，其特征是所述支管排气下端连有总管；总管上设有第一传感器安装槽，总管末端连有缩径管；缩径管上设有第二传感器安装槽。本实用新型得到的汽车排气歧管总成，结构简单、制造方便，支管之间距离较宽，总管不会由于热应力而开裂，从而延长了排气歧管的整体使用寿命。

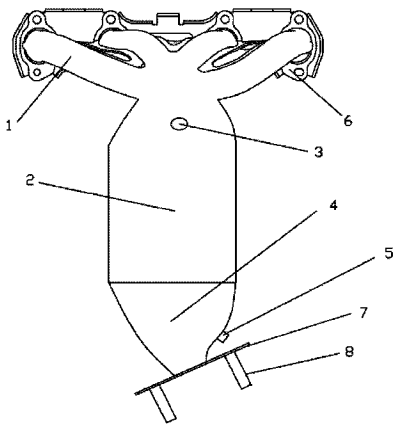

CN 201991596 U

1. 一种汽车排气歧管总成，包括支管 (1)，其特征是在支管 (1) 的下端连有总管 (2)；总管 (2) 上设有第一传感器安装槽 (3)，总管 (2) 末端连有缩径管 (4)；缩径管 (4) 上设有第二传感器安装槽 (5)。

2. 根据权利要求 1 所述的汽车排气歧管总成，其特征是所述支管 (1) 端口设有第一法兰 (6)，缩径管 (4) 端口设有第二法兰 (6)。

3. 根据权利要求 1 或 2 所述的汽车排气歧管总成，其特征是所述支管 (1) 弯曲成“L”状。

汽车排气歧管总成

技术领域

[0001] 本实用新型涉及一种歧管，特别是汽车排气歧管总成。

背景技术

[0002] 排气歧管是指聚集发动机各个气缸的排气并将排气气流引向排气管的部件。在一个四缸发动机上，通常使用四个支管，一种类型的支管是直接连接到总管，而另一种类型的支管是分成两队分别连接到总管。前一种类型通常称为 4-1 型，这种类型的排气歧管的优点在于，结构简单、制造方便。第二种类型的排气歧管通常称为 4-2-1 型，这种类型的排气歧管优点在于，其排气效率高于 4-1 性排气歧管。然而上述两种排气歧管支管之间的间隔过窄，导致总管由于热应力而出现开裂，排气歧管的整体使用寿命缩短。

实用新型内容

[0003] 本实用新型的目的是为了解决上述现有技术的不足而提供一种结构简单、制造方便，且能够防止排气歧管总管由于热应力而出现开裂，延长排气歧管的整体使用寿命的汽车排气歧管总成。

[0004] 为了实现上述目的，本实用新型所设计的汽车排气歧管总成，包括支管，其特征是所述支管排气下端连有总管；总管上设有第一传感器安装槽，总管末端连有缩径管；缩径管上设有第二传感器安装槽。所述支管端口设有第一法兰，缩径管端口设有第二法兰。所述支管弯曲成“L”状。

[0005] 本实用新型得到的汽车排气歧管总成，结构简单、制造方便，支管之间距离较宽，总管不会由于热应力而开裂，从而延长了排气歧管的整体使用寿命。

附图说明

[0006] 图 1 是实施例的结构示意图；

[0007] 图 2 是图 1 的后视图。

[0008] 图中：支管 1、总管 2、第一传感器安装槽 3、缩径管 4、第二传感器安装槽 5、第一法兰 6、第二法兰 7、螺栓 8。

具体实施方式

[0009] 下面结合附图和实施例对本实用新型进一步说明。

[0010] 实施例：

[0011] 如图 1、图 2 所示，本实用新型提供的汽车排气歧管总成，包括支管 1，所述支管 1 排气下端连有总管 2；总管 2 上设有第一传感器安装槽 3，总管 2 末端连有缩径管 4；缩径管 4 上设有第二传感器安装槽 5。所述支管 1 端口设有第一法兰 6，缩径管 4 端口设有第二法兰 7，第二法兰 7 上设有螺栓 8，支管 1 通过第一法兰 6 分别与汽车气缸连接，缩径管 4 通过螺栓 8 连接到汽车催化转换器上。所述支管 1 可以弯曲成“L”状。第一传感器安装槽 3 和

第二传感器安装槽 5 内可安装传感器。

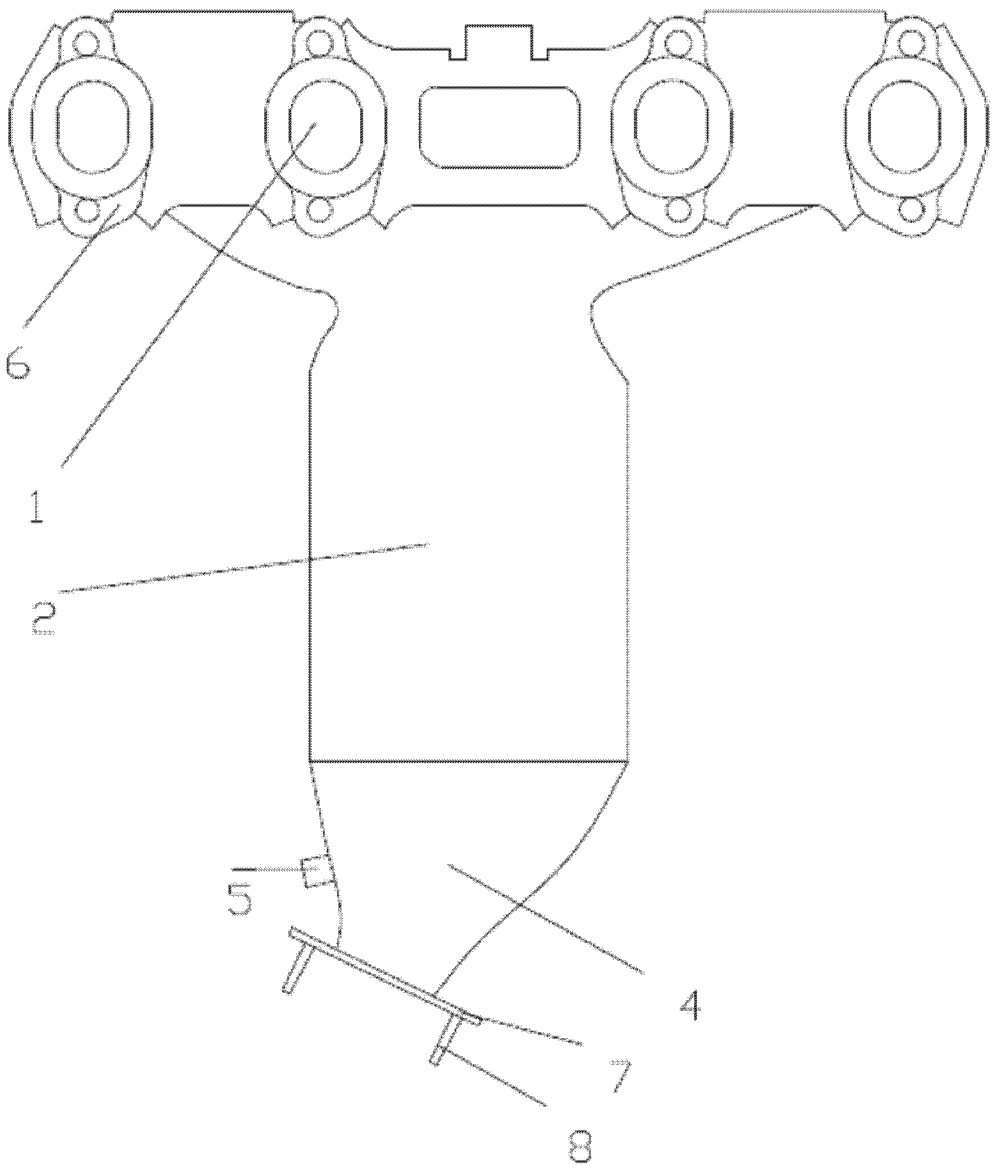

图 1

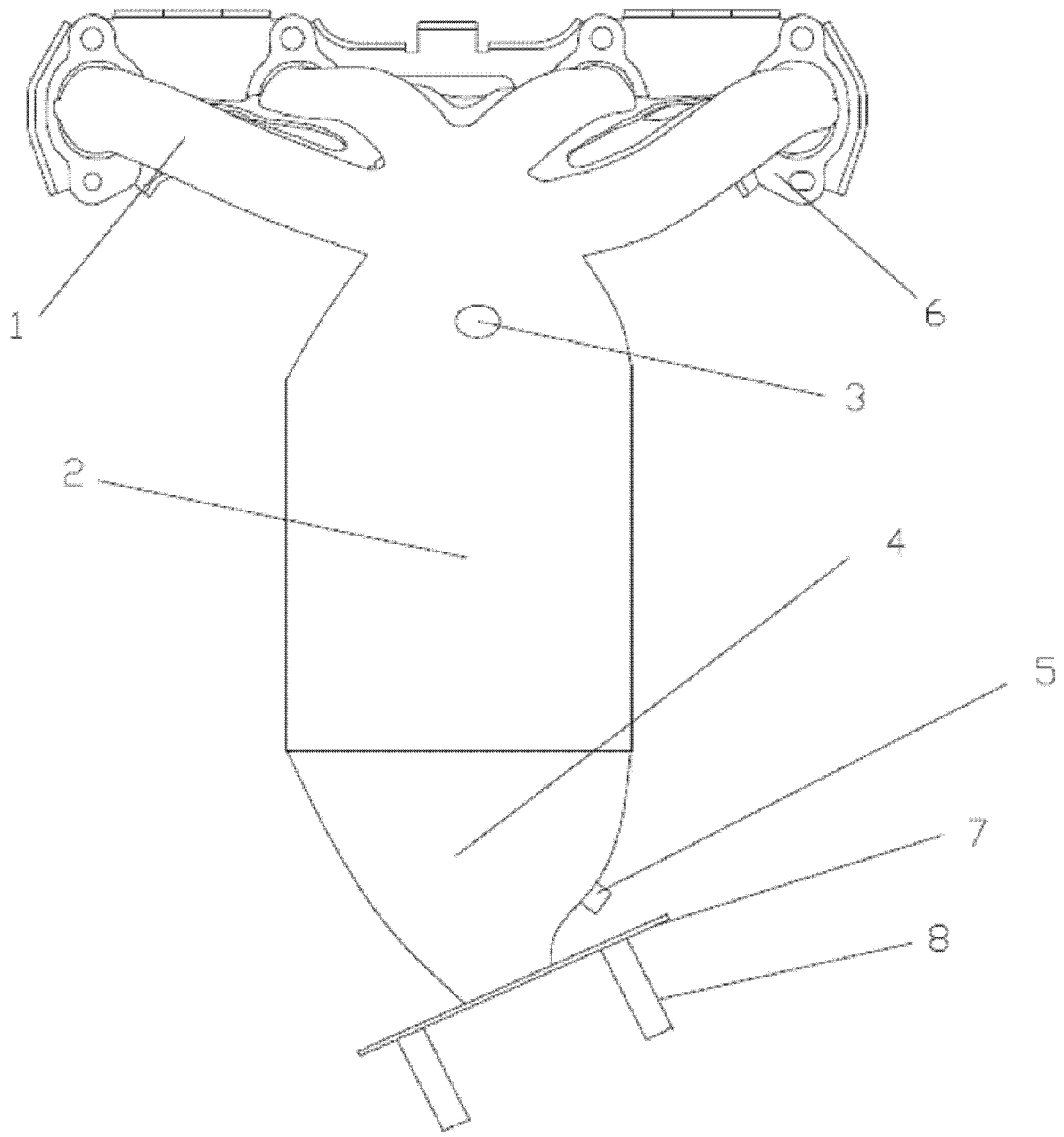

图 2