(19)中华人民共和国国家知识产权局

(12)发明专利申请

(10)申请公布号 CN 104354400 A
(43)申请公布日 2015.02.18

(21)申请号 201410639833.2

(22)申请日 2014.11.13

(71)申请人 杭州华海木业有限公司
地址 311113 浙江省杭州市余杭区良渚街道勾运路 50 号

(72)发明人 陆铜华 唐善学

(74)专利代理机构 浙江永鼎律师事务所 33233
代理人 陆永强

(51)Int.Cl.
B32B 21/14(2006.01)
B32B 21/06(2006.01)
B32B 7/12(2006.01)
E04F 13/077(2006.01)
A47B 95/04(2006.01)

权利要求书1页 说明书4页 附图2页

(54)发明名称

透明耐磨装饰板材

(57)摘要

本发明属于装饰人造板技术领域，涉及家具类板，尤其涉及一种透明耐磨装饰板材。它解决了现有技术质量差等技术问题。本透明耐磨装饰板材包括木质基板，木质基板的至少一面设有由木质材料制成的饰面木皮，在饰面木皮远离木质基板的一面复合有透明浸胶耐磨纸。本发明优点在于：设计更合理，耐磨且使用寿命长，质量好。

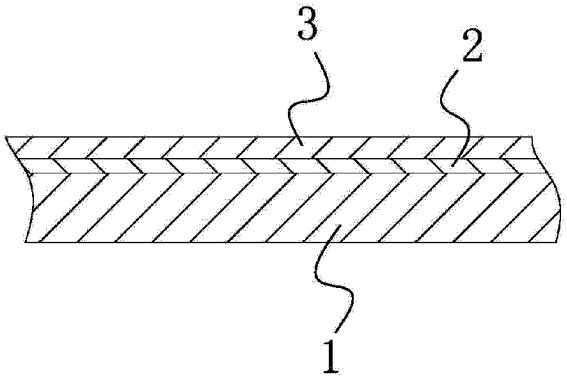

CN 104354400 A

1. 一种透明耐磨装饰板材，包括木质基板 (1)，其特征在于，所述木质基板 (1) 的至少一面设有由木质材料制成的饰面木皮 (2)，在饰面木皮 (2) 远离木质基板 (1) 的一面复合有透明浸胶耐磨纸 (3)。

2. 根据权利要求 1 所述的透明耐磨装饰板材，其特征在于，所述的木质基板 (1) 设有饰面木皮 (2) 的一面复合有整平层 (4)，所述的饰面木皮 (2) 复合在整平层 (4) 上。

3. 根据权利要求 2 所述的透明耐磨装饰板材，其特征在于，所述的木质基板 (1) 为多层胶合板、细木工板、中纤板、刨花板和定向刨花板中的任意一种；所述的整平层 (4) 为填充于木质基板 (1) 表面的腻子结合层；所述的饰面木皮 (2) 为天然装饰木皮或科技木皮。

4. 根据权利要求 3 所述的透明耐磨装饰板材，其特征在于，所述的木质基板 (1) 包括位于芯部的由纵向排列的木质切片胶合而成的芯部 (11)，在芯部 (11) 的两面分别复合有由横向排列的木质切片胶合而成的横向中板 (12)，所述的整平层 (4) 复合在横向中板 (12) 远离芯部 (11) 的一面。

5. 根据权利要求 2 或 3 或 4 所述的透明耐磨装饰板材，其特征在于，所述的饰面木皮 (2) 通过防蛀胶水复合在整平层 (4) 上，所述的透明浸胶耐磨纸 (3) 为防蛀透明浸胶耐磨纸。

6. 根据权利要求 2 或 3 或 4 所述的透明耐磨装饰板材，其特征在于，所述的饰面木皮 (2) 远离整平层 (4) 的一面设有透明防潮平衡纸 (5)，所述的透明浸胶耐磨纸 (3) 复合在透明防潮平衡纸 (5) 上。

7. 根据权利要求 1 或 2 或 3 或 4 所述的透明耐磨装饰板材，其特征在于，所述的饰面木皮 (2) 为刨切薄木皮、旋切薄木皮、锯切薄木皮和半圆旋切薄木皮中的任意一种。

8. 根据权利要求 1 或 2 或 3 或 4 所述的透明耐磨装饰板材，其特征在于，所述的木质基板 (1) 两面分别设有由木质材料制成的饰面木皮 (2)，在饰面木皮 (2) 远离木质基板 (1) 的一面复合有透明浸胶耐磨纸 (3)。

9. 根据权利要求 8 所述的透明耐磨装饰板材，其特征在于，所述的木质基板 (1) 的两面分别复合有整平层 (4)，所述的饰面木皮 (2) 复合在整平层 (4) 上。

10. 根据权利要求 9 所述的透明耐磨装饰板材，其特征在于，所述的饰面木皮 (2) 远离整平层 (4) 的一面设有透明防潮平衡纸 (5)，所述的透明浸胶耐磨纸 (3) 复合在透明防潮平衡纸 (5) 上。

透明耐磨装饰板材

技术领域

[0001] 本发明属于装饰人造板技术领域，涉及家具类板，尤其涉及一种透明耐磨装饰板材。

背景技术

[0002] 目前，市场上一般是由工厂生产出薄木贴面装饰板，出售给家具厂或家庭室内装修用户，家具厂或木工用薄木贴面装饰板打成家具再涂装油漆，也有工厂将薄木贴面装饰板涂装油漆后再出售给家具厂用。这种作业方式存在着以下问题：1、涂装油漆过程中挥发出油漆味污染环境；2、木工用薄木贴面装饰板打成家具，再涂装油漆，使家庭装修不够简单方便，费工时延长了装修时间；3、油漆耐磨、抗划伤性能差，耐污耐腐性不好，不便于家具使用过程中保养，影响使用过程中家具保持美观。

[0003] 目前，市场上浸胶木纹纸饰面人造板，采用了三聚氰胺浸胶木纹纸替代装饰木皮，虽然降低了成本，省去了油漆，使用更为方便，但存在着一是木纹纸不如装饰木皮档次高，二是木纹纸使用几年就会变色，也影响家具美观时尚和使用寿命。

[0004] 目前，市场上浸胶木纹纸饰面细木板又称细木工生态板，胶合板又称多层胶合板生态板，两种板分别具有免油漆、形状稳定性高、握钉力较强、不易变形，适合于家具制造和室内橱柜、柜体等装修，普遍存在的问题是耐磨、抗划伤性能较差和美观度差等缺陷。因此，在做家具台面时极易磨损、划伤，耐污染性也不好，极大的影响了家具使用寿命和家具使用过程中的美观度，也浪费了木材资源。为了解决现有技术存在的问题，人们进行了长期的探索，提出了各式各样的解决方案。

[0005] 例如，中国专利文献公开了一种防潮耐磨免漆家具板，[申请号：201020656872.0]，包括自上而下依次设置的耐磨纸层、装饰纸层、防潮纤维板层和装饰纸层，各层之间经热压后固定连接。该方案通过自上而下依次设置的耐磨纸层、装饰纸层、防潮纤维板层和装饰纸层，且各层之间经热压后固定连接，其耐磨性和防潮性好，用其制成的家具不需另行喷涂油漆，可减少对环境造成的污染。

[0006] 上述的方案在一定程度上改进了现有技术，但是，该方案还至少存在以下缺陷：制造成本高且其耐磨性能差，表面凹凸不平，质量差且不美观，使用寿命短。

发明内容

[0007] 本发明的目的是针对上述问题，提供一种质量好、耐磨且美观的透明耐磨装饰板材。

[0008] 为达到上述目的，本发明采用了下列技术方案：本透明耐磨装饰板材包括木质基板，木质基板的至少一面设有由木质材料制成的饰面木皮，在饰面木皮远离木质基板的一面复合有透明浸胶耐磨纸。设置了透明浸胶耐磨纸可以外观上将饰面木皮的纹理呈现出精美效果，从而极大提高了家具的使用寿命和家具使用过程中长期保持原有的美观度。透明浸胶耐磨纸使用胶黏剂为三聚氰胺甲醛树脂或三聚氰胺改性脲醛树脂，所用耐磨材料占胶

黏剂重量百分比为 0 ～ 45％；其次，透明浸胶耐磨纸也可以带有颜色，使用者可以根据自身的爱好进颜色选择，然后制造。

[0009] 该方案不仅设计更为合理，在装饰木皮表面设有透明浸胶耐磨纸，通过热压固化连为一体，装饰木皮使该板材比木纹纸装饰板材更为高档时尚，且不易变色，而透明浸胶耐磨纸使该板材免漆油漆涂装工序，使家具厂和家装更为方便简单，免除了油漆环境污染，更为环保。耐磨性由小于 100 转提升到 500 转以上甚至更高，根据需要可达到 2000 转以上。

[0010] 其次，在本申请中，设置了饰面木皮结合透明浸胶耐磨纸不仅可以进一步降低制造成本，而且其耐磨性好，抗划伤性能比油漆板和木纹纸装饰板更好，防污染腐蚀性好，用该板制作家具使用过程中保养方便，使用寿命长，节约了木材资源。

[0011] 在上述的透明耐磨装饰板材中，所述的木质基板设有饰面木皮的一面复合有整平层，所述的饰面木皮复合在整平层上。整平层可以防止板材表面凹凸不平，从而影响美观性。

[0012] 在上述的透明耐磨装饰板材中，所述的木质基板为多层胶合板、细木工板、中纤板、刨花板和定向刨花板中的任意一种；所述的整平层为填充于木质基板表面的腻子结合层；所述的饰面木皮为天然装饰木皮或科技木皮。腻子结合层具有整平和降低制造成本的两作用，腻子结合层由于价格便宜，其可以进一步薄化木质基板，从而起着降低制造成本的目的。

[0013] 在上述的透明耐磨装饰板材中，所述的木质基板包括位于芯部的由纵向排列的木质切片胶合而成的芯部，在芯部的两面分别复合有由横向排列的木质切片胶合而成的横向中板，所述的整平层复合在横向中板远离芯部的一面。该结构进一步提高了资源的利用率，同时也降低了制造成本。

[0014] 在上述的透明耐磨装饰板材中，所述的饰面木皮通过防蛀胶水复合在整平层上，所述的透明浸胶耐磨纸为防蛀透明浸胶耐磨纸。防蛀胶水可以进一步延长使用寿命。

[0015] 在上述的透明耐磨装饰板材中，所述的饰面木皮远离整平层的一面设有透明防潮平衡纸，所述的透明浸胶耐磨纸复合在透明防潮平衡纸上。透明防潮平衡纸起着防潮的作用，可以进一步延长使用寿命。

[0016] 在上述的透明耐磨装饰板材中，所述的饰面木皮为刨切薄木皮、旋切薄木皮、锯切薄木皮和半圆旋切薄木皮中的任意一种。

[0017] 优化方案，在上述的透明耐磨装饰板材中，所述的木质基板两面分别设有由木质材料制成的饰面木皮，在饰面木皮远离木质基板的一面复合有透明浸胶耐磨纸。

[0018] 在上述的透明耐磨装饰板材中，所述的木质基板的两面分别复合有整平层，所述的饰面木皮复合在整平层上。

[0019] 在上述的透明耐磨装饰板材中，所述的饰面木皮远离整平层的一面设有透明防潮平衡纸，所述的透明浸胶耐磨纸复合在透明防潮平衡纸上。

[0020] 与现有的技术相比，本透明耐磨装饰板材的优点在于：1、设计更合理，板材质量好且使用寿命长；2、结构简单且制造成本低；3、环保且保养方便简单。

附图说明

[0021] 图 1 是本发明提供的剖面结构示意图。

[0022] 图 2 是本发明提供的优化结构示意图。

[0023] 图 3 是本发明提供的木质基板结构示意图。

[0024] 图 4 是本发明提供的实施例二结构示意图。

[0025] 图中，木质基板 1、芯部 11、横向中板 12、饰面木皮 2、透明浸胶耐磨纸 3、整平层 4、透明防潮平衡纸 5。

具体实施方式

[0026] 以下是发明的具体实施例并结合附图，对本发明的技术方案作进一步的描述，但本发明并不限于这些实施例。

[0027] 实施例一

[0028] 如图 1-3 所示，本透明耐磨装饰板材包括木质基板 1，木质基板 1 为多层胶合板、细木工板、中纤板、刨花板和定向刨花板中的任意一种；木质基板 1 的至少一面设有由木质材料制成的饰面木皮 2，该饰面木皮 2 为天然装饰木皮或科技木皮，进一步地，该饰面木皮 2 为刨切薄木皮、旋切薄木皮、锯切薄木皮和半圆旋切薄木皮中的任意一种。

[0029] 在饰面木皮 2 远离木质基板 1 的一面复合有透明浸胶耐磨纸 3。设置了透明浸胶耐磨纸可以外观上将饰面木皮的纹理呈现出精美效果，从而极大提高了家具的使用寿命和家具使用过程中长期保持原有的美观度。透明浸胶耐磨纸使用胶黏剂为三聚氰胺甲醛树脂或三聚氰胺改性脲醛树脂，所用耐磨材料占胶黏剂重量百分比为 0 ～ 45％；其次，透明浸胶耐磨纸也可以带有颜色，使用者可以根据自身的爱好进颜色选择，然后制造。

[0030] 该方案不仅设计更为合理，在装饰木皮表面设有透明浸胶耐磨纸，通过热压固化连为一体，装饰木皮使该板材比木纹纸装饰板材更为高档时尚，且不易变色，而透明浸胶耐磨纸使该板材免漆油漆涂装工序，使家具厂和家装更为方便简单，免除了油漆环境污染，更为环保。耐磨性由小于 100 转提升到 500 转以上甚至更高，根据需要可达到 2000 转以上。

[0031] 其次，抗划伤性能比油漆板和木纹纸装饰板更好，防污染腐蚀性好，用该板制作家具使用过程中保养方便，使用寿命长，节约了木材资源。

[0032] 木质基板 1 设有饰面木皮 2 的一面复合有整平层 4，所述的饰面木皮 2 复合在整平层 4 上。整平层 4 可以进一步提高板材的质量，保证了板材表面的平整性。

[0033] 优化方案，该整平层 4 为填充于木质基板 1 表面的腻子结合层；腻子结合层可以进一步薄化木质基板，从而起着降低制造成本的目的。

[0034] 其次，本实施例的木质基板 1 包括位于芯部的由纵向排列的木质切片胶合而成的芯部 11，在芯部 11 的两面分别复合有由横向排列的木质切片胶合而成的横向中板 12，所述的整平层 4 复合在横向中板 12 远离芯部 11 的一面。

[0035] 饰面木皮 2 通过防蛀胶水复合在整平层 4 上，所述的透明浸胶耐磨纸 3 为防蛀透明浸胶耐磨纸。在饰面木皮 2 远离整平层 4 的一面设有透明防潮平衡纸 5，所述的透明浸胶耐磨纸 3 复合在透明防潮平衡纸 5 上。

[0036] 实施例二

[0037] 如图 4 所示，本实施例同实施例一的结构及原理基本相同，不一样的地方在于：

[0038] 木质基板 1 两面分别设有由木质材料制成的饰面木皮 2，在饰面木皮 2 远离木质基板 1 的一面复合有透明浸胶耐磨纸 3。在木质基板 1 的两面分别复合有整平层 4，所述的饰

面木皮 2 复合在整平层 4 上。在饰面木皮 2 远离整平层 4 的一面设有透明防潮平衡纸 5，所述的透明浸胶耐磨纸 3 复合在透明防潮平衡纸 5 上。

[0039] 本文中所描述的具体实施例仅仅是对本发明精神作举例说明。本发明所属技术领域的技术人员可以对所描述的具体实施例做各种各样的修改或补充或采用类似的方式替代，但并不会偏离本发明的精神或者超越所附权利要求书所定义的范围。

[0040] 尽管本文较多地使用了木质基板 1、芯部 11、横向中板 12、饰面木皮 2、透明浸胶耐磨纸 3、整平层 4、透明防潮平衡纸 5 等术语，但并不排除使用其它术语的可能性。使用这些术语仅仅是为了更方便地描述和解释本发明的本质；把它们解释成任何一种附加的限制都是与本发明精神相违背的。

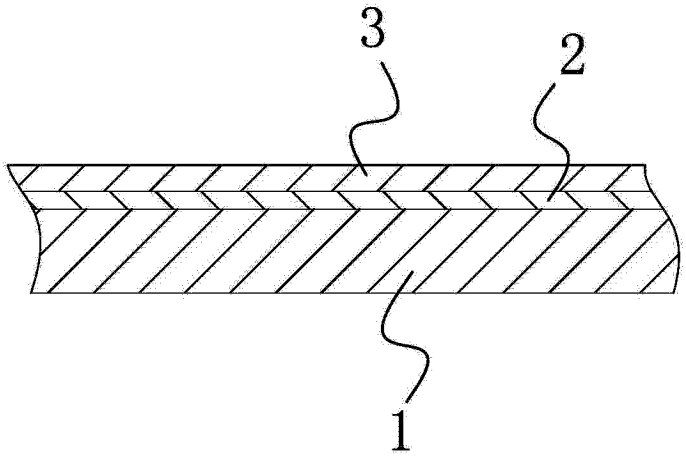

图 1

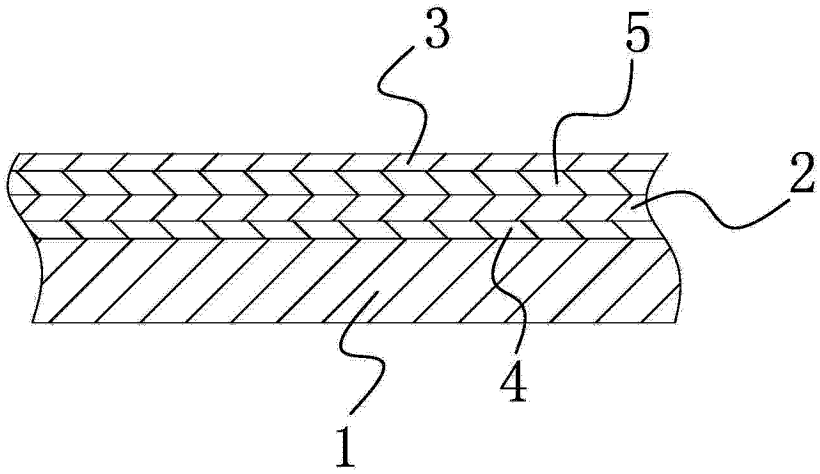

图 2

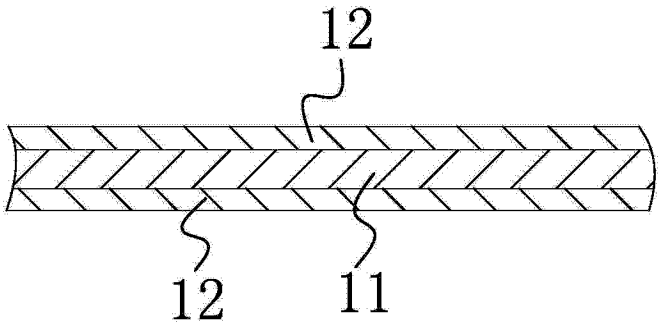

图 3

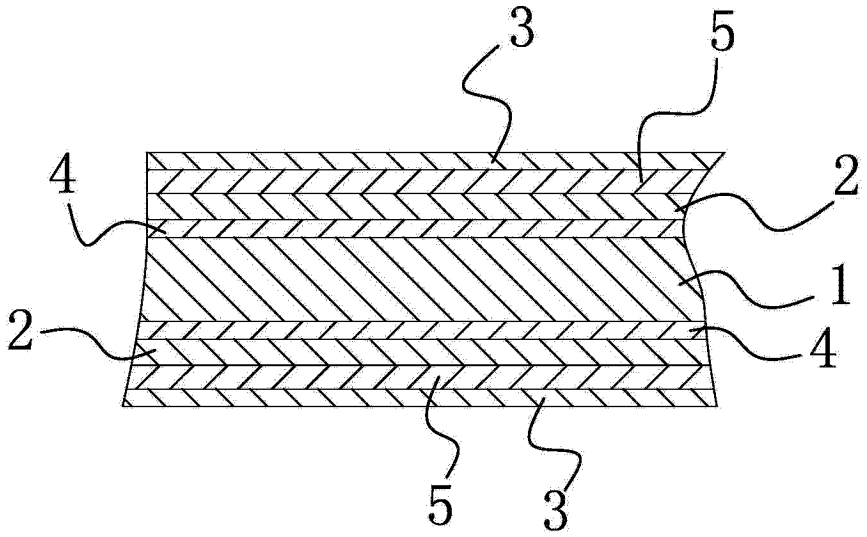

图 4