(19)中华人民共和国国家知识产权局

(12)实用新型专利

(10)授权公告号 CN 202941432 U
(45)授权公告日 2013.05.22

(21)申请号 201220676178.4

(22)申请日 2012.12.11

(73)专利权人 张璐
地址 276807 山东省日照市岚山区轿顶山小区

(72)发明人 张璐

(51)Int.Cl.
*A41D 3/04*(2006.01)

权利要求书1页 说明书1页 附图1页

(54)实用新型名称

骨架雨衣

(57)摘要

一种骨架雨衣，包括雨披及连衣帽两部分，两部分连结在一起，雨披及连衣帽均由双层雨布制成，双层雨布之间粘合有塑料软管骨架，塑料软管在连衣帽外沿上成椭圆形分布，帽顶纵横分布，塑料软管在雨披上只纵向分布，雨披及连衣帽上的塑料软管均连通，气门芯设于雨披与连衣帽连接处的塑料软管上。

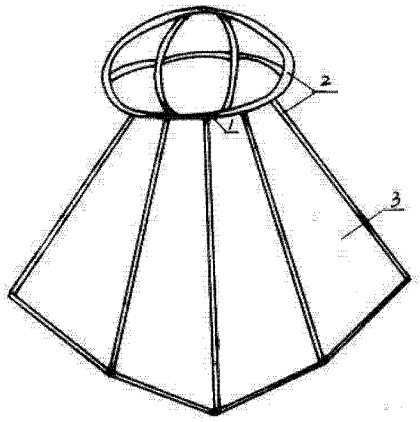


CN 202941432 U

1. 一种骨架雨衣，包括雨披及连衣帽两部分，两部分连结在一起，雨披及连衣帽均由双层雨布制成，其特征在于：双层雨布之间粘合有塑料软管骨架(2)，塑料软管在连衣帽外沿上成椭圆形分布，帽顶纵横分布，塑料软管在雨披上只纵向分布，雨披及连衣帽上的塑料软管均连通，气门芯(1)设于雨披与连衣帽连接处的塑料软管上。

# 骨架雨衣

[0001] 一、技术领域

[0002] 本实用新型涉及一种雨衣，特别涉及一种骨架雨衣。

[0003] 二、背景技术

[0004] 目前人们所使用的雨衣大都是雨布制成，雨天穿着时雨衣由于雨水的浸泡而粘贴在人们身上，很不方便。

[0005] 三、发明内容

[0006] 本实用新型提供了一种骨架雨衣。

[0007] 本实用新型是通过如下技术方案实现的：

[0008] 一种骨架雨衣，包括雨披及连衣帽两部分，两部分连结在一起，雨披及连衣帽均由双层雨布制成，双层雨布之间粘合有塑料软管骨架，塑料软管在连衣帽外沿上成椭圆形分布，帽顶纵横分布，塑料软管在雨披上只纵向分布，雨披及连衣帽上的塑料软管均连通，气门芯设于雨披与连衣帽连接处的塑料软管上。

[0009] 本实用新型具有以下有益效果：

[0010] 骨架雨衣由于增加了充气的塑料软管所做的骨架，雨天穿着时，如撑着一张硕大的伞，不会使人觉得雨衣粘连在身上而不舒服。

[0011] 四、附图说明

[0012] 下面结合附图对本实用新型作进一步说明：

[0013] 图 1 为本发明的结构示意图；

[0014] 图中 1、气门芯，2、塑料软管，3、雨布。

[0015] 五、具体实施方式

[0016] 附图为本实用新型的一种实施例，该实施例包括雨披及连衣帽两部分，两部分连结在一起，雨披及连衣帽均由双层雨布制成，双层雨布之间粘合有塑料软管 2 骨架，塑料软管在连衣帽外沿上成椭圆形分布，帽顶纵横分布，塑料软管在雨披上只纵向分布，雨披及连衣帽上的塑料软管均连通，气门芯 1 设于雨披与连衣帽连接处的塑料软管上。

[0017] 本实用新型使用之时首先对气门芯吹起，使雨衣的塑料软管充气涨起后方可使用，用完后拔掉气门芯塞，放气后折叠。

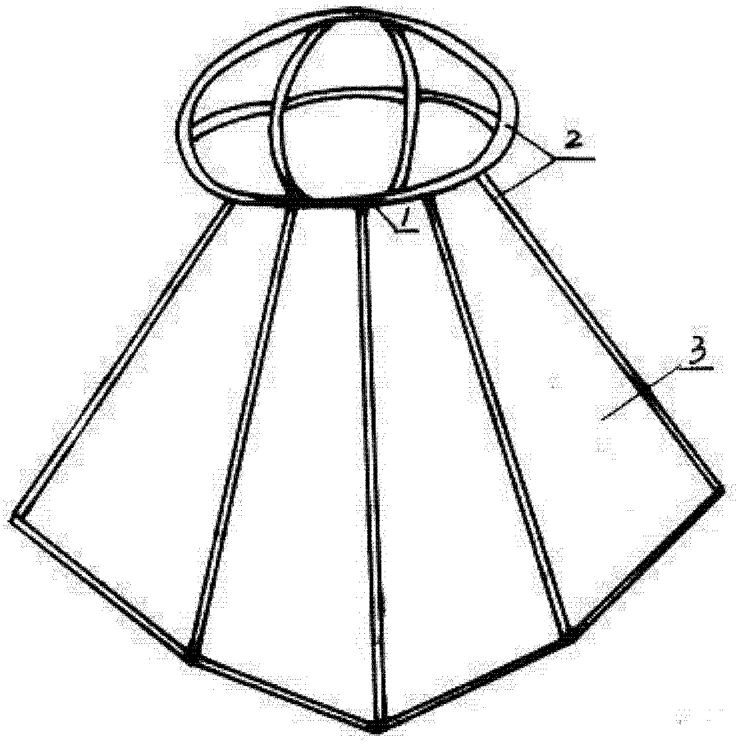


图 1