(19)中华人民共和国国家知识产权局

(12)发明专利申请

(10)申请公布号 CN 106805706 A
(43)申请公布日 2017.06.09

(21)申请号 201710144899.8

(22)申请日 2017.03.13

(71)申请人 陈晋
地址 528000 广东省佛山市三水区西南街道沙头大道12号海畔名苑海盈苑一座503

(72)发明人 陈晋

(51)Int.Cl.
A47G 25/32(2006.01)
A47G 25/48(2006.01)

权利要求书1页 说明书2页 附图1页

(54)发明名称

一种新型衣架

(57)摘要

本发明公开了一种新型衣架，包括本体、夹持装置和横杆，其特征在于：所述的本体设为月牙形，下方固定连接有横杆，上方固定有夹持装置，表面上设有控制按钮，所述的夹持装置上设有一对活动夹勾。本发明的衣架上设有挂钩端的活动夹勾通过控制按钮自由控制活动夹勾的闭合和打开，方便使用者将衣架挂到挂衣杆上，也使衣架不因为大风而不容易掉落，衣架上设有的小夹子也能进一步固定衣物。

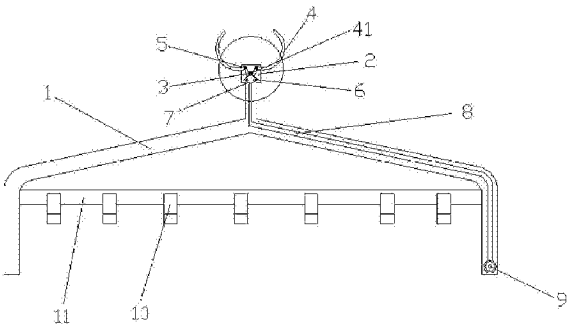

CN 106805706 A

1.一种新型衣架，包括本体(1)、夹持装置(2)和横杆(11)，其特征在于：所述的本体(1)设为月牙形，下方固定连接有横杆(11)，上方固定有夹持装置(2)，表面上设有控制按钮(9)，所述的夹持装置(2)上设有一对活动夹勾(4)，该活动夹勾(4)通过转轴(50)连接有活动夹勾伸长端(41)，其活动夹勾伸长端(41)之间设有弹簧(3)，所述的活动夹勾伸长端(41)通过拉线(7)于控制按钮接连(9)，该拉线(7)上套有导线管(8)，在活动夹勾伸长端(41)下方设有通过拉线(7)导向的导线轮(6)。

2.如权利要求1所述的一种新型衣架，其特征在于：所述的横杆(11)上设有多个小夹子(10)。

一种新型衣架

技术领域

[0001] 本发明涉及一种生活用品，尤其是一种新型衣架。

背景技术

[0002] 衣架一般需要挂到比较高的挂衣杆上，由于一般市面上的衣架挂上挂衣杆的一端都为一个半圆形结构，大风很容易将衣架吹走，给人们带来不便。

发明内容

[0003] 本发明的目的在于针对现有技术的不足，提供一种效果好、实用性强的一种新型衣架。

[0004] 为达到上述目的，本发明通过以下技术方案实现：

一种新型衣架，包括本体、夹持装置和横杆，其特征在于：所述的本体设为月牙形，下方固定连接有横杆，上方固定有夹持装置，表面上设有控制按钮，所述的夹持装置上设有一对活动夹勾，该活动夹勾通过转轴连接有活动夹勾伸长端，其活动夹勾伸长端之间设有弹簧，所述的活动夹勾伸长端通过拉线于控制按钮接连，该拉线上套有导线管，在活动夹勾伸长端下方设有通过拉线导向的导线轮。

[0005] 进一步，所述的横杆上设有多个小夹子。

[0006] 本发明的有益效果是：衣架上设有挂钩端的活动夹勾通过控制按钮自由控制活动夹勾的闭合和打开，方便使用者将衣架挂到挂衣杆上，也使衣架不因为大风而不容易掉落，衣架上设有的小夹子也能进一步固定衣物。

附图说明

[0007] 图1是本发明的整体示意图。

[0008] 图2是本发明的夹持装置放大示意图。

具体实施方式

[0009] 为了对本发明的结构、特征及其功效，能有更进一步地了解和认识，现举一较佳实施例，并结合附图详细说明如下：

如图1和图2所示，本实施例所描述的一种新型衣架，它主要包括本体 1 、夹持装置 2 和横杆 11 ，本体 1 设为月牙形，下方固定连接有横杆 11 ，上方固定有夹持装置 2 ，表面上设有控制按钮 9 ，夹持装置 2 上设有一对活动夹勾 4 ，该活动夹勾 4 通过转轴 50 连接有活动夹勾伸长端 41 ，其活动夹勾伸长端 41 之间设有弹簧 3 ，活动夹勾伸长端 41 通过拉线 7 于控制按钮接连 9 ，该拉线 7 上套有导线管 8 ，在活动夹勾伸长端 41 下方设有通过拉线 7 导向的导线轮 6 ，横杆 11 上设有多个小夹子 10 。

[0010] 使用时，使用者可以先将衣物通过小夹子固定在衣架上，通过按下控制按钮使夹持装置的活动夹勾打开，然后将活动夹勾放置到挂衣杆上再松开按钮，活动夹勾就会通过

弹簧的回弹使活动夹勾紧紧夹持在挂衣杆上。

[0011] 本发明的衣架上设有挂钩端的活动夹勾通过控制按钮自由控制活动夹勾的闭合和打开，方便使用者将衣架挂到挂衣杆上，也使衣架不因为大风而不容易掉落，衣架上设有的小夹子也能进一步固定衣物。

[0012] 以上所述仅为本发明之较佳实施例而已，并非以此限制本发明的实施范围，凡熟悉此项技术者，运用本发明的原则及技术特征，所作的各种变更及装饰，皆应涵盖于本权利要求书所界定的保护范畴之内。

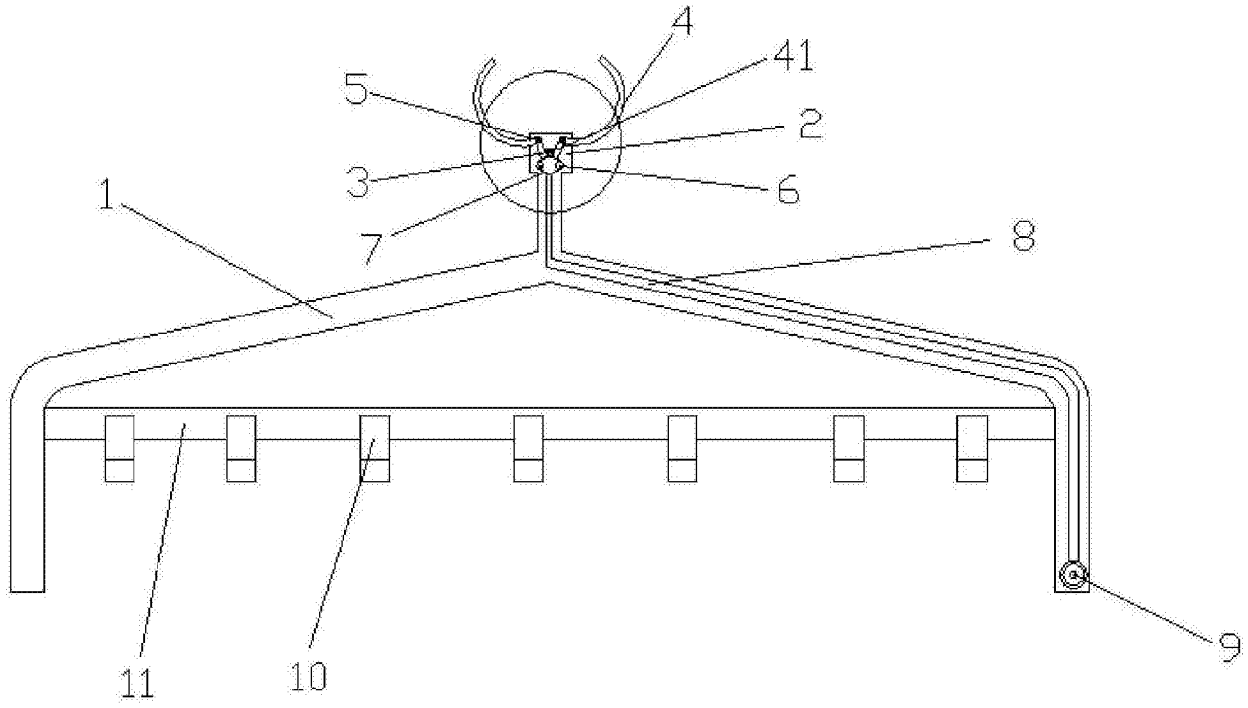

图1

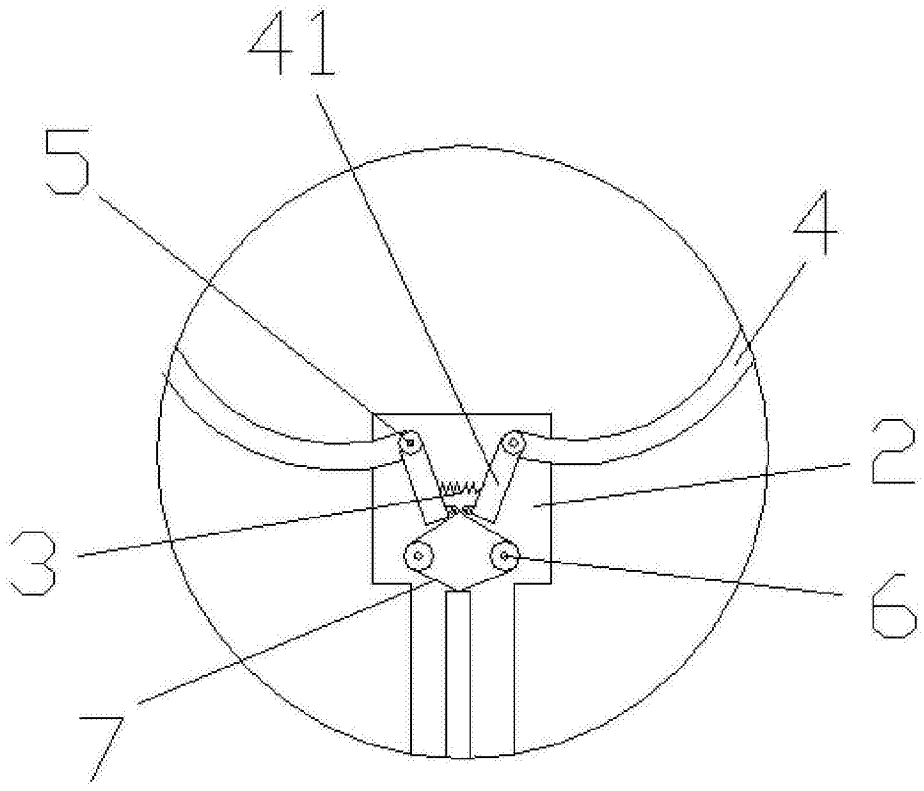

图2