(19)中华人民共和国国家知识产权局

(12)实用新型专利

(10)授权公告号 CN 208096926 U
(45)授权公告日 2018.11.16

(21)申请号 201720575134.5

(22)申请日 2017.05.23

(73)专利权人 贵阳学院
地址 550005 贵州省贵阳市南明区见龙洞路103号

(72)发明人 谢薇 董画千 熊雨莎 段枝敏 刘薇 陈英

(74)专利代理机构 贵州启辰知识产权代理有限公司 52108
代理人 赵彦栋

(51)Int.Cl.
A61G 12/00(2006.01)

权利要求书1页 说明书2页 附图1页

(54)实用新型名称

一种满足临床中西医治疗方式所需的治疗盘

(57)摘要

本实用新型涉及一种满足临床中西医治疗方式所需的治疗盘，它在主盘体(1)的下部设置用于容纳副盘体(2)的空腔，副盘体(2)通过滑动抽屉式结构插设在主盘体(1)的空腔内，在主盘体(1)中设有呈“L”形的I隔板(3)，所述I隔板(3)将主盘体(1)分隔成第一放置区和第二放置区，在第一放置区中设有多个治疗凹槽(4)，在相邻治疗凹槽(4)之间设置有使其相互阻隔的Ⅱ隔板(5)，在第二放置区中设有纵横交错拼接的活动隔板(6)，活动隔板(6)将第二放置区分隔成多个大小可调的框格(7)。本实用新型的无菌区与污物区界限分明、具有多功能分区承载不同医疗器具和药物、能稳固大件输液液体。

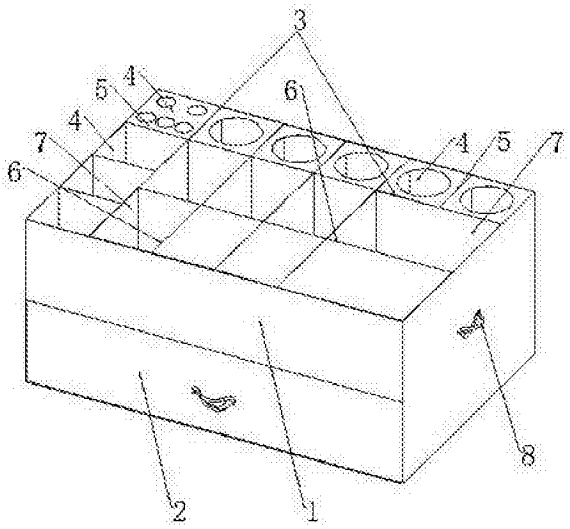

CN 208096926 U

1.一种满足临床中西医治疗方式所需的治疗盘，它包括盛载医疗器具和药物的主盘体(1)，存放医疗废弃物的副盘体(2)，其特征在于：在主盘体(1)的下部设置有用于容纳副盘体(2)的空腔，所述副盘体(2)通过滑动抽屉式结构插设在主盘体(1)的空腔内，在主盘体(1)中设有呈“L”形的Ⅰ隔板(3)，所述Ⅰ隔板(3)将主盘体(1)分隔成第一放置区和第二放置区，在第一放置区中设有多个治疗凹槽(4)，在相邻治疗凹槽(4)之间设置有使其相互阻隔的Ⅱ隔板(5)，在第二放置区中设有纵横交错拼接的活动隔板(6)，所述活动隔板(6)将第二放置区分隔成多个大小可调的框格(7)，所述副盘体(2)内设有可拆取安装的弯盘、小口瓶及微型锐器盒。

2.根据权利要求1所述的满足临床中西医治疗方式所需的治疗盘，其特征在于：在其中一个框格(7)内设有可拆取敷料盒。

3.根据权利要求1所述的满足临床中西医治疗方式所需的治疗盘，其特征在于：在所述治疗凹槽(4)之一上设有采血管放置孔。

4.根据权利要求1所述的满足临床中西医治疗方式所需的治疗盘，其特征在于：在所述主盘体(1)的左右两侧及副盘体(2)上分别设置有把手(8)，把手(8)与主盘体(1)及副盘体(2)之间通过铰链连接，在主盘体(1)和副盘体(2)的侧壁上设有嵌入所述把手(8)的内凹槽。

一种满足临床中西医治疗方式所需的治疗盘

技术领域

[0001] 本实用新型涉及一种满足临床中西医治疗方式所需的治疗盘，属于医疗器械技术领域。

背景技术

[0002] 治疗盘是一种供医疗部门用于盛载医疗器具、药物、医疗废弃物等的医疗器械，在日常中西医临床医疗护理中频繁使用。目前的治疗盘多为普通常见的盘具，虽然在一定程度上满足了临床医疗护理的需要，但是在实际使用中还存在以下几方面的不足：第一，承载医疗器具、药物的无菌区与放置医疗废弃物的污物区分界不明，通常情况下处于同一区域，增加了临床医疗护理的感染率风险；第二，盘具上没有设置承载不同医疗器具和药物的功能分区，放置在治疗盘中的医疗器具和药物较为凌乱，盘具稍有倾斜就会堆杂在一起，使用起来麻烦不方便，严重影响了医疗护理人员的工作效率，同时也降低了盘具的空间使用率；第三，盛载大件输液液体的稳定性差，容易发生倾倒。因此，很有必要开发设计一种无菌区与污物区界限分明、具有多功能分区承载不同医疗器具和药物、能稳固大件输液液体的治疗盘。

发明内容

[0003] 本实用新型要解决的技术问题是，提供一种满足临床中西医治疗方式所需的治疗盘，以克服现有技术的不足。

[0004] 为解决上述技术问题，本实用新型的技术方案是：一种满足临床中西医治疗方式所需的治疗盘，它包括盛载医疗器具和药物的主盘体，存放医疗废弃物的副盘体，在主盘体的下部设置有用于容纳副盘体的空腔，所述副盘体通过滑动抽屉式结构插设在主盘体的空腔内，在主盘体中设有呈“L”形的I隔板，所述I隔板将主盘体分隔成第一放置区和第二放置区，在第一放置区中设有多个治疗凹槽，在相邻治疗凹槽之间设置有使其相互阻隔的II隔板，在第二放置区中设有纵横交错拼接的活动隔板，所述活动隔板将第二放置区分隔成多个大小可调的框格。

[0005] 上述的满足临床中西医治疗方式所需的治疗盘是，所述副盘体内设有可拆取安装的弯盘、小口瓶及微型锐器盒。

[0006] 上述的满足临床中西医治疗方式所需的治疗盘是，在其中一个框格内设有可拆取敷料盒。

[0007] 上述的满足临床中西医治疗方式所需的治疗盘是，在所述治疗凹槽之一上设有采血管放置孔。

[0008] 上述的满足临床中西医治疗方式所需的治疗盘是，在所述主盘体的左右两侧及副盘体上分别设置有把手，把手与主盘体及副盘体之间通过铰链连接，在主盘体和副盘体的侧壁上设有嵌入所述把手的内凹槽。

[0009] 与现有技术比较，本实用新型的有益效果是：

[0010] 本实用新型中，盛载医疗器具和药物的主盘体与存放医疗废弃物的副盘体呈上下层布置结构，相互之间界限分明，避免了医疗器具和药物与医疗废弃物接触，降低了临床医疗护理的感染率风险；在主盘体的第一放置区中设置治疗凹槽，在相邻治疗凹槽之间设置使其相互阻隔的Ⅱ隔板，这样通过治疗凹槽承载不同的医疗器具和药物，使治疗时所需物品摆放固定、合理、有序，一方面方便医疗护理人员取拿放置操作，提高工作效率，另一方面增大了盘具的空间使用率；在主盘体的第二放置区中设置纵横交错拼接的活动隔板，活动隔板将第二放置区分隔成多个大小可调的框格，将输液液体放置在框格内固定，即可防止输液液体倾倒。同时，本实用新型还能节省结束治疗后的清洁整理治疗盘时间。

附图说明

[0011] 图1是本实用新型的立体结构示意图。

具体实施方式

[0012] 如附图1所示，本实用新型涉及的一种满足临床中西医治疗方式所需的治疗盘，它包括盛载医疗器具和药物的主盘体1，存放医疗废弃物的副盘体2，在主盘体1的下部设置有用于容纳副盘体2的空腔，所述副盘体2通过滑动抽屉式结构插设在主盘体1的空腔内，在主盘体1中设有呈“L”形的Ⅰ隔板3，所述Ⅰ隔板3将主盘体1分隔成第一放置区和第二放置区，在第一放置区中设有多个治疗凹槽4，在相邻治疗凹槽4之间设置有使其相互阻隔的Ⅱ隔板5，在所述治疗凹槽4之一上设有采血管放置孔，在第二放置区中设有纵横交错拼接的活动隔板6，所述活动隔板6将第二放置区分隔成多个大小可调的框格7，在其中一个框格7内设有可拆取敷料盒；所述治疗凹槽4用于放置采血针、采血管、输液针头、输液敷贴、医用胶带、手消毒液、碘伏、酒精、棉签、砂轮等中西医临床医疗护理所需用物，避免医疗护理人员误拿误放；所述框格7可根据输液液体尺寸摆放，使放置在其中的输液液体稳固，防止输液液体倾倒。所述副盘体2内设有可拆取安装的弯盘、小口瓶及微型锐器盒，弯盘用于放置污染棉签和废弃针灸针，小口瓶用于抖艾灰或者熄灭拔罐所用酒精棉球，微型锐器盒用于放置针头锐器等。为了方便医护人员搬动本治疗盘和拉开副盘体2，在所述主盘体1的左右两侧及副盘体2上分别设置有把手8，把手8与主盘体1及副盘体2之间通过铰链连接，在主盘体1和副盘体2的侧壁上设有嵌入所述把手8的内凹槽。

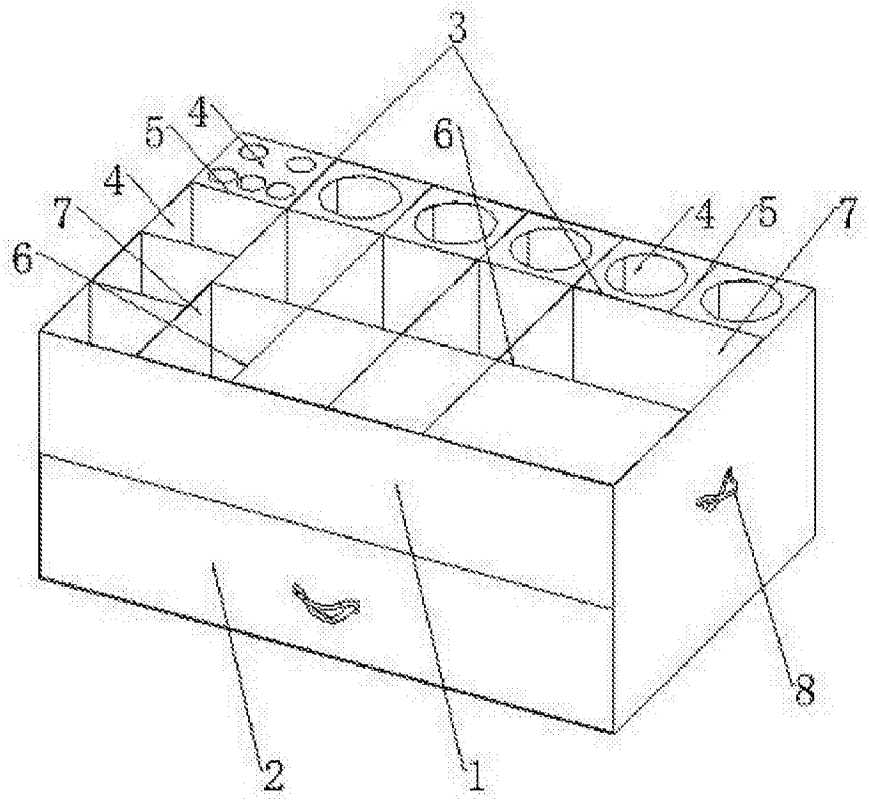

图1