(19)中华人民共和国国家知识产权局

(12)实用新型专利

(10)授权公告号 CN 202281623 U
(45)授权公告日 2012.06.20

(21)申请号 201120413439.9

(22)申请日 2011.10.26

(73)专利权人 贵阳铝镁设计研究院有限公司
地址 550081 贵州省贵阳市金阳新区金朱路2号

(72)发明人 甘长能

(74)专利代理机构 贵阳中新专利商标事务所 52100
代理人 刘楠

(51)Int.Cl.
G01D 11/24(2006.01)

权利要求书 1 页 说明书 2 页 附图 1 页

(54)实用新型名称

一种用于远传变送器安装的仪表保护箱

(57)摘要

本实用新型公开了一种用于远传变送器安装的仪表保护箱，包括仪表保护箱，在仪表保护箱的箱门底部和箱体门槛处分别设置有两个半圆，箱门底部的两个半圆与箱体门槛上设置的两个半圆合并后组成能通过毛细管的圆孔，本实用新型不仅具有结构简单、安装快捷、安全可靠的优点，而且设计巧妙、经济美观、能在防尘、防雨、防酸碱等环境下有效保护变送器等优点。

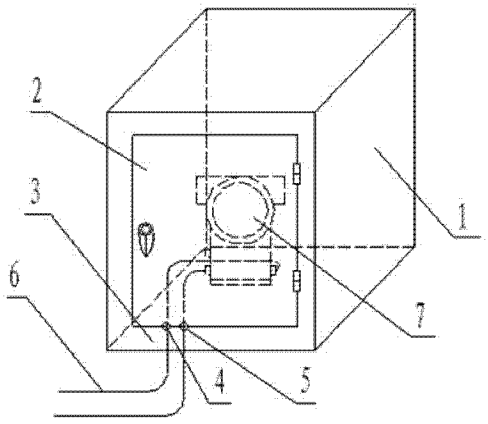

CN 202281623 U

1. 一种用于远传变送器安装的仪表保护箱，包括仪表保护箱（1），其特征在于：在仪表保护箱（1）的箱门（2）底部和箱体门槛（3）处分别设置有两个半圆（4），箱门（2）底部的两个半圆（4）与箱体门槛（3）上设置的两个半圆（4）合并后组成能通过毛细管的圆孔。

2. 根据权利要求 1 所述的用于远传变送器安装的仪表保护箱，其特征在于：在箱门（2）底部和箱体门槛（3）处设置的两个半圆（4）上设置有半圆形橡胶密封圈（5）。

3. 根据权利要求 1 所述的用于远传变送器安装的仪表保护箱，其特征在于：半圆（4）的半径为 5mm ～ 7mm。

一种用于远传变送器安装的仪表保护箱

技术领域

[0001] 本实用新型涉及一种仪表保护箱，特别是一种用于远传变送器安装的仪表保护箱。

背景技术

[0002] 目前，在室外进行仪表设备的现场安装，通常是将变送器、转换器安装于检测点，而变送器、转换器都需要防尘、防雨、防酸碱等保护需要，通常是将其安装在现场仪表保护箱内，变送器的专用管缆（励磁电缆、毛细管等）需要穿过仪表保护箱的穿线孔安装，现有仪表箱底部的穿线孔设置在箱体底部，不仅尺寸小，毛细管无法穿过穿线孔，毛细管只能从前门穿过，毛细管便卡住仪表箱门，导致保护箱门无法完整的关闭，而且给安装人员带来不便，这样仪表箱就没有起到防护的作用，所以现有技术并不完善。

发明内容

[0003] 本实用新型的目的在于：提供一种结构简单、安全可靠、安装快捷、能在防尘、防雨、防酸碱等环境下有效保护变送器的一种用于远传变送器安装的仪表保护箱，以克服现有技术的不足。

[0004] 本实用新型是构成如下：一种用于远传变送器安装的仪表保护箱，包括仪表保护箱，在仪表保护箱的箱门底部和箱体门槛处分别设置有两个半圆，箱门底部的两个半圆与箱体门槛上设置的两个半圆合并后组成能通过毛细管的圆孔。

[0005] 在箱门底部和箱体门槛处设置的两个半圆上设置有半圆形橡胶密封圈。

[0006] 半圆的半径为 5mm ～ 7mm。

[0007] 由于采用了上述技术方案，当把变送器安装在仪表保护箱后，用毛细管连接变送器的正负两端，然后穿过仪表保护箱上设置的圆孔与外部设备相连接，仪表保护箱的箱门能正常开关；与现有技术相比，本实用新型不仅具有结构简单、安装快捷、安全可靠的优点，而且设计巧妙、经济美观、能在防尘、防雨、防酸碱等环境下有效保护变送器等优点。

附图说明

[0008] 图 1 为本实用新型结构示意图；

[0009] 附图标记说明：1- 仪表保护箱，2- 箱门，3- 箱体门槛，4- 半圆，5- 半圆形橡胶密封圈，6- 毛细管，7- 变送器。

[0010] 具体实施方式

[0011] 下面结合附图和实施例对本实用新型作进一步的详细说明。

[0012] 本实用新型的实施：一种用于远传变送器安装的仪表保护箱，如图 1 所示，包括仪表保护箱 1，在仪表保护箱 1 的箱门 2 底部和箱体门槛 3 处分别设置有两个半圆 4，箱门 2 底部的两个半圆 4 与箱体门槛 3 上设置的两个半圆 4 合并后组成能通过毛细管 6 的圆孔。

[0013] 在箱门 2 底部和箱体门槛 3 处设置的两个半圆 4 上设置有半圆形橡胶密封圈 5。

[0014] 半圆 4 的半径为 5mm ～ 7mm。

[0015] 本实用新型工作时，首先在仪表保护箱 1 内设置好变送器 7，然后用毛细管 6 接通变送器 7 的正负两端，将毛细管 6 放置在仪表保护箱 1 的箱体门槛 3 设置两个半圆 4 上，然后就可将仪表保护箱 1 的箱门 2 关闭，箱门 2 底部的两个半圆 4 与箱体门槛 3 上设置的两个半圆 4 就能合并，毛细管 6 正好穿过圆孔，不再卡住仪表保护箱 1 的门，保护箱门 2 能完整的密封关闭，仪表保护箱 1 在防尘、防酸碱等环境下能有效的保护变送器 7。

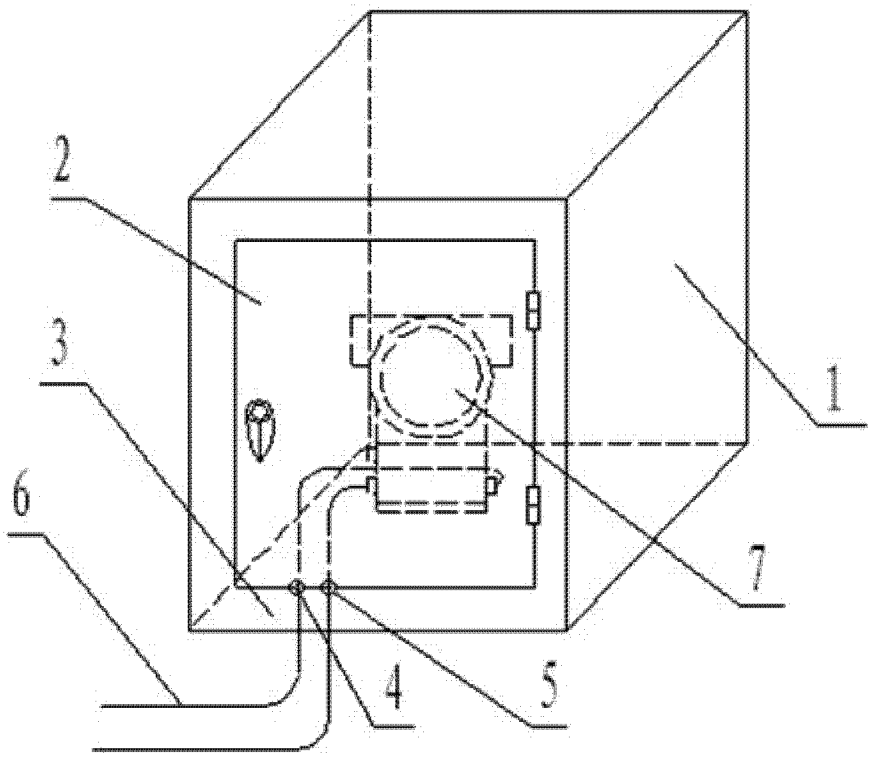

图 1