(19)国家知识产权局

(12)实用新型专利

(10)授权公告号 CN 222828396 U
(45)授权公告日 2025.05.06

(21)申请号 202421613983.1

(22)申请日 2024.07.09

(73)专利权人 邵珠瑾
地址 277000 山东省枣庄市市中区光明路办事处佟楼694号

(72)发明人 邵珠瑾

(74)专利代理机构 山东智达联合专利代理事务所(普通合伙) 37303
专利代理师 李晓伟

(51)Int.Cl.
*A47G 25/48*(2006.01)
*A47G 25/28*(2006.01)

权利要求书1页 说明书4页 附图5页

(54)实用新型名称

一种自重力夹持衣架

(57)摘要

本实用新型公开了一种自重力夹持衣架,属于晾衣架技术领域。包括由两个侧杆以及挂钩组成的衣架主体,侧杆上设置有两个能够相对运动的两个支撑杆,其中一个支撑杆能够向另外一个支撑杆靠近,用于将两个支撑杆之间的衣物夹紧。该自重力夹持衣架通过设置两个能够相对运动的支撑杆,通过将裤子先正常悬挂于其中一个固定的支撑杆上,再通过折回搭设在另一个可活动的支撑杆上,可活动的支撑杆受到裤子的作用力后便向另一支撑杆靠近,从而使两个支撑杆将裤子夹紧,无需采用裤夹,解决了裤子易滑脱以及易产生夹痕的问题,设计科学合理,悬挂稳定,晾晒方便,实用性强。

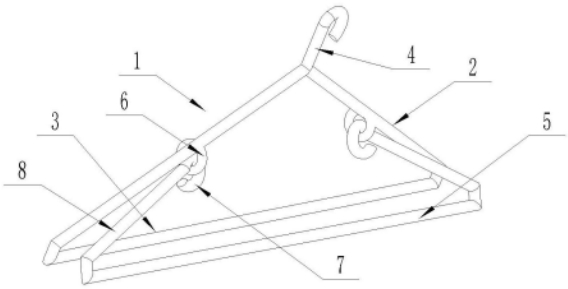


CN 222828396 U

1.一种自重力夹持衣架,包括由两个侧杆(2)以及挂钩(4)组成的衣架主体(1),其特征在于,所述侧杆(2)上设置有两个能够相对运动的两个支撑杆,其中一个支撑杆在受到悬挂物的作用力时能够向另外一个支撑杆靠近,用于将两个支撑杆之间的悬挂物夹紧。

2.根据权利要求1所述的自重力夹持衣架,其特征在于,所述支撑杆包括主支撑杆(3)以及副支撑杆(5),所述主支撑杆(3)固定设置于侧杆(2)底部,侧杆(2)中部设置有第一挂环(6),第一挂环(6)上活动设置有第一连接钩(7),第一连接钩(7)上设置有连杆(8),副支撑杆(5)位于主支撑杆(3)一侧且两端均与连杆(8)连接。

3.根据权利要求1所述的自重力夹持衣架,其特征在于,所述支撑杆包括主支撑杆(3)以及副支撑杆(5),所述主支撑杆(3)固定设置于侧杆(2)底部,两个侧杆(2)上设置有相对称的凹槽(9),凹槽(9)内活动套设有连接环(10),连接环(10)上设置有连杆(8),副支撑杆(5)位于主支撑杆(3)一侧且两端均与连杆(8)连接。

4.根据权利要求1所述的自重力夹持衣架,其特征在于,所述支撑杆包括主支撑杆(3)以及副支撑杆(5),两个侧杆(2)下端分别设置有第二挂环(11),主支撑杆(3)与副支撑杆(5)水平设置,且主支撑杆(3)与副支撑杆(5)两端均通过第二连接钩(12)活动挂设在第二挂环(11)下端。

5.根据权利要求1所述的自重力夹持衣架,其特征在于,所述支撑杆包括主支撑杆(3)以及副支撑杆(5),两个侧杆(2)下端分别设置有对应的连接杆(14),连接杆(14)上固定设置有主支撑杆(3),主支撑杆(3)上侧设置有可沿连接杆(14)上下运动的副支撑杆(5)。

6.根据权利要求5所述的自重力夹持衣架,其特征在于,所述副支撑杆(5)两端均设置有套环(13),套环(13)滑动套设于连接杆(14)上。

# 一种自重力夹持衣架

## 技术领域

[0001] 本实用新型涉及晾衣架技术领域,具体是一种自重力夹持衣架。

## 背景技术

[0002] 常规的晾衣架为三角衣架,在晾晒裤子时,由于带有水分的裤子较重,且长度较长,单纯靠晾衣架底部的单个支撑杆无法良好的保证裤子搭设后的稳定性,导致搭设后裤子容易从支撑杆上滑落。为了避免裤子从晾衣架上滑脱,一般需要通过裤夹将裤子夹住,但裤夹加持力太强,又会容易使裤子表面产生夹痕,使裤子表面局部变形严重,影响裤子美观。

[0003] 为此,我们设计了一款自重力夹持衣架,通过设计两个能够现对运动的支撑底杆,通过将裤子一次反折搭设到两个支撑杆上,便可利用裤子的自重使两个支撑杆对裤子夹紧,防止裤子滑脱,保证了裤子悬挂时的稳定性,也避免了容易出现夹痕的问题,实用性强。

## 实用新型内容

[0004] 本实用新型的目的在于提供一种自重力夹持衣架,以解决上述背景技术中提出的问题。

[0005] 为实现上述目的,本实用新型提供如下技术方案:

[0006] 一种自重力夹持衣架,包括由两个侧杆以及挂钩组成的衣架主体,侧杆上设置有两个能够相对运动的两个支撑杆,其中一个支撑杆在受到悬挂物的作用力时能够向另外一个支撑杆靠近,用于将两个支撑杆之间的悬挂物夹紧。

[0007] 作为本实用新型进一步的优选方案:支撑杆包括主支撑杆以及副支撑杆,主支撑杆固定设置于侧杆底部,侧杆中部设置有第一挂环,第一挂环上活动设置有第一连接钩,第一连接钩上设置有连杆,副支撑杆位于主支撑杆一侧且两端均与连杆连接。

[0008] 作为本实用新型再进一步的优选方案:支撑杆包括主支撑杆以及副支撑杆,主支撑杆固定设置于侧杆底部,两个侧杆上设置有相对称的凹槽,凹槽内活动套设有连接环,连接环上设置有连杆,副支撑杆位于主支撑杆一侧且两端均与连杆连接。

[0009] 作为本实用新型再进一步的优选方案:支撑杆包括主支撑杆以及副支撑杆,两个侧杆下端分别设置有第二挂环,主支撑杆与副支撑杆水平设置,且主支撑杆与副支撑杆两端均通过第二连接钩活动挂设在第二挂环下端。

[0010] 作为本实用新型再进一步的优选方案:支撑杆包括主支撑杆以及副支撑杆,两个侧杆下端分别设置有对应的连接杆,连接杆上固定设置有主支撑杆,主支撑杆上侧设置有可沿连接杆上下运动的副支撑杆。

[0011] 作为本实用新型再进一步的优选方案:副支撑杆两端均设置有套环,套环滑动套设于连接杆上。

[0012] 与现有技术相比,本实用新型的有益效果是:

[0013] 该自重力夹持衣架通过设置两个能够相对运动的支撑杆,通过将裤子先正常悬挂

于其中一个固定的支撑杆上,再通过折回搭设在另一个可活动的支撑杆上,可活动的支撑杆受到裤子的作用力后便向另一支撑杆靠近,从而使两个支撑杆将裤子夹紧,无需采用裤夹,解决了裤子易滑脱以及易产生夹痕的问题,设计科学合理,悬挂稳定,晾晒方便,实用性强。

## 附图说明

[0014] 图1为本实用新型实施例1的自重力夹持衣架的立体结构示意图;

[0015] 图2为本实用新型实施例2的自重力夹持衣架的立体结构示意图;

[0016] 图3为本实用新型实施例3的自重力夹持衣架的立体结构示意图;

[0017] 图4为本实用新型实施例4的自重力夹持衣架的立体结构示意图;

[0018] 图5为与实施例1-3对应的自重力夹持衣架的衣物挂置示意简图;

[0019] 图6为与实施例4对应的自重力夹持衣架的衣物挂置示意简图;

[0020] 图7为与图6对应的副支撑杆位于主持撑杆下侧时的衣物挂置示意简图。

[0021] 图中:1、衣架主体;2、侧杆;3、主支撑杆;4、挂钩;5、副支撑杆;6、第一挂环;7、第一连接钩;8、连杆;9、凹槽;10、连接环;11、第二挂环;12、第二连接钩;13、套环;14、连接杆;15、裤子。

## 具体实施方式

[0022] 下面将结合本实用新型实施例中的附图,对本实用新型实施例中的技术方案进行清楚、完整地描述,显然,所描述的实施例仅仅是本实用新型一部分实施例,而不是全部的实施例。基于本实用新型中的实施例,本领域普通技术人员在没有做出创造性劳动前提下所获得的所有其他实施例,都属于本实用新型保护的范围。

实施例1

[0023] 请参阅图1,本实施例提供了一种自重力夹持衣架,包括由两个侧杆2以及挂钩4组成的衣架主体1,侧杆2上设置有两个能够相对运动的两个支撑杆,其中一个支撑杆在受到悬挂物的作用力时能够向另外一个支撑杆靠近,用于将两个支撑杆之间的悬挂物夹紧;

[0024] 具体的,支撑杆包括主支撑杆3以及副支撑杆5,主支撑杆3固定设置于侧杆2底部,侧杆2中部设置有第一挂环6,第一挂环6上活动设置有第一连接钩7,第一连接钩7上设置有连杆8,副支撑杆5位于主支撑杆3一侧且两端均与连杆8连接。

[0025] 在使用时,通过先将裤子15挂于其中一个支撑杆上,可优选挂于副支撑杆5上,随后再将位于主支撑杆3与副支撑杆5之间的裤子15绕主支撑杆3反折后搭到主支撑杆3与副支撑杆5上,其状态如图5所示,副支撑杆5受力后,便可绕向主支撑杆3移动,二者接近后,便可将裤子夹紧。

实施例2

[0026] 请参阅图2,本实施例提供了一种自重力夹持衣架,包括由两个侧杆2以及挂钩4组成的衣架主体1,侧杆2上设置有两个能够相对运动的两个支撑杆,其中一个支撑杆在受到悬挂物的作用力时能够向另外一个支撑杆靠近,用于将两个支撑杆之间的悬挂物夹紧;

[0027] 支撑杆包括主支撑杆3以及副支撑杆5,主支撑杆3固定设置于侧杆2底部,两个侧杆2上设置有相对称的凹槽9,凹槽9内活动套设有连接环10,连接环10上设置有连杆8,副支

撑杆5位于主支撑杆3一侧且两端均与连杆8连接。

[0028] 在使用时,通过先将裤子15挂于其中一个支撑杆上,可优选挂于副支撑杆5上,随后再将位于主支撑杆3与副支撑杆5之间的裤子15绕主支撑杆3反折后搭到主支撑杆3与副支撑杆5上,其状态如图5所示,副支撑杆5受力后,便可绕向主支撑杆3移动,二者接近后,便可将裤子夹紧。

实施例3

[0029] 请参阅图3,本实施例提供了一种自重力夹持衣架,包括由两个侧杆2以及挂钩4组成的衣架主体1,侧杆2上设置有两个能够相对运动的两个支撑杆,其中一个支撑杆在受到悬挂物的作用力时能够向另外一个支撑杆靠近,用于将两个支撑杆之间的悬挂物夹紧;

[0030] 支撑杆包括主支撑杆3以及副支撑杆5,两个侧杆2下端分别设置有第二挂环11,主支撑杆3与副支撑杆5水平设置,且主支撑杆3与副支撑杆5两端均通过第二连接钩12活动挂设在第二挂环11下端。

[0031] 在晾晒时,通过先将裤子15挂于其中一个支撑杆上,可优选挂于副支撑杆5上,随后再将位于主支撑杆3与副支撑杆5之间的裤子15绕主支撑杆3反折后搭到主支撑杆3与副支撑杆5上,其状态如图5所示,两个支撑杆在受力后,便可相向运动,靠近后便可将裤子夹紧。

实施例4

[0032] 请参阅图4,本实施例提供了一种自重力夹持衣架,包包括由两个侧杆2以及挂钩4组成的衣架主体1,侧杆2上设置有两个能够相对运动的两个支撑杆,其中一个支撑杆在受到悬挂物的作用力时能够向另外一个支撑杆靠近,用于将两个支撑杆之间的悬挂物夹紧;

[0033] 支撑杆包括主支撑杆3以及副支撑杆5,两个侧杆2下端分别设置有对应的连接杆14,连接杆14上固定设置有主支撑杆3,主支撑杆3上侧设置有可沿连接杆14上下运动的副支撑杆5;需要说明的是,

[0034] 优选的,为了实现副支撑杆5的活动,副支撑杆5两端均设置有套环13,套环13滑动套设于连接杆14上。

[0035] 在晾晒时,如图6所示,将裤子搭设于副支撑杆5上,副支撑杆5受力后,便可沿连接杆14向下运动,向主支撑杆3靠近,二者接近后,便可将裤子夹紧。

[0036] 需要说明的是,作为本领域技术人员所熟悉的常规结构置换,也可将副支撑杆5活动设置于主支撑杆3的下侧,在晾晒时,只需改变裤子15的搭设方式,能够使副支撑杆5向主支撑杆3移动即可,如图7所示,先将裤子15搭设于副支撑杆5上,再将裤子15全部反折绕过主支撑杆3,在裤子15的拉力作用下,便可使副支撑杆5向主持撑杆3靠近,进而夹紧裤子15。

[0037] 需要说明的是,作为本领域技术人员所熟悉的常规设置,考虑到衣架材质通常为木质、塑料或是不锈钢,横截面一般为扁平状或是圆形,因此支撑杆的连接通过一体化设置的挂环或是连接钩是容易实现的,但也不限于挂环或是连接钩,本领域技术人员也可通过其他常规连接结构来达到与本申请相同的目的,本申请不再赘述限定。

[0038] 需要说明的是,上述实施例只是针对本申请的技术方案和技术特征进行具体、清楚的描述。而对于本领域技术人员而言,属于现有技术或者公知常识的方案或特征,在上面实施例中就不作详细地描述了。

[0039] 另外,本申请的技术方案不只局限于上述的实施例,本领域技术人员应当将说明

书作为一个整体,各实施例中的技术方案也可以经适当组合,从而可以形成本领域技术人员可以理解的其他实施方式。

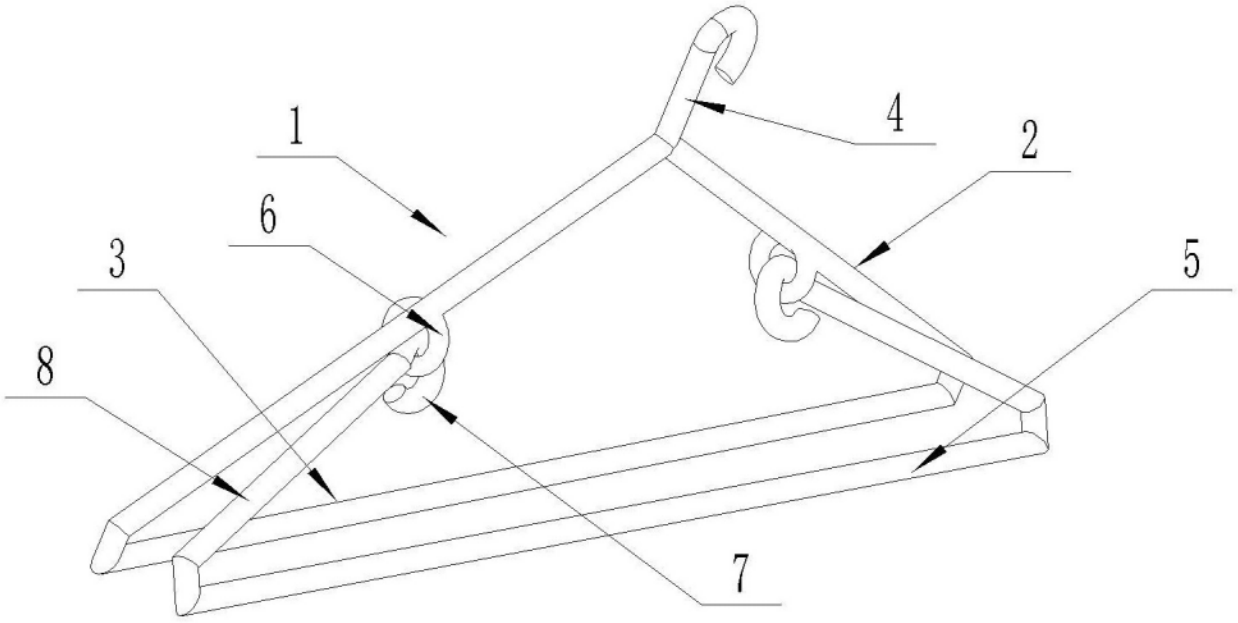


图 1

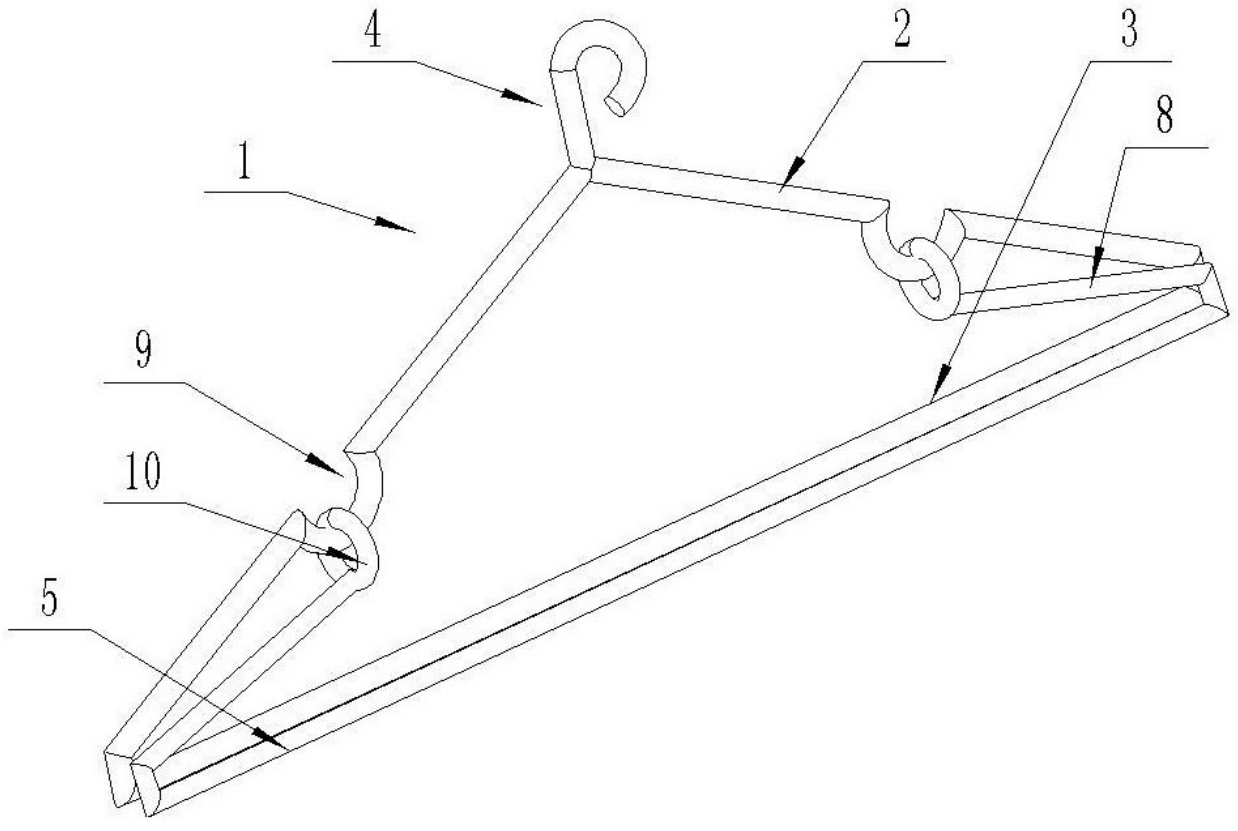


图 2

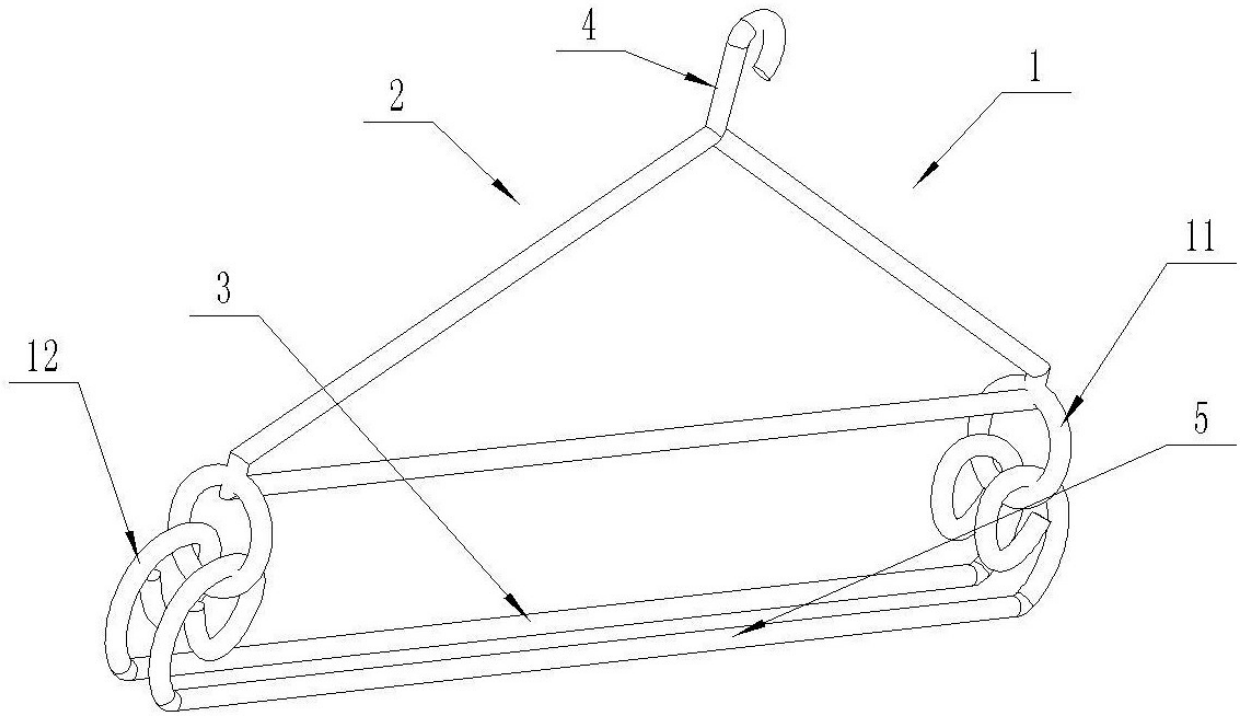


图 3

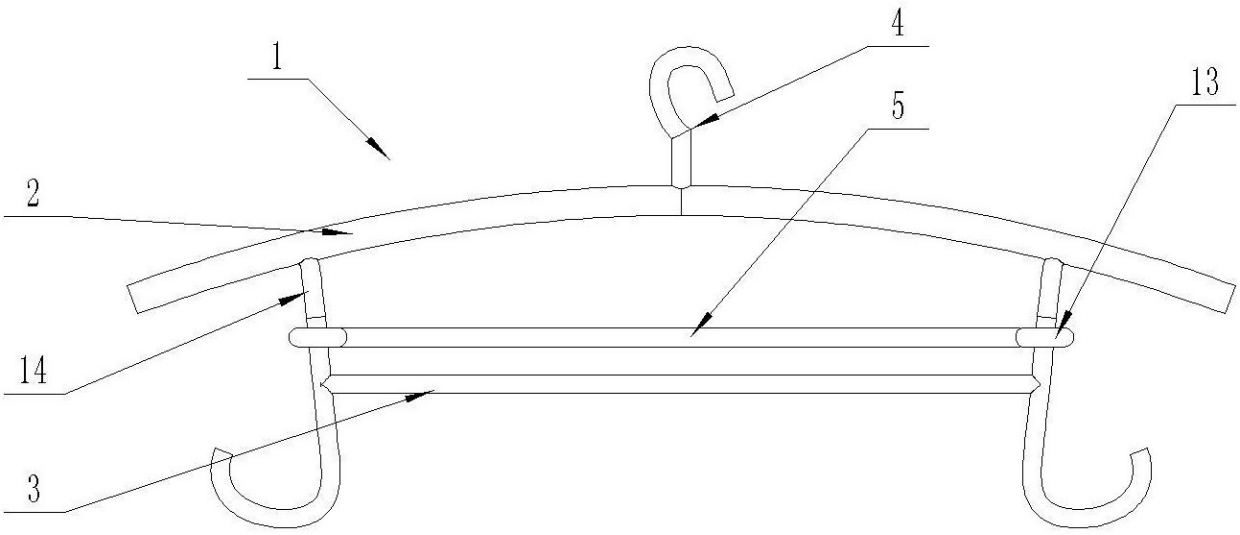


图 4

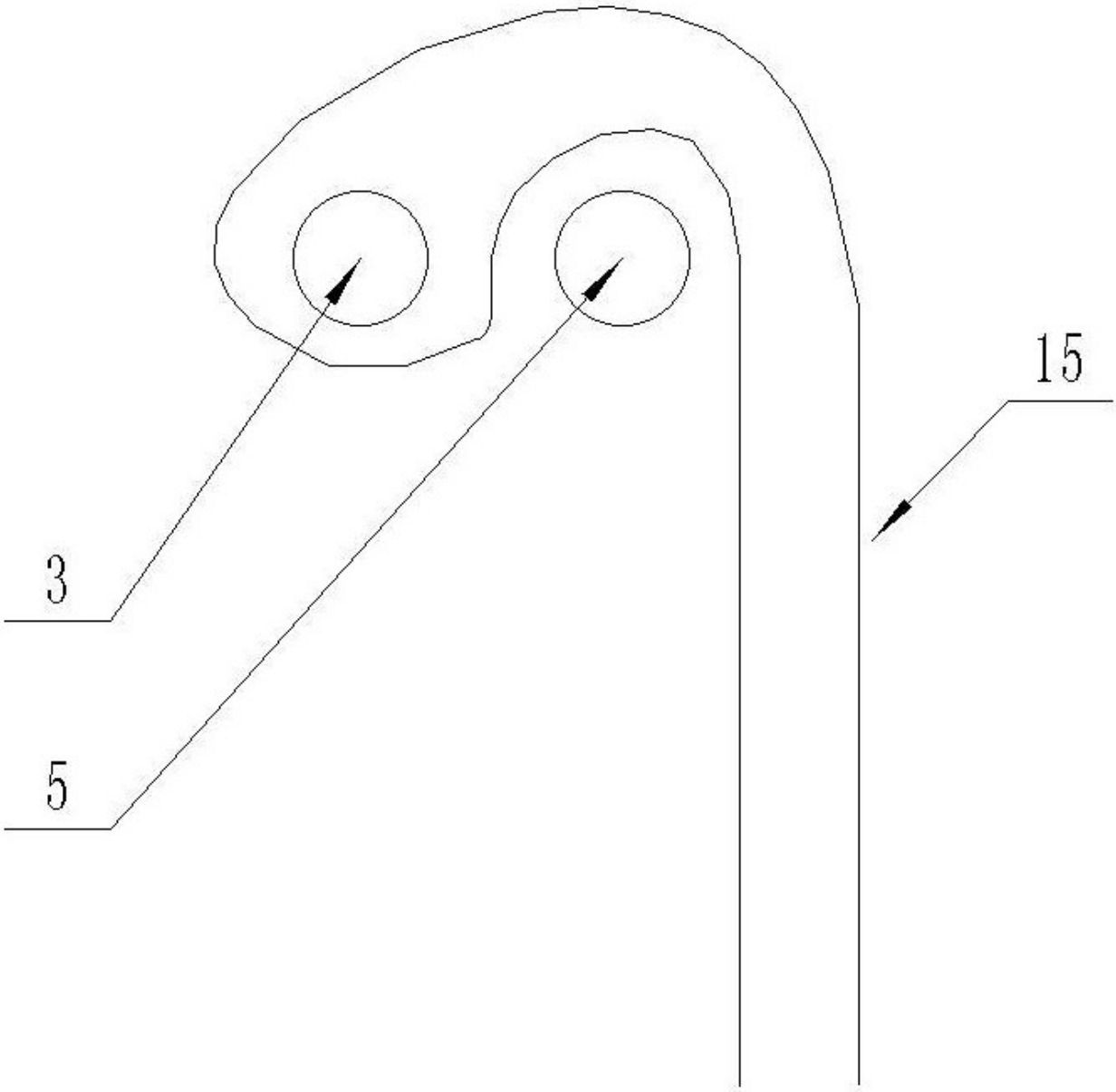


图 5

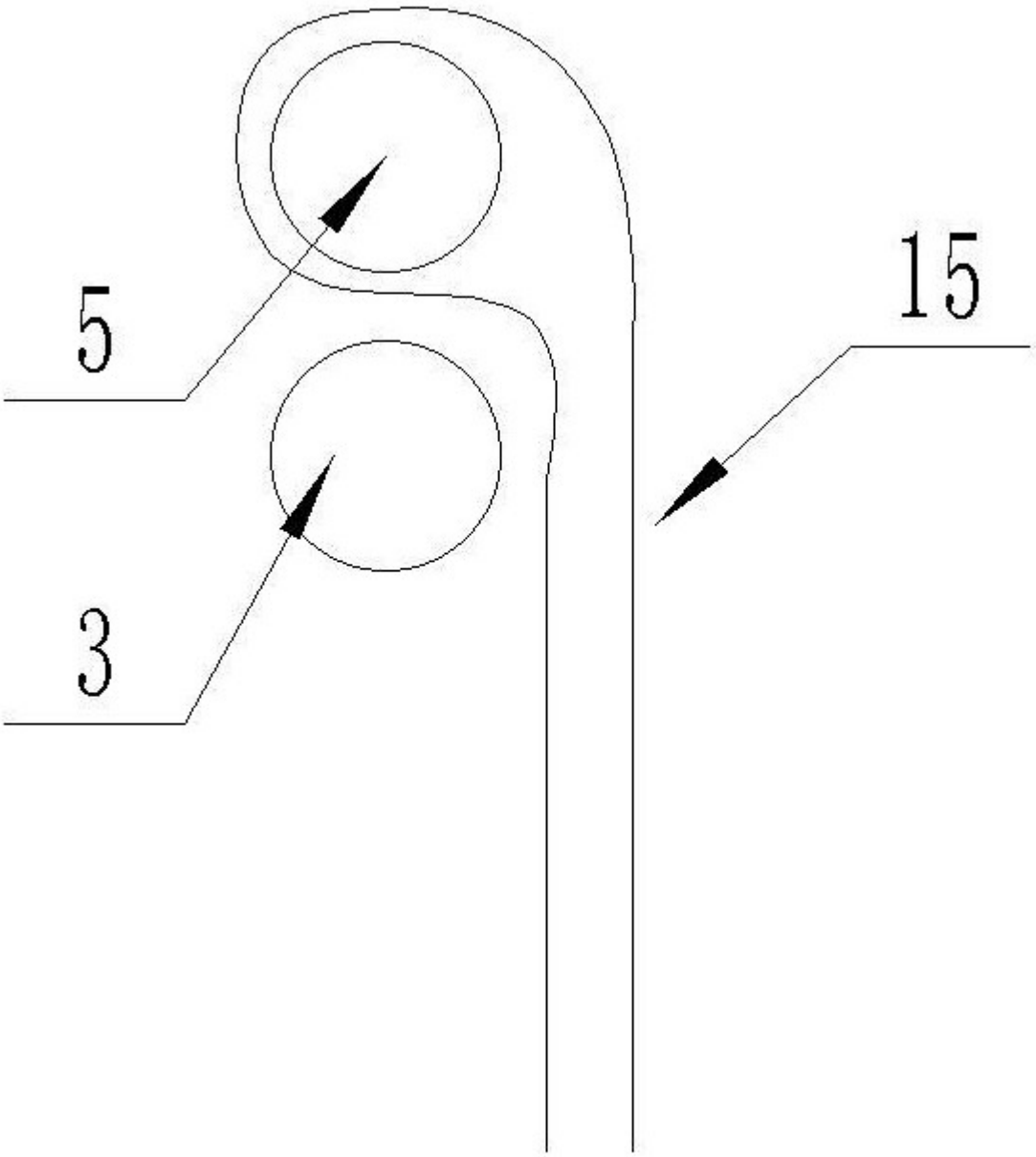


图 6

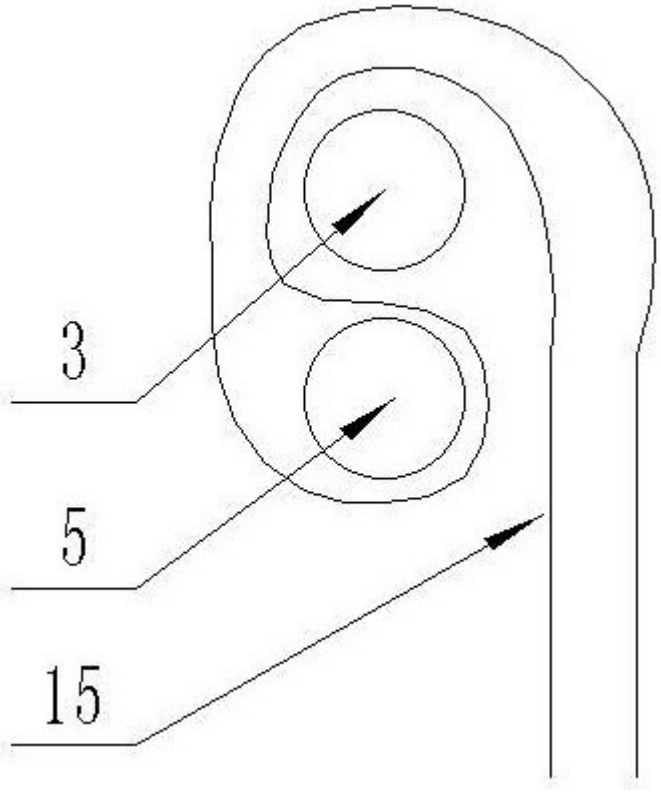


图 7