(19)中华人民共和国国家知识产权局

(12)发明专利申请

(10)申请公布号 CN 104623779 A
(43)申请公布日 2015.05.20

(21)申请号 201510046282.3

(22)申请日 2015.01.29

(71)申请人 付民
地址 262500 山东省潍坊市青州市玲珑山南路4138号潍坊市益都中心医院

(72)发明人 付民

(51)Int.Cl.
A61M 16/01(2006.01)
A61M 16/04(2006.01)

权利要求书1页 说明书3页 附图2页

(54)发明名称

一种麻醉科用多通道口咽部通气装置

(57)摘要

本发明提供了一种麻醉科用多通道口咽部通气装置，属于医疗器械技术领域，包括主管和支管一、支管二，还包括固定板、垫层、缚带一、环扣、压舌板、凹槽、气囊、缚带二、母粘扣、公粘扣、通孔、连接头、连接孔、充气管和充气球，所述的固定板中心处设有通孔，两侧分别设有缚带，固定板的后表面上设有压舌板，压舌板的中部设有凹槽，主管置于凹槽内，主管的内部包括支管一和支管二，主管的前端设有连接头有，连接头上设有连接孔和充气管、充气球，主管的另一端设有气囊。有益效果为：不仅可以稳定的形成口咽部通气通道，而且可以在同一装置下进行诸如插胃管、吸痰等操作，省时省力，其结构设计符合人体口腔环境，增加患者使用过程的舒适感。

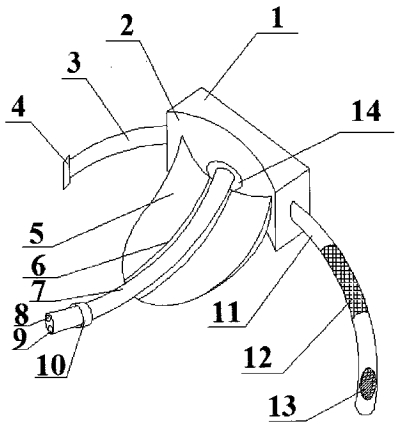

CN 104623779 A

1. 一种麻醉科用多通道口咽部通气装置，包括主管 (7) 和支管一 (8)、支管二 (9)，其特征在于，还包括固定板 (1)、垫层 (2)、缚带一 (3)、环扣 (4)、压舌板 (5)、凹槽 (6)、气囊 (10)、缚带二 (11)、母粘扣 (12)、公粘扣 (13)、通孔 (14)、连接头 (15)、连接孔 (16)、充气管 (17) 和充气球 (18)，所述的固定板 (1) 中心处设有通孔 (14)，两侧分别设有缚带一 (3) 和缚带二 (11)，缚带一 (3) 的一端连有环扣 (4)，缚带二 (11) 的表面上设有母粘扣 (12) 和公粘扣 (13)，固定板 (1) 的后表面上设有压舌板 (5)，压舌板 (5) 的中部设有凹槽 (6)，主管 (7) 置于凹槽 (6) 内，主管 (7) 的内部包括支管一 (8) 和支管二 (9)，主管 (7) 的前端设有连接头有 (15)，连接头 (15) 上设有连接孔 (16) 和充气管 (17)、充气球 (18)，主管 (7) 的另一端设有气囊 (10)。

2. 根据权利要求 1 所述的一种麻醉科用多通道口咽部通气装置，其特征在于，所述的固定板 (1) 为矩形结构，设有垫层 (2) 的一面为弧形凹面，与人体的嘴部结构相符。

3. 根据权利要求 1 所述的一种麻醉科用多通道口咽部通气装置，其特征在于，所述的垫层 (2) 为棉纱布缝制而成的软垫层。

4. 根据权利要求 1 所述的一种麻醉科用多通道口咽部通气装置，其特征在于，所述的缚带一 (3) 为没有弹性的尼龙绳，缚带二 (11) 为具有弹性的橡胶绳。

5. 根据权利要求 1 所述的一种麻醉科用多通道口咽部通气装置，其特征在于，所述的母粘扣 (12) 和公粘扣 (13) 分别为表面带有凸刺和棉绒的粘扣。

6. 根据权利要求 1 所述的一种麻醉科用多通道口咽部通气装置，其特征在于，所述的主管 (7) 内至少包括两条支管通道。

7. 根据权利要求 1 所述的一种麻醉科用多通道口咽部通气装置，其特征在于，所述的凹槽 (6) 的直径大于主管 (7) 直径。

8. 根据权利要求 1 所述的一种麻醉科用多通道口咽部通气装置，其特征在于，所述的气囊 (10) 通过充气管 (17) 与充气球 (18) 相连通。

9. 根据权利要求 1 所述的一种麻醉科用多通道口咽部通气装置，其特征在于，所述的连接孔 (16) 的个数与主管 (7) 内的支管个数相同。

10. 根据权利要求 1 所述的一种麻醉科用多通道口咽部通气装置，其特征在于，所述的压舌板 (5) 为舌头形状，为软体的硅胶材料制成，所述的连接头 (15) 顶部为球形结构，根部为直管结构，直管部分设有与通孔 (14) 相匹配的螺纹。

一种麻醉科用多通道口咽部通气装置

技术领域

[0001] 本发明涉及医疗器械技术领域，尤其涉及一种麻醉科用多通道口咽部通气装置。

背景技术

[0002] 目前，麻醉科对患者实施麻醉手术或者一些休克病人需要优先开通口腔咽部的通道，以保证患者的呼吸正常，如果必要还需要通过该通道进行吸氧等操作。但是，一般的口咽部通气装置仅仅能够对口咽部形成一个顺畅的通气通道，而要进行诸如插胃管、吸痰等操作就很困难了。

发明内容

[0003] 本发明提供了一种麻醉科用多通道口咽部通气装置，主要应用于医院等医疗机构对患者进行麻醉过程中，该多通道口咽部通气装置，不仅可以稳定的给麻醉科施麻醉术的病人形成口咽部通气通道，而且可以在同一装置下进行诸如插胃管、吸痰等操作，省时省力，而且其结构设计符合人体口腔环境，增加患者使用过程的舒适感。

[0004] 为解决上述技术问题，本申请实施例提供了一种新型麻醉科用多通道口咽部通气装置，包括主管和支管一、支管二，其特征在于，还包括固定板、垫层、缚带一、环扣、压舌板、凹槽、气囊、缚带二、母粘扣、公粘扣、通孔、连接头、连接孔、充气管和充气球，所述的固定板中心处设有通孔，两侧分别设有缚带一和缚带二，缚带一的一端连有环扣，缚带二的表面上设有母粘扣和公粘扣，固定板的后表面上设有压舌板，压舌板的中部设有凹槽，主管置于凹槽内，主管的内部包括支管一和支管二，主管的前端设有连接头有，连接头上设有连接孔和充气管、充气球，主管的另一端设有气囊。

[0005] 作为本方案的优选实施例，所述的固定板为矩形结构，设有垫层的一面为弧形凹面，与人体的嘴部结构相符。

[0006] 作为本方案的优选实施例，所述的垫层为棉纱布缝制而成的软垫层。

[0007] 作为本方案的优选实施例，所述的缚带一为没有弹性的尼龙绳，缚带二为具有弹性的橡胶绳。

[0008] 作为本方案的优选实施例，所述的母粘扣和公粘扣分别为表面带有凸刺和棉绒的粘扣。

[0009] 作为本方案的优选实施例，所述的主管内至少包括两条支管通道。

[0010] 作为本方案的优选实施例，所述的凹槽的直径稍大于主管。

[0011] 作为本方案的优选实施例，所述的气囊通过充气管与充气球相连通。

[0012] 作为本方案的优选实施例，所述的连接孔的个数与主管内的支管个数相同。

[0013] 作为本方案的优选实施例，所述的压舌板为舌头形状，为软体的硅胶材料制成。

[0014] 作为本方案的优选实施例，所述的连接头顶部为球形结构，根部为直管结构，直管部分设有与通相匹配的螺纹。

[0015] 本申请实施例中提供的一个或多个技术方案，至少具有如下技术效果或优点：

[0016] 不仅可以稳定的给麻醉科施麻醉术的病人形成口咽部通气通道，而且可以在同一装置下进行诸如插胃管、吸痰等操作，省时省力，而且其结构设计符合人体口腔环境，增加患者使用过程的舒适感。

附图说明

[0017] 为了更清楚地说明本发明实施例或现有技术中的技术方案，下面将对实施例或现有技术描述中所需要使用的附图作简单地介绍，显而易见地，下面描述中的附图仅是本发明的一些实施例，对于本领域普通技术人员来讲，在不付出创造性劳动性的前提下，还可以根据这些附图获得其他的附图。

[0018] 图 1 是本申请实施例的结构示意图；

[0019] 图 2 是本申请实施例的前视结构示意图。

[0020] 图 1- 图 2 中，1、固定板，2、垫层，3、缚带一，4、环扣，5、压舌板，6、凹槽，7、主管，8、支管一，9、支管二，10、气囊，11、缚带二，12、母粘扣，13、公粘扣，14、通孔，15、连接头，16、连接孔，17、充气管，18、充气球。

具体实施方式

[0021] 本发明提供了一种麻醉科用多通道口咽部通气装置，该多通道口咽部通气装置，不仅可以稳定的给麻醉科施麻醉术的病人形成口咽部通气通道，而且可以在同一装置下进行诸如插胃管、吸痰等操作，省时省力，而且其结构设计符合人体口腔环境，增加患者使用过程的舒适感。

[0022] 为了更好的理解上述技术方案，下面将结合说明书附图以及具体的实施方式对上述技术方案进行详细的说明。

[0023] 如图 1- 图 2 所示，一种麻醉科用多通道口咽部通气装置，包括主管 7 和支管一 8、支管二 9，其特征在于，还包括固定板 1、垫层 2、缚带一 3、环扣 4、压舌板 5、凹槽 6、气囊 10、缚带二 11、母粘扣 12、公粘扣 13、通孔 14、连接头 15、连接孔 16、充气管 17 和充气球 18，所述的固定板 1 中心处设有通孔 14，两侧分别设有缚带一 3 和缚带二 11，缚带一 3 的一端连有环扣 4，缚带二 11 的表面上设有母粘扣 12 和公粘扣 13，固定板 1 的后表面上设有压舌板 5，压舌板 5 的中部设有凹槽 6，主管 7 置于凹槽 6 内，主管 7 的内部包括支管一 8 和支管二 9，主管 7 的前端设有连接头有 15，连接头 15 上设有连接孔 16 和充气管 17、充气球 18，主管 7 的另一端设有气囊 10。

[0024] 其中，在实际应用中，所述的固定板 1 为矩形结构，设有垫层 2 的一面为弧形凹面，与人体的嘴部结构相符，增加患者使用过程的舒适感。

[0025] 其中，在实际应用中，所述的垫层 2 为棉纱布缝制而成的软垫层，避免硬质材料对患者嘴部造成损伤。

[0026] 其中，在实际应用中，所述的缚带一 3 为没有弹性的尼龙绳，缚带二 11 为具有弹性的橡胶绳，可根据患者头部大小具体情况进行调节。

[0027] 其中，在实际应用中，所述的母粘扣 12 和公粘扣 13 分别为表面带有凸刺和棉绒的粘扣，结合环扣 4 一起使用，方便对装置进行固定。

[0028] 其中，在实际应用中，所述的主管 7 内至少包括两条支管通道，不仅可以形成口咽

部通气通道，而且可以在同一装置下进行诸如插胃管、吸痰等操作。

[0029] 其中，在实际应用中，所述的凹槽6的直径稍大于主管7，有利于主管7进行贯穿固定。

[0030] 其中，在实际应用中，所述的气囊10通过充气管17与充气球18相连通，方便充气，简化操作。

[0031] 其中，在实际应用中，所述的连接孔16的个数与主管7内的支管个数相同，在通气的同时可进行其他需要插管的操作。

[0032] 其中，在实际应用中，所述的压舌板5为舌头形状，为软体的硅胶材料制成，避免硬质材料对口腔环境造成伤害，且能防止舌头后缩，导致患者换气不畅。

[0033] 其中，在实际应用中，所述的连接头15顶部为球形结构，根部为直管结构，直管部分设有与通孔14相匹配的螺纹，球形结构方便插管，螺纹结构有利于拆卸和组装。

[0034] 使用时将缚带二11穿过环扣4，通过母粘扣12和公粘扣13将装置固定，压舌板5按压舌头防止其后缩，同时其表面的凹槽有利于主管7进行贯穿固定，主管7内至少包括的两条支管通道，不仅可以形成口咽部通气通道，而且可以在同一装置下进行诸如插胃管、吸痰等操作。

[0035] 以上所述，仅是本发明的较佳实施例而已，并非对本发明作任何形式上的限制，虽然本发明已以较佳实施例揭露如上，然而并非用以限定本发明，任何熟悉本专业的技术人员，在不脱离本发明技术方案范围内，当可利用上述揭示的技术内容作出些许更动或修饰为等同变化的等效实施例，但凡是未脱离本发明技术方案的内容，依据本发明的技术实质对以上实施例所作的任何简单修改、等同变化与修饰，均仍属于本发明技术方案的范围内。

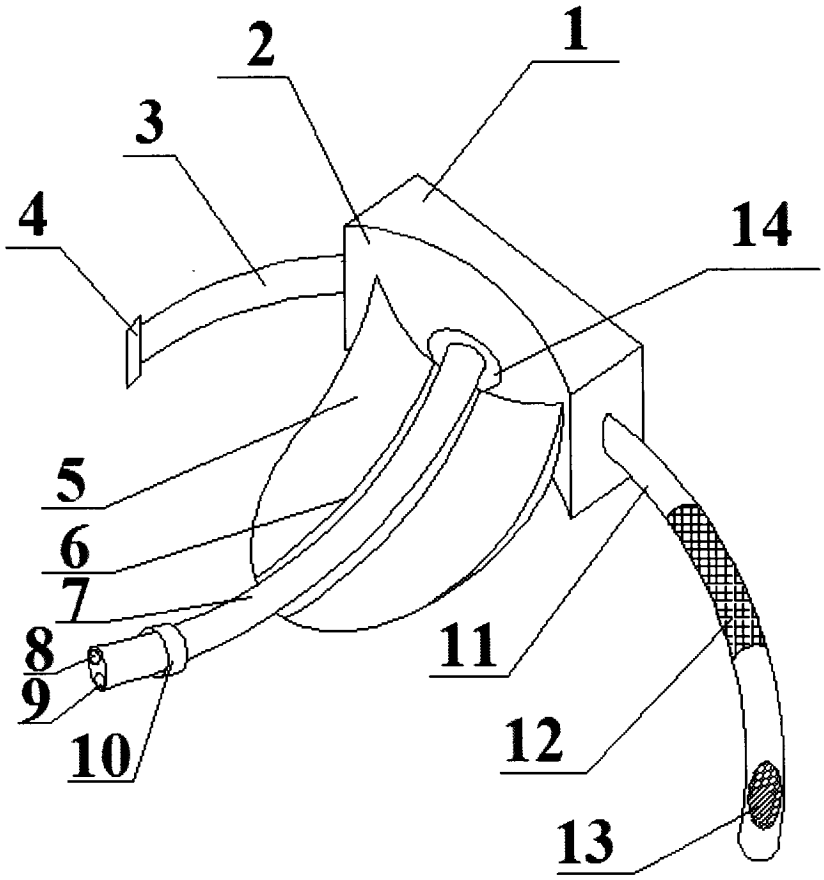

图 1

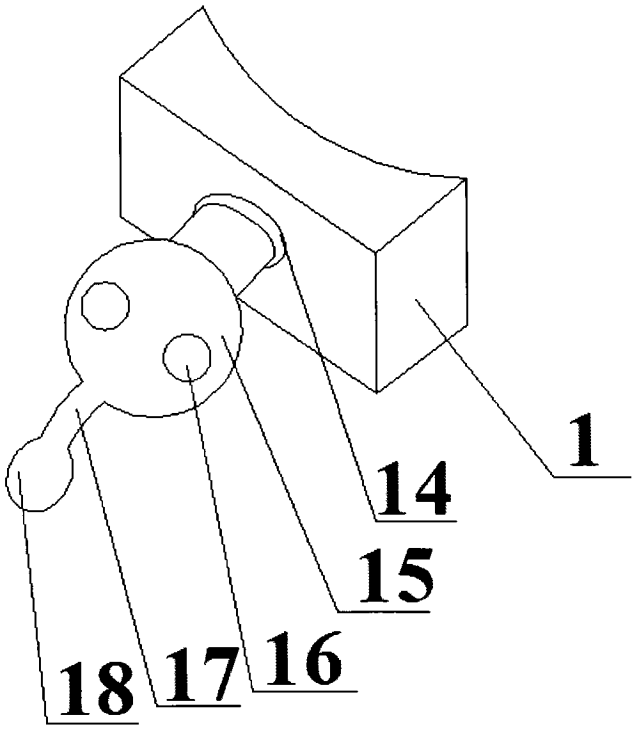

图 2