(19)中华人民共和国国家知识产权局

(12)实用新型专利

(10)授权公告号 CN 212997233 U
(45)授权公告日 2021.04.20

(21)申请号 202021090686.5

(22)申请日 2020.06.15

(73)专利权人 重庆市人民医院
地址 400000 重庆市两江新区星光大道118号

(72)发明人 戴婷婷 陈思 王玉莲

(74)专利代理机构 北京汇捷知识产权代理事务所(普通合伙) 11531
代理人 李宏伟

(51)Int.Cl.
A61G 12/00(2006.01)
A61L 2/08(2006.01)
A61B 50/13(2016.01)

权利要求书1页 说明书3页 附图2页

(54)实用新型名称

一种医用体检护理消毒装置

(57)摘要

本实用新型属于医疗器械技术领域，尤其为一种医用体检护理消毒装置，包括底座，底座的上端面设置有电源室，电源室的上端面设置有架体，架体的内侧面设置有储藏室、内槽与放置室，储藏室的内侧面设置有托板与灯槽，内槽的内侧面设置有滑槽，放置室的上端面设置有遮盖，架体的一侧设置有控制面板与转轴，转轴的一侧设置有推杆，推杆的外表面设置有凸点。本实用新型通过设置放置室与遮盖，能在医护人员对患者体检完成后，让医护人员将待消毒的体检护理用品与装置一同进行移动，给医护人员的消毒工作带来便利，通过设置转轴，能对装置上的推杆的角度进行调节，避免使用人员与推杆发生碰撞，给医护人员的使用带来便利。

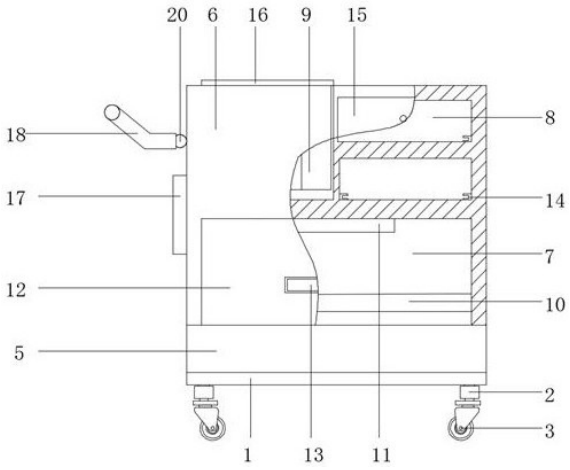

CN 212997233 U

1.一种医用体检护理消毒装置,包括底座(1),其特征在于:所述底座(1)的下端面设置有避震器(2),所述避震器(2)的内侧面设置有弹簧(4),所述避震器(2)的下端面设置有万向轮(3),所述底座(1)的上端面设置有电源室(5),所述电源室(5)的上端面设置有架体(6),所述架体(6)的内侧面设置有储藏室(7)、内槽(8)与放置室(9),所述储藏室(7)的内侧面设置有托板(10)与灯槽(11),所述储藏室(7)的前端面设置有封盖(12),所述封盖(12)的前端面设置有提手(13),所述内槽(8)的内侧面设置有滑槽(14),所述内槽(8)的前端面设置有抽屉(15),所述放置室(9)的上端面设置有遮盖(16),所述架体(6)的一侧设置有控制面板(17)与转轴(20),所述转轴(20)的一侧设置有推杆(18),所述推杆(18)的外表面设置有凸点(19)。

2.根据权利要求1所述的一种医用体检护理消毒装置,其特征在于:所述避震器(2)固定连接于底座(1)的下端面,所述弹簧(4)活动连接于避震器(2)的内侧面。

3.根据权利要求1所述的一种医用体检护理消毒装置,其特征在于:所述万向轮(3)活动连接于避震器(2)的下端面,所述电源室(5)固定连接于底座(1)的上端面。

4.根据权利要求1所述的一种医用体检护理消毒装置,其特征在于:所述架体(6)固定连接于电源室(5)的上端面,所述储藏室(7)、内槽(8)与放置室(9)均固定连接于架体(6)的内侧面。

5.根据权利要求1所述的一种医用体检护理消毒装置,其特征在于:所述托板(10)与灯槽(11)均固定连接于储藏室(7)的内侧面,所述封盖(12)活动连接于储藏室(7)的前端面。

6.根据权利要求1所述的一种医用体检护理消毒装置,其特征在于:所述提手(13)固定连接于封盖(12)的前端面,所述滑槽(14)固定连接于内槽(8)的内侧面。

7.根据权利要求1所述的一种医用体检护理消毒装置,其特征在于:所述抽屉(15)活动连接于内槽(8)的前端面,所述遮盖(16)活动连接于放置室(9)的上端面。

8.根据权利要求1所述的一种医用体检护理消毒装置,其特征在于:所述转轴(20)活动连接于架体(6)的一侧,所述推杆(18)固定连接于转轴(20)的一侧。

一种医用体检护理消毒装置

技术领域

[0001] 本实用新型涉及医疗器械技术领域，具体为一种医用体检护理消毒装置。

背景技术

[0002] 体检是体格检查的简称，指通过医学手段和方法对受检者的身体检查。是医疗的诊断环节，是针对症状或疾病及其相关因素的诊察手段。

[0003] 存在以下问题：

[0004] 1、传统医用体检护理消毒装置没有储放待消毒的体检护理用品的装置，导致医护人员在对患者体检完成后，不能将待消毒的体检护理用品与装置一同进行移动，给医护人员的消毒工作带来了不便。

[0005] 2、使用人员使用传统装置时，不能对用于辅助医护人员推动装置的推杆的角度进行调节，导致使用人员容易与推杆发生碰撞，给医护人员的使用带来了不便。

实用新型内容

[0006] 针对现有技术的不足，本实用新型提供了一种医用体检护理消毒装置，解决了传统装置没有储放待消毒的体检护理用品的装置且不能对推杆的角度进行调节的问题。

[0007] 为实现上述目的，本实用新型提供如下技术方案：一种医用体检护理消毒装置，包括底座，所述底座的下端面设置有避震器，所述避震器的内侧面设置有弹簧，所述避震器的下端面设置有万向轮，所述底座的上端面设置有电源室，所述电源室的上端面设置有架体，所述架体的内侧面设置有储藏室、内槽与放置室，所述储藏室的内侧面设置有托板与灯槽，所述储藏室的前端面设置有封盖，所述封盖的前端面设置有提手，所述内槽的内侧面设置有滑槽，所述内槽的前端面设置有抽屉，所述放置室的上端面设置有遮盖，所述架体的一侧设置有控制面板与转轴，所述转轴的一侧设置有推杆，所述推杆的外表面设置有凸点。

[0008] 作为本实用新型的一种优选技术方案，所述避震器固定连接于底座的下端面，所述弹簧活动连接于避震器的内侧面。

[0009] 作为本实用新型的一种优选技术方案，所述万向轮活动连接于避震器的下端面，所述电源室固定连接于底座的上端面。

[0010] 作为本实用新型的一种优选技术方案，所述架体固定连接于电源室的上端面，所述储藏室、内槽与放置室均固定连接于架体的内侧面。

[0011] 作为本实用新型的一种优选技术方案，所述托板与灯槽均固定连接于储藏室的内侧面，所述封盖活动连接于储藏室的前端面。

[0012] 作为本实用新型的一种优选技术方案，所述提手固定连接于封盖的前端面，所述滑槽固定连接于内槽的内侧面。

[0013] 作为本实用新型的一种优选技术方案，所述抽屉活动连接于内槽的前端面，所述遮盖活动连接于放置室的上端面。

[0014] 作为本实用新型的一种优选技术方案，所述转轴活动连接于架体的一侧，所述推

杆固定连接于转轴的一侧。

[0015] 与现有技术相比，本实用新型提供了一种医用体检护理消毒装置，具备以下有益效果：

[0016] 1、该医用体检护理消毒装置，通过设置放置室与遮盖，能在医护人员对患者体检完成后，让医护人员将待消毒的体检护理用品与装置一同进行移动，给医护人员的消毒工作带来便利。

[0017] 2、该医用体检护理消毒装置，通过设置转轴，能对装置上的推杆的角度进行调节，避免使用人员与推杆发生碰撞，给医护人员的使用带来便利。

附图说明

[0018] 图1为本实用新型的结构示意图；

[0019] 图2为本实用新型避震器的剖视图；

[0020] 图3为本实用新型凸点的连接图。

[0021] 图中：1、底座；2、避震器；3、万向轮；4、弹簧；5、电源室；6、架体；7、储藏室；8、内槽；9、放置室；10、托板；11、灯槽；12、封盖；13、提手；14、滑槽；15、抽屉；16、遮盖；17、控制面板；18、推杆；19、凸点；20、转轴。

具体实施方式

[0022] 下面将结合本实用新型实施例中的附图，对本实用新型实施例中的技术方案进行清楚、完整地描述，显然，所描述的实施例仅仅是本实用新型一部分实施例，而不是全部的实施例。基于本实用新型中的实施例，本领域普通技术人员在没有做出创造性劳动前提下所获得的所有其他实施例，都属于本实用新型保护的范围。

[0023] 实施例

[0024] 请参阅图1-3，本实用新型提供以下技术方案：一种医用体检护理消毒装置，包括底座1，底座1的下端面设置有避震器2，避震器2的内侧面设置有弹簧4，避震器2的下端面设置有万向轮3，底座1的上端面设置有电源室5，电源室5的上端面设置有架体6，架体6的内侧面设置有储藏室7、内槽8与放置室9，储藏室7的内侧面设置有托板10与灯槽11，储藏室7的前端面设置有封盖12，封盖12的前端面设置有提手13，内槽8的内侧面设置有滑槽14，内槽8的前端面设置有抽屉15，放置室9的上端面设置有遮盖16，架体6的一侧设置有控制面板17与转轴20，转轴20的一侧设置有推杆18，推杆18 的外表面设置有凸点19。

[0025] 本实施方案中，底座1为避震器2与电源室5作支撑，控制面板17能控制装置的运行与关闭，凸点19能够增加使用人员手部与推杆18之间的摩擦力。

[0026] 具体的，避震器2固定连接于底座1的下端面，弹簧4活动连接于避震器2的内侧面。

[0027] 本实施例中，避震器2为弹簧4提供了安装位置，弹簧4能减小装置受到的震动。

[0028] 具体的，万向轮3活动连接于避震器2的下端面，电源室5固定连接于底座1的上端面。

[0029] 本实施例中，万向轮3通过滚动能够带动装置进行移动，电源室5用于储放装置运行所需的电源。

[0030] 具体的，架体6固定连接于电源室5的上端面，储藏室7、内槽8与放置室9均固定连

接于架体6的内侧面。

[0031] 本实施例中，架体6为储藏室7、内槽8与放置室9提供了放置位置，储藏室7为托板10与灯槽11作支撑，内槽8为滑槽14与抽屉15提供了安装位置，放置室9用于放置待进行消毒的体检护理用品。

[0032] 具体的，托板10与灯槽11均固定连接于储藏室7的内侧面，封盖12活动连接于储藏室7的前端面。

[0033] 本实施例中，托板10用于放置消毒完成的体检护理用品，灯槽11为消毒灯提供了安装位置，封盖12防止灰尘进入到储藏室7内。

[0034] 具体的，提手13固定连接于封盖12的前端面，滑槽14固定连接于内槽 8的内侧面。

[0035] 本实施例中，通过提手13能将封盖12从架体6处拉开，滑槽14为抽屉 15提供了移动轨道。

[0036] 具体的，抽屉15活动连接于内槽8的前端面，遮盖16活动连接于放置室9的上端面。

[0037] 本实施例中，抽屉15用于放置记录用品，遮盖16防止放置室9内的物品对周围的空气造成污染。

[0038] 具体的，转轴20活动连接于架体6的一侧，推杆18固定连接于转轴20 的一侧。

[0039] 本实施例中，转轴20能够带动推杆18进行转动，推动推杆18使装置进行移动。

[0040] 本实施例中控制面板17为已经公开的广泛运用于日常生活的已知技术，控制面板17的型号为XYCP-0502。

[0041] 本实用新型的工作原理及使用流程：医护人员使用时，先推动推杆18，使万向轮3带动装置进行移动，移动过程中，灯槽11与电源室5配合使用，对放置在托板10上的体检护理用品进行消毒，确保体检护理用品在使用前保持干净，待装置移动到指定位置后，转动转轴20，对推杆18的角度进行调节，避免使用人员与推杆18发生碰撞，给医护人员的使用带来便利，再通过提手 13将封盖12拉起，将托板10上的体检护理用品拿出，对患者进行体检工作，对患者体检完成后，再打开遮盖16，并将待消毒的体检护理用品放入到放置室9内，让医护人员能将待消毒的体检护理用品与装置一同进行移动，给医护人员的消毒工作带来便利。

[0042] 最后应说明的是：以上所述仅为本实用新型的优选实施例而已，并不用于限制本实用新型，尽管参照前述实施例对本实用新型进行了详细的说明，对于本领域的技术人员来说，其依然可以对前述各实施例所记载的技术方案进行修改，或者对其中部分技术特征进行等同替换。凡在本实用新型的精神和原则之内，所作的任何修改、等同替换、改进等，均应包含在本实用新型的保护范围之内。

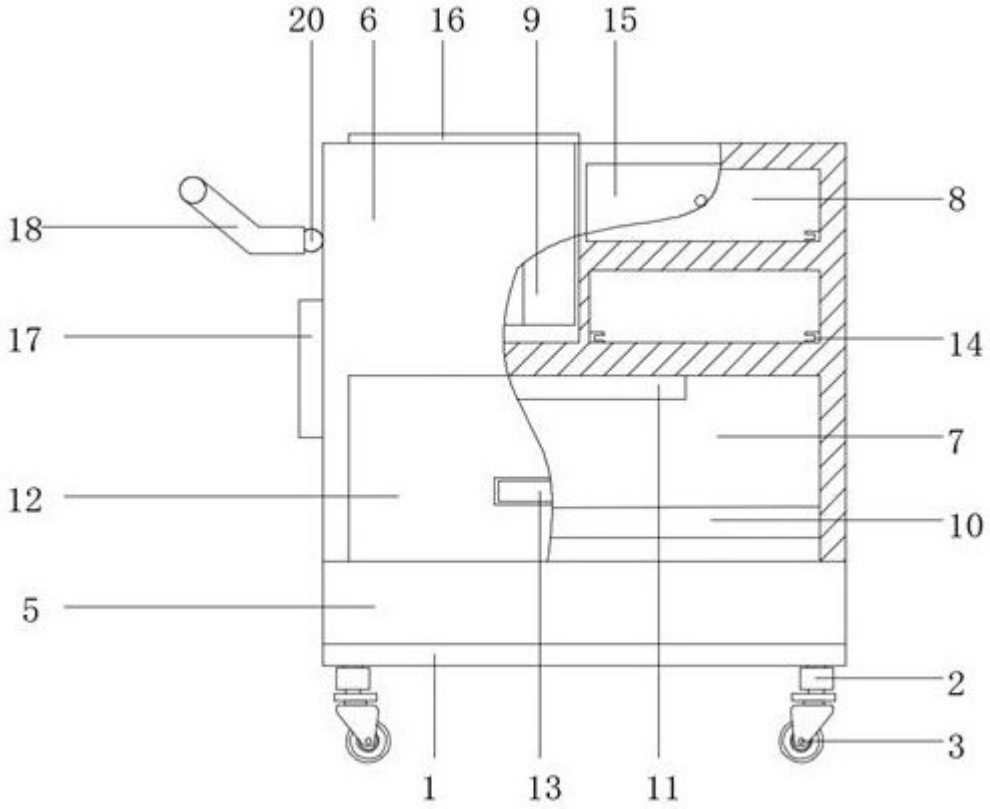

图1

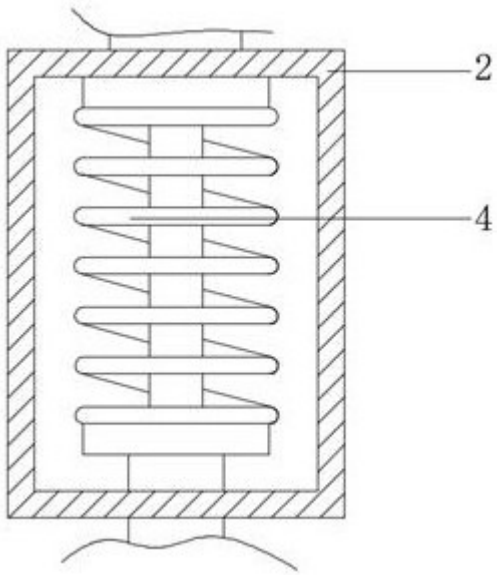

图2

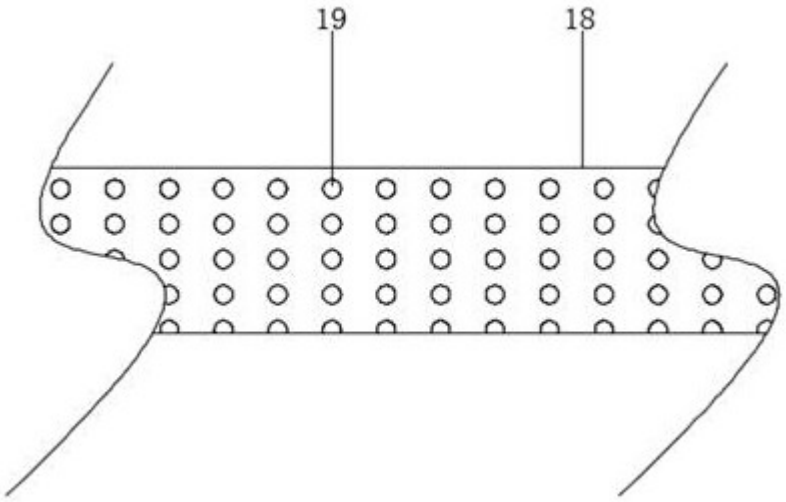

图3