【公報種別】特許法第１７条の２の規定による補正の掲載
【部門区分】第２部門第１区分
【発行日】平成24年1月12日(2012.1.12)

【公開番号】特開2011-235202(P2011-235202A)
【公開日】平成23年11月24日(2011.11.24)
【年通号数】公開・登録公報2011-047
【出願番号】特願2010-106035(P2010-106035)
【国際特許分類】
Ｂ０５Ｂ　17/06　　(2006.01)
Ａ６１Ｍ　11/00　　(2006.01)
【ＦＩ】
Ｂ０５Ｂ　17/06
Ａ６１Ｍ　11/00　　３００Ａ

【手続補正書】
【提出日】平成23年11月9日(2011.11.9)
【手続補正１】
【補正対象書類名】図面
【補正対象項目名】全図
【補正方法】変更
【補正の内容】

【図１】

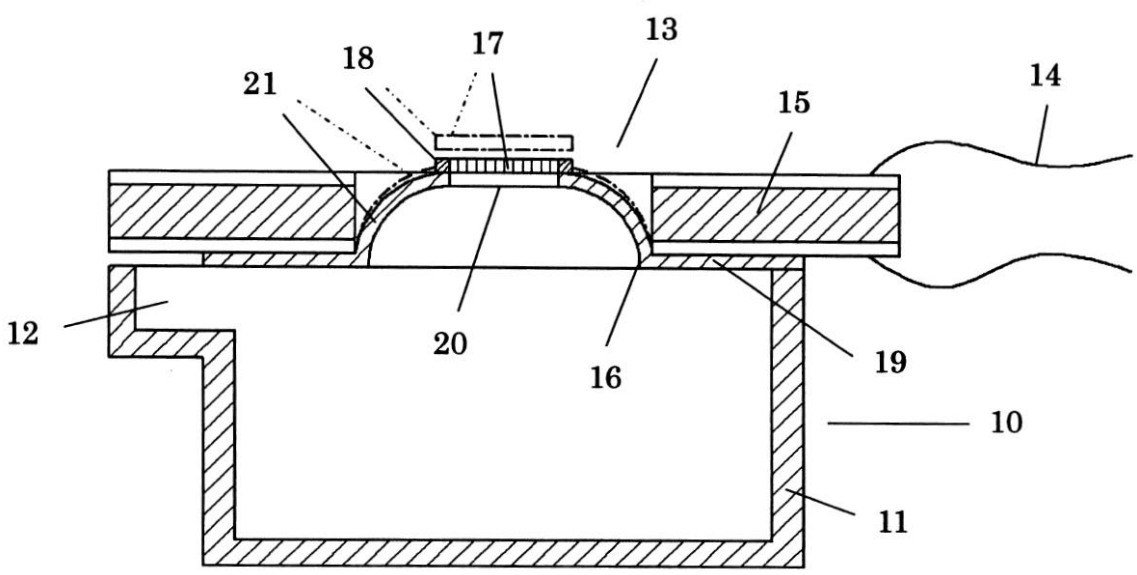

【図２】

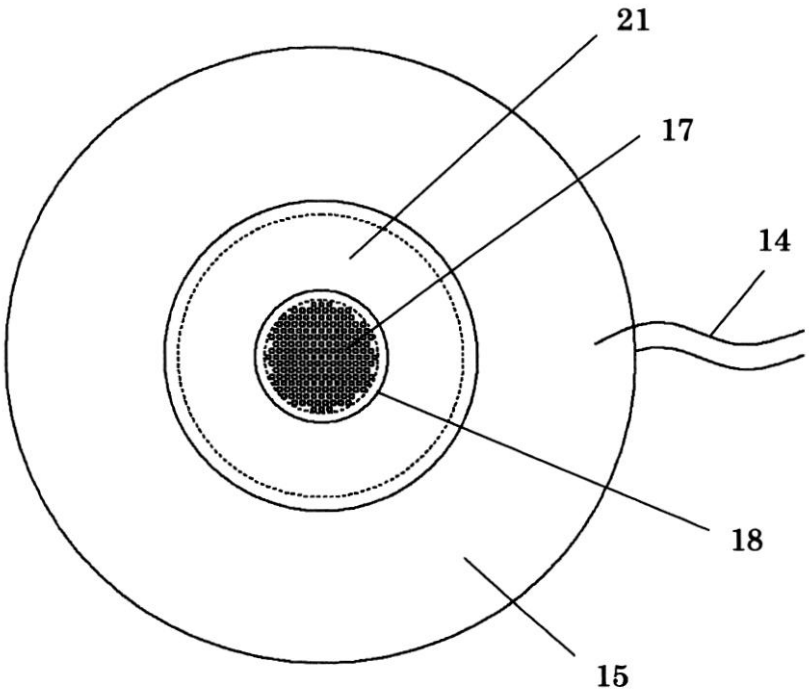

【図３】

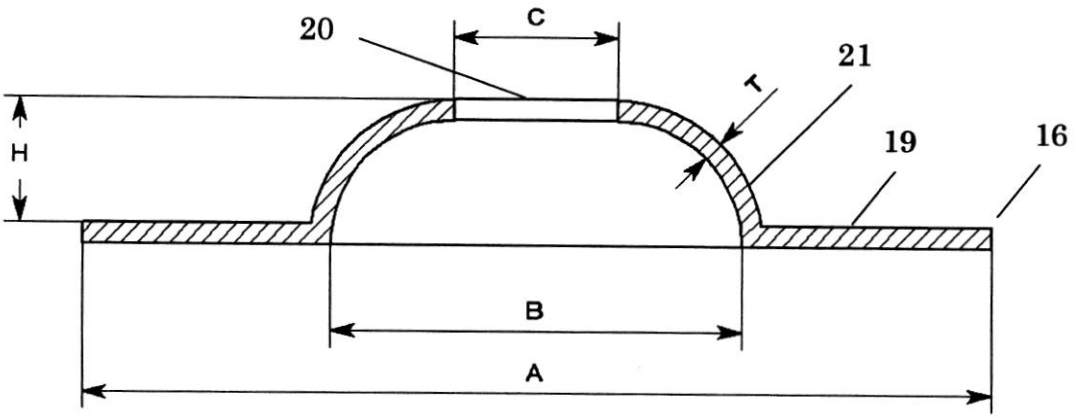

【図４】

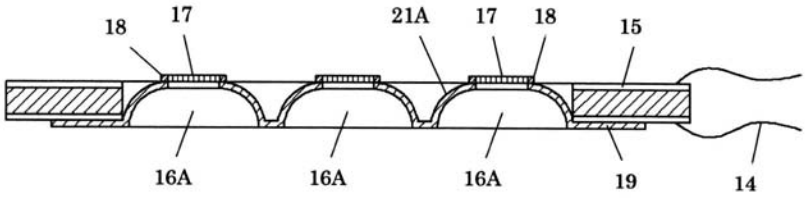

【図５】

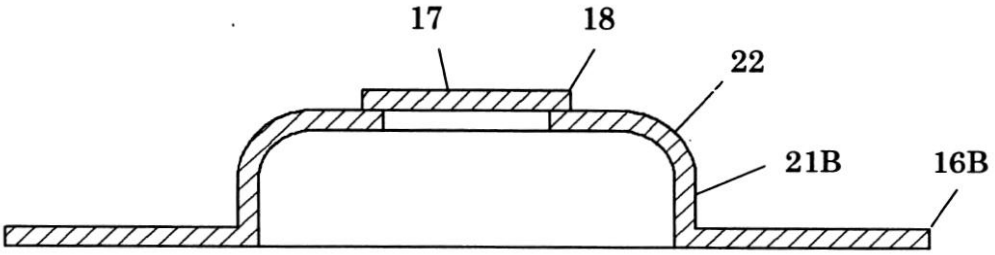

【図６】

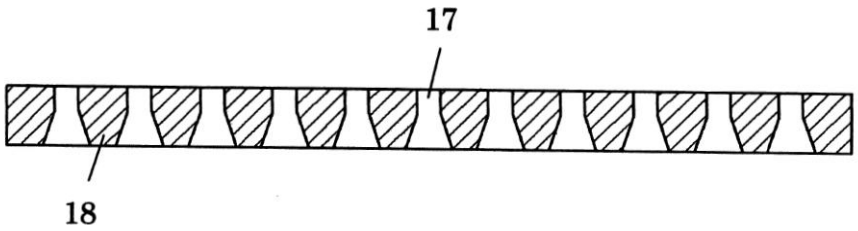

【図７】

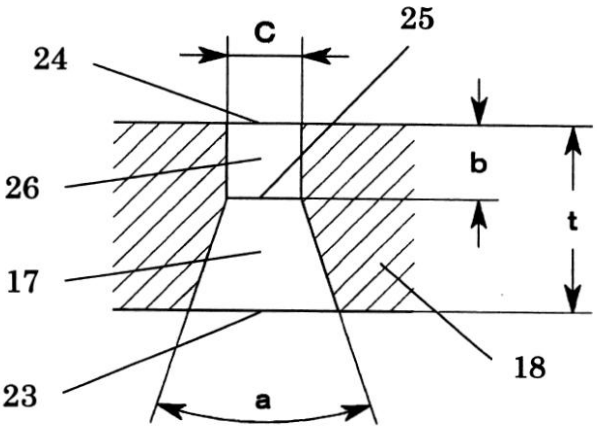

【図８Ａ】

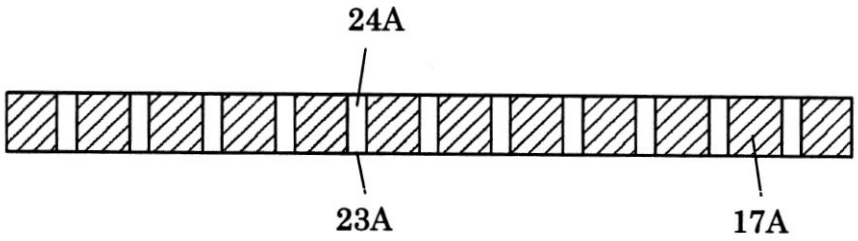

【図８Ｂ】

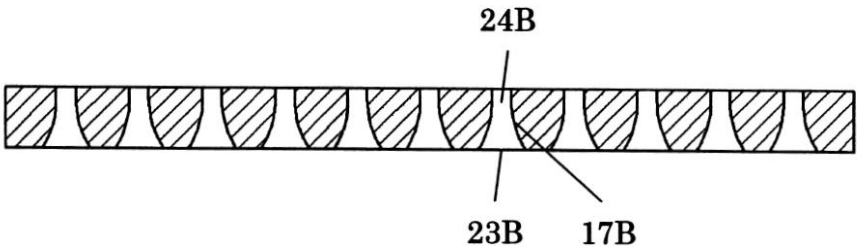

【図８Ｃ】

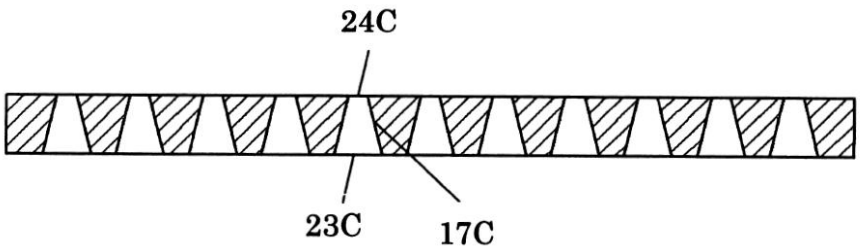

【図９Ａ】

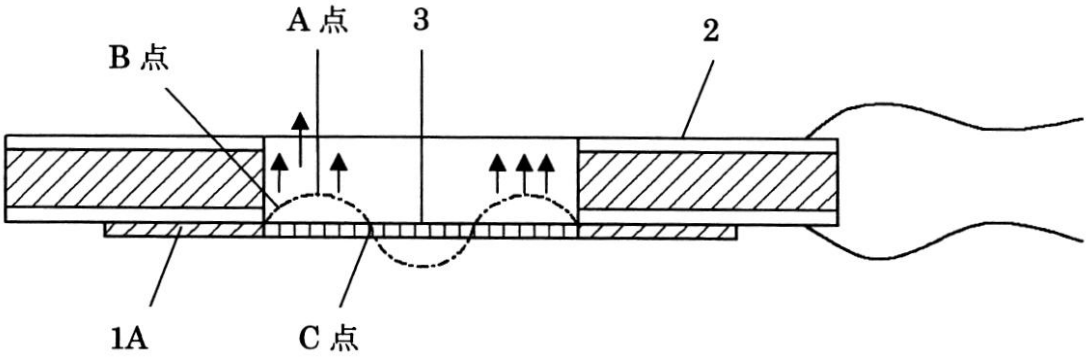

【図９Ｂ】

