(19)中华人民共和国国家知识产权局

(12)实用新型专利

(10)授权公告号 CN 213822821 U
(45)授权公告日 2021.07.30

(21)申请号 202022403358.2

(22)申请日 2020.10.26

(73)专利权人 成都大学附属医院
地址 610081 四川省成都市二环路北二段82号成都大学附属医院老年科

(72)发明人 吴世敏

(74)专利代理机构 天津市尚仪知识产权代理事务所(普通合伙) 12217
代理人 邓琳

(51)Int.Cl.
A61M 1/00(2006.01)
G01G 17/04(2006.01)
G01G 23/18(2006.01)

权利要求书1页 说明书3页 附图2页

(54)实用新型名称

一种可视化多功能抗反流引流袋

(57)摘要

本实用新型公开了一种可视化多功能抗反流引流袋，包括引流管，引流管上设置有三通阀门，三通阀门右端连接有外接管道，引流管下端连接有连接螺帽，连接螺帽通过螺纹连接有螺旋接口，螺旋接口下端连接有引流支管，引流支管下端连接有集尿袋，集尿袋下端设置有称重器，集尿袋上设置有显示器，引流管与引流支管上均设置有抗反流阀，通过三通阀门可调节工作状态，方便不同情况下使用，引流管与末端集尿袋分离式设计，集尿袋外出不需要使用的时候可以拆卸下来，通过抗反流阀的设置，避免了尿液回流，提高了引流的安全性，引流管与集尿袋之间通过螺纹方式连接，避免脱落，底部增设称重器配合显示器，方便快速读取尿袋数据，值得推广。

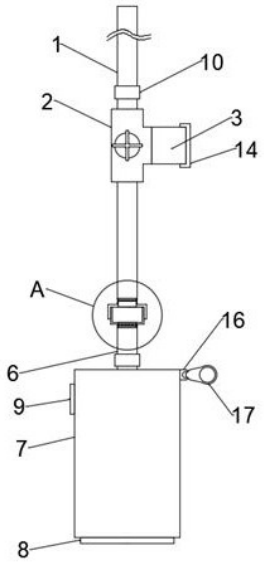

CN 213822821 U

1.一种可视化多功能抗反流引流袋,包括引流管(1),其特征在于:所述引流管(1)上设置有三通阀门(2),所述三通阀门(2)右端连接有外接管道(3),所述引流管(1)下端连接有连接螺帽(4),所述连接螺帽(4)通过螺纹连接有螺旋接口(5),所述螺旋接口(5)下端连接有引流支管(6),所述引流支管(6)下端连接有集尿袋(7),所述集尿袋(7)下端设置有称重器(8),所述集尿袋(7)上设置有显示器(9),所述引流管(1)与引流支管(6)上均设置有抗反流阀(10),所述抗反流阀(10)包括阀门套管(11),所述阀门套管(11)内部设置有倾斜设置的抗反流板(12),所述抗反流板(12)下端设置有弹性垫层(13)。

2.根据权利要求1所述的一种可视化多功能抗反流引流袋,其特征在于:所述外接管道(3)上设置有密封帽盖(14)。

3.根据权利要求1所述的一种可视化多功能抗反流引流袋,其特征在于:所述连接螺帽(4)内设置有保护膜(15),所述螺旋接口(5)内也设置有保护膜(15)。

4.根据权利要求1所述的一种可视化多功能抗反流引流袋,其特征在于:所述集尿袋(7)上设置有挂环(16),所述挂环(16)内设置有挂扣(17)。

5.根据权利要求1所述的一种可视化多功能抗反流引流袋,其特征在于:所述称重器(8)采用GML623A微型称重传感器,其量程为0-3Kg。

一种可视化多功能抗反流引流袋

技术领域

[0001] 本实用新型涉及医疗技术领域,具体为一种可视化多功能抗反流引流袋。

背景技术

[0002] 目前,对于带导尿管回家的患者,集尿袋携带不方便,影响其生活质量,特别对于膀胱功能正常,但由于手术或下输尿管狭窄需要留置一定时限的年轻患者,集尿袋不仅影响其生活质量还会影响其心理健康,可能出现羞耻、抑郁等情绪反应。留置导尿技术是临床常用的侵入性护理操作,常用于手术,截瘫、昏迷或下输尿管道狭窄等的患者。在予以病人治疗的同时,也出现了许多并发症。其中尿路感染是留置尿管常见的并发症,是临床上感染三管监测中的主要内容之一,而逆行性感染是尿路感染主要原因之一。临床上防止逆行性感染的措施包括:集尿袋挂床旁,位置低于膀胱,直立行走时位置低于膝盖,避免挤压集尿袋,保持外阴清洁,每天更换集尿袋,定期更换尿管等。但仍不能杜绝尿路感染的发生。缺点:现有一次性引流管纯在的缺点:①现在使用的一次性集尿袋管道与尿袋不能分离,对于膀胱功能正常的留置有导尿管,出门也必须携带集尿袋,影响其生活质量和心理健康。②有抗反流装置,但抗反流阀位置低,集尿袋到尿管之间的尿液有回流可能。③尿管与集尿袋之间的连接紧密性通过尿管与集尿袋表面的摩檫力维持,仍有滑脱可能,为减少滑脱。④在留置导尿患者收集尿液标本用作实验室检查时,抽取标本时部分一次性引流袋留有抽取标本的阀门,医护人员可以通过阀门采取标本,但医护人员在链接阀门时存在有污染阀门的风险,同时也造成医疗耗材的浪费。⑤尿袋使用中,要求尿袋低于患者膀胱位置,因而护士在此时读取尿袋数据时,多为俯视角度读取,造成读误差。因此设计了一种可视化多功能抗反流引流袋。

发明内容

[0003] 为了克服现有技术方案的不足, 本实用新型提供一种可视化多功能抗反流引流袋,能有效的解决背景技术提出的问题。

[0004] 本实用新型解决其技术问题所采用的技术方案是:

[0005] 一种可视化多功能抗反流引流袋,包括引流管,所述引流管上设置有三通阀门,所述三通阀门右端连接有外接管道,所述引流管下端连接有连接螺帽,所述连接螺帽通过螺纹连接有螺旋接口,所述螺旋接口下端连接有引流支管,所述引流支管下端连接有集尿袋,所述集尿袋下端设置有称重器,所述集尿袋上设置有显示器,所述引流管与引流支管上均设置有抗反流阀,所述抗反流阀包括阀门套管,所述阀门套管内部设置有倾斜设置的抗反流板,所述抗反流板下端设置有弹性垫层。

[0006] 进一步地,所述外接管道上设置有密封帽盖。

[0007] 进一步地,所述连接螺帽内设置有保护膜,所述螺旋接口内也设置有保护膜。

[0008] 进一步地,所述集尿袋上设置有挂环,所述挂环内设置有挂扣。

[0009] 进一步地,所述称重器采用GML623A微型称重传感器,其量程为0-3Kg。

[0010] 与现有技术相比，本实用新型的有益效果是：

[0011] (1)本实用新型通过三通阀门可调节工作状态，方便不同情况下使用，引流管与末端集尿袋分离式设计，集尿袋外出不需要使用的时候可以拆卸下来；

[0012] (2)本实用新型通过抗反流阀的设置，避免了尿液回流，提高了引流的安全性，引流管与集尿袋之间通过螺纹方式连接，避免脱落，底部增设称重器配合显示器，方便快速读取尿袋数据，值得推广。

附图说明

[0013] 图1为本实用新型的整体结构示意图；

[0014] 图2为本实用新型的A处的结构示意图；

[0015] 图3为本实用新型的抗反流阀的结构示意图。

[0016] 图中标号：

[0017] 1-引流管，2-三通阀门，3-外接管道，4-连接螺帽，5-螺旋接口，6-引流支管，7-集尿袋，8-称重器，9-显示器，10-抗反流阀，11-阀门套管，12-抗反流板，13-弹性垫层，14-密封帽盖，15-保护膜，16-挂环，17-挂扣。

具体实施方式

[0018] 下面将结合本实用新型实施例中的附图，对本实用新型实施例中的技术方案进行清楚、完整地描述，显然，所描述的实施例仅仅是本实用新型一部分实施例，而不是全部的实施例。基于本实用新型中的实施例，本领域普通技术人员在没有做出创造性劳动前提下所获得的所有其他实施例，都属于本实用新型保护的范围。

[0019] 如图1至图3所示，本实用新型提供了一种可视化多功能抗反流引流袋，包括引流管1，所述引流管1上设置有三通阀门2，所述三通阀门2右端连接有外接管道3，所述引流管1下端连接有连接螺帽4，所述连接螺帽4通过螺纹连接有螺旋接口5，所述螺旋接口5下端连接有引流支管6，所述引流支管6下端连接有集尿袋7，所述集尿袋7下端设置有称重器8，所述集尿袋7上设置有显示器9，所述引流管1与引流支管6上均设置有抗反流阀10，所述抗反流阀10包括阀门套管11，所述阀门套管11内部设置有倾斜设置的抗反流板12，所述抗反流板12下端设置有弹性垫层13。

[0020] 本实用新型的工作原理为：在使用的时候，引流管1接管后，可通过调节三通阀门2来调节工作，其中三通阀门调节至引流管1与外接管道3导通的时候，可以方便才去尿液标本，当不需要引流的时候，通过三通阀门2将引流管1关断；引流管1与引流支管6之间通过连接螺帽4与螺旋接口5连接在一起，螺纹连接的方式具有很好的稳定性，避免了脱落，提高了安全性，且在外出不需要使用集尿袋7的时候，可以拆卸下来，方便外出使用，减轻了患者的负担和精神压力，提高了生活质量；内部设置了抗反流阀10，通过倾斜设置的抗反流板12放置尿液反流，提高了安全性，在尿液引流下来的时候，重力的作用下，尿液冲压抗反流板12，使得弹性垫层13收缩，打开管路，保证尿液顺利落下，而当有尿液反流的时候，反向冲上的尿液遇到抗反流板12时被阻挡；在集尿袋7下端设置了称重器8，通过称重器8可以检测内部的尿液重量，并通过显示器9显示出数值。

[0021] 作为优选的实施方式，所述外接管道3上设置有密封帽盖14，保证了密封性，提高

了卫生性与安全性。

[0022] 作为优选的实施方式，所述连接螺帽4内设置有保护膜15，所述螺旋接口5内也设置有保护膜15，提供了保护。

[0023] 作为优选的实施方式，所述集尿袋7上设置有挂环16，所述挂环16内设置有挂扣17，方便悬挂。

[0024] 作为优选的实施方式，所述称重器8采用GML623A微型称重传感器，其量程为0-3Kg。

[0025] 综上所述，本实用新型的主要特点在于：

[0026] (1)本实用新型通过三通阀门可调节工作状态，方便不同情况下使用，引流管与末端集尿袋分离式设计，集尿袋外出不需要使用的时候可以拆卸下来；

[0027] (2)本实用新型通过抗反流阀的设置，避免了尿液回流，提高了引流的安全性，引流管与集尿袋之间通过螺纹方式连接，避免脱落，底部增设称重器配合显示器，方便快速读取尿袋数据，值得推广。

[0028] 对于本领域技术人员而言，显然本实用新型不限于上述示范性实施例的细节，而且在不背离本实用新型的精神或基本特征的情况下，能够以其他的具体形式实现本实用新型。因此，无论从哪一点来看，均应将实施例看作是示范性的，而且是非限制性的，本实用新型的范围由所附权利要求而不是上述说明限定，因此旨在将落在权利要求的等同要件的含义和范围内的所有变化囊括在本实用新型内。不应将权利要求中的任何附图标记视为限制所涉及的权利要求。

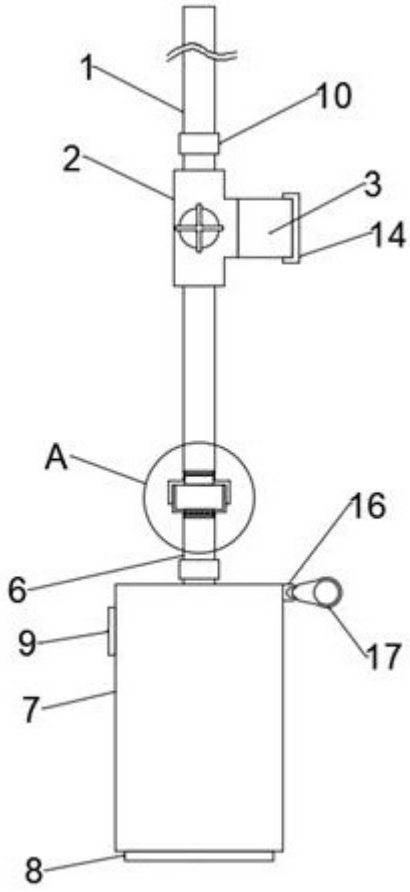

图1

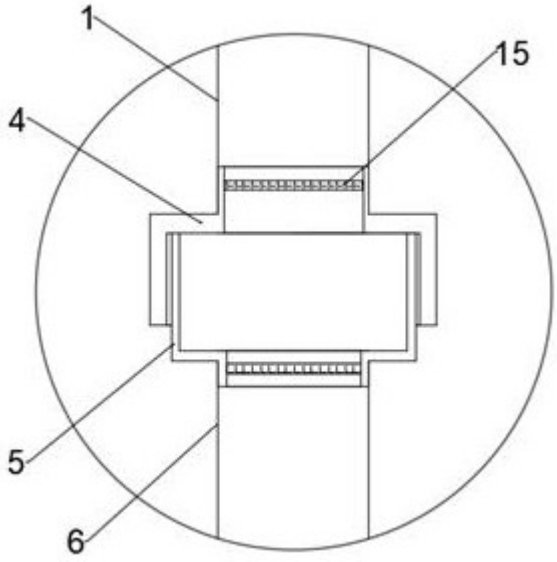

图2

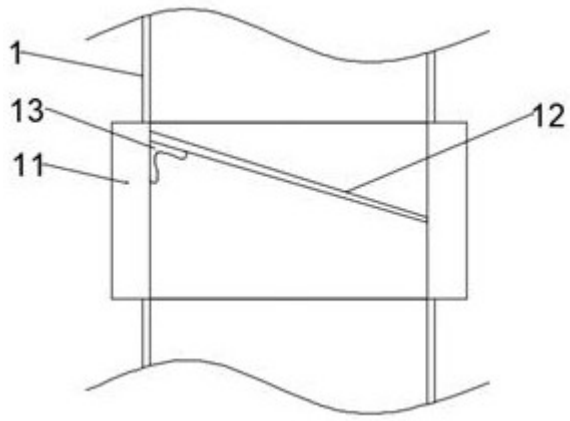

图3