(19)中华人民共和国国家知识产权局

(12)实用新型专利

(10)授权公告号 CN 204587149 U
(45)授权公告日 2015.08.26

(21)申请号 201520083799.5

(22)申请日 2015.02.06

(73)专利权人 天津市三合顺工贸有限公司
地址 301713 天津市武清区王庆坨镇一街

(72)发明人 曹建芹

(51)Int.Cl.
B62K 3/04(2006.01)

权利要求书1页 说明书2页 附图2页

(54)实用新型名称

一种可调节车把自行车

(57)摘要

本实用新型提供一种可调节车把自行车，包括前车轮、前立梁、横梁、中竖梁、后立梁和后车轮，所述横梁横向设置，并分别连接所述前立梁和、后立梁和中竖梁，所述后立梁和中竖梁分别与所述横梁固定连接，所述前立梁通过连接件与所述横梁连接，前立梁可相对于横梁沿前后和上下移动。本实用新型的可调节车把自行车，结构简单，设计合理，能够广泛使用。

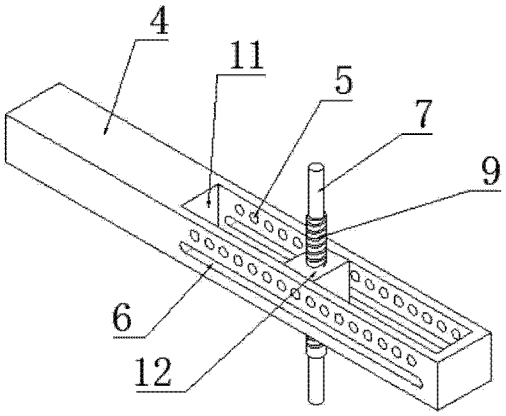

CN 204587149 U

1. 一种可调节车把自行车，包括前车轮、前立梁、横梁、中竖梁、后立梁和后车轮，所述横梁横向设置，并分别连接所述前立梁和、后立梁和中竖梁，其特征在于：所述后立梁和中竖梁分别与所述横梁固定连接，所述前立梁通过连接件与所述横梁连接，前立梁可相对于横梁沿前后和上下移动。

2. 根据权利要求 1 所述的可调节车把自行车，其特征在于：所述前立梁中部通过轴承套设在一圆筒内，前立梁可相对于所述圆筒转动。

3. 根据权利要求 2 所述的可调节车把自行车，其特征在于：所述圆筒外侧设有螺纹，圆筒外套设有一滑块，圆筒与该滑块通过螺纹连接，所述横梁上设有用于容纳所述滑块的滑槽，滑块与滑槽之间通过所述连接件连接。

4. 根据权利要求 3 所述的可调节车把自行车，其特征在于：所述滑槽设置在所述横梁的上表面，呈阶梯型，所述滑槽为通槽，所述圆筒可穿过所述滑槽，所述滑块容纳并支撑于所述滑槽内。

5. 根据权利要求 4 所述的可调节车把自行车，其特征在于：所述滑槽的两个侧壁沿其长度方向设有条形槽，位于所述条形槽的上边或下边平行设置有若干通孔，所述滑块相对应的两个侧面上分别设有可伸缩地条形凸起和凸起，所述条形凸起与所述条形槽相配合，所述凸起与所述通孔相配合。

6. 根据权利要求 5 所述的可调节车把自行车，其特征在于：所述凸起有两个，横向并排设置，且两个所述凸起之间的距离与相邻两个所述通孔之间的距离相等。

7. 根据权利要求 4 所述的可调节车把自行车，其特征在于：所述滑槽的两个侧壁沿其长度方向设有条形槽，位于所述条形槽的上边或下边平行设置有若干通孔，所述滑块相对应的两个侧面上分别设有可伸缩地条形凸起，条形凸起可容纳与所述条形槽内，滑块的侧面上还设有孔，所述孔与所述通孔相对应，并可通过螺栓进行连接。

8. 根据权利要求 6 所述的可调节车把自行车，其特征在于：所述滑块的侧面上横向设有两个所述孔，两个孔之间的距离与两个相邻所述通孔之间的距离相等。

一种可调节车把自行车

技术领域

[0001] 本实用新型涉及一种可调节车把自行车。

背景技术

[0002] 自行车是人们出行的主要交通工具之一，而现有的自行车样式多种多样。自行车横梁用来连接后立梁和前立梁使自行车成为一体，而在使用的时候，人们跨横梁上车较为费劲，带来很多不便。且前立梁固定在横梁上，使得自行车车座与车把之间的距离为固定的，不能调整，因此，不同的人使用自行车时选择性较差，使用不方便。

发明内容

[0003] 针对以上现有技术存在的缺点，本实用新型要解决的问题是提供一种结构简单、设计合理、能够广泛使用的可调节车把自行车。

[0004] 为解决上述技术问题，本实用新型采用的技术方案是：提供一种可调节车把自行车，包括前车轮、前立梁、横梁、中竖梁、后立梁和后车轮，所述横梁横向设置，并分别连接所述前立梁和、后立梁和中竖梁，其特征在于：所述后立梁和中竖梁分别与所述横梁固定连接，所述前立梁通过连接件与所述横梁连接，前立梁可相对于横梁沿前后和上下移动。

[0005] 作为优选，所述前立梁中部通过轴承套设在一圆筒内，前立梁可相对于所述圆筒转动。

[0006] 作为优选，所述圆筒外侧设有螺纹，圆筒外套设有一滑块，圆筒与该滑块通过螺纹连接，所述横梁上设有用于容纳所述滑块的滑槽，滑块与滑槽之间通过所述连接件连接。

[0007] 作为优选，所述滑槽设置在所述横梁的上表面，呈阶梯型，所述滑槽为通槽，所述圆筒可穿过所述滑槽，所述滑块容纳并支撑于所述滑槽内。

[0008] 作为优选，所述滑槽的两个侧壁沿其长度方向设有条形槽，位于所述条形槽的上边或下边平行设置有若干通孔，所述滑块相对应的两个侧面上分别设有可伸缩地条形凸起和凸起，所述条形凸起与所述条形槽相配合，所述凸起与所述通孔相配合。

[0009] 作为优选，所述凸起有两个，横向并排设置，且两个所述凸起之间的距离与相邻两个所述通孔之间的距离相等。

[0010] 作为优选，所述滑槽的两个侧壁沿其长度方向设有条形槽，位于所述条形槽的上边或下边平行设置有若干通孔，所述滑块相对应的两个侧面上分别设有可伸缩地条形凸起，条形凸起可容纳与所述条形槽内，滑块的侧面上还设有孔，所述孔与所述通孔相对应，并可通过螺栓进行连接。

[0011] 作为优选，所述滑块的侧面上横向设有两个所述孔，两个孔之间的距离与两个相邻所述通孔之间的距离相等。

[0012] 本实用新型具有的优点和有益效果是：横梁上设有滑槽，滑槽为阶梯型，可用于容纳并制成滑块，并将滑块进行固定，从而可以通过调节滑块在滑槽内的位置来对车把与车座之间的距离进行调节，以适用于不同的人；滑槽两侧设有条形槽，滑块上设有条形凸起，

条形凸起容纳与条形槽内，可使滑块沿着条形槽移动，便于调节；前立梁通过圆筒设置在滑块上，圆筒可相对于滑块上下移动，从而可以使横梁前端上下移动。

附图说明

[0013] 图 1 是本实用新型的结构示意图；

[0014] 图 2 是本实用新型的部分立体结构示意图；

[0015] 图 3 是图 2 所示本实用新型的部分结构俯视图；

[0016] 图 4 是图 2 所述本实用新型的部分结构仰视图。

[0017] 图中：1、后车轮； 2、后立梁； 3、中立梁；

[0018] 4、横梁； 5、通孔； 6、条形槽；

[0019] 7、前立梁； 8、轴承； 9、圆筒；

[0020] 10、前车轮； 11、滑槽； 12、滑块。

具体实施方式

[0021] 下面结合附图对本实用新型的具体实施例做详细说明。

[0022] 如图 1- 图 4 所示，本实用新型提供一种可调节车把自行车，包括前车轮、前立梁、横梁、中竖梁、后立梁和后车轮，横梁横向设置，并分别连接前立梁、后立梁和中竖梁。后立梁和中竖梁分别与横梁固定连接，前立梁通过连接件与横梁连接，前立梁可相对于横梁沿前后和上下移动。

[0023] 前立梁中部通过轴承套设在一圆筒内，前立梁可相对于圆筒转动。圆筒外侧设有螺纹，圆筒外套设有一滑块，圆筒与该滑块通过螺纹连接，所述横梁上设有用于容纳滑块的滑槽。该滑槽设置在横梁上表面，呈阶梯型，且该滑槽为通槽，圆筒可穿过滑槽，滑块容纳并支撑于该滑槽内，滑块可沿滑槽平移，如图 2 所示。

[0024] 滑槽的两个侧壁沿其长度方向设有条形槽，位于条形槽的上边或下边平行设置有若干通孔，滑块相对应的两个侧面上分别设有可伸缩地条形凸起和凸起，条形凸起与条形槽相配合，凸起与通孔相配合，将滑块固定在滑槽内。其中凸起有两个，横向并排设置在条形凸起的上方，两个凸起之间的距离与相邻两个通孔之间的距离相等。条形凸起和凸起的一端均突出于滑块，另一端插入滑块内并通过弹簧与滑块固定连接，压缩条形凸起和凸起，可使其容纳与滑块中。

[0025] 在使用本实用新型的时候，将滑块放置于横梁上的滑槽内，并使条形凸起插入条形槽内，凸起插入通孔内，将滑块固定在横梁上的某个位置，圆筒通过螺纹连接在滑块上并贯穿滑槽，圆筒内通过轴承活动连接有前立梁，使得前立梁可相对于圆筒转动，前立梁下端连接前车轮，上端连接车把；根据需要可以通过旋转圆筒，使圆筒相对于滑块上下移动，而通过调整滑块在横梁滑槽内的位置，可以调整车座与车把之间的距离，使用方便。

[0026] 以上对本实用新型的一个实施例进行了详细说明，但所述内容仅为本实用新型的较佳实施例，不能被认为用于限定本实用新型的实施范围。凡依本实用新型申请范围所作的均等变化与改进等，均应仍归属于本实用新型的专利涵盖范围之内。

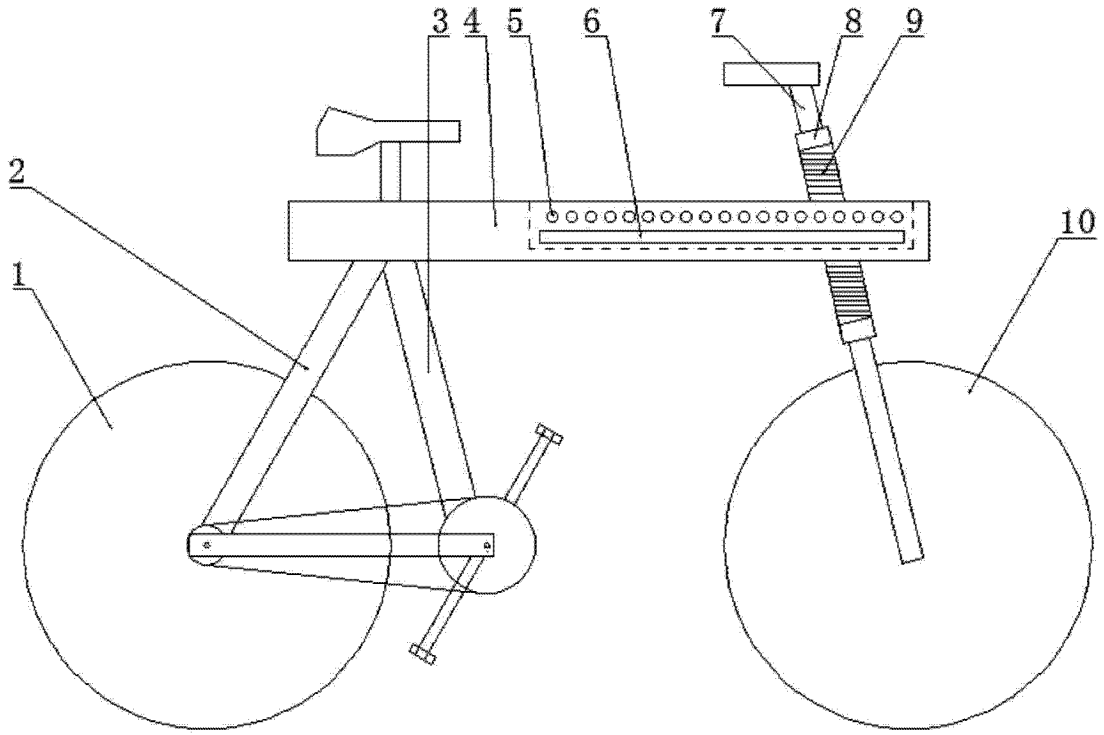

图 1

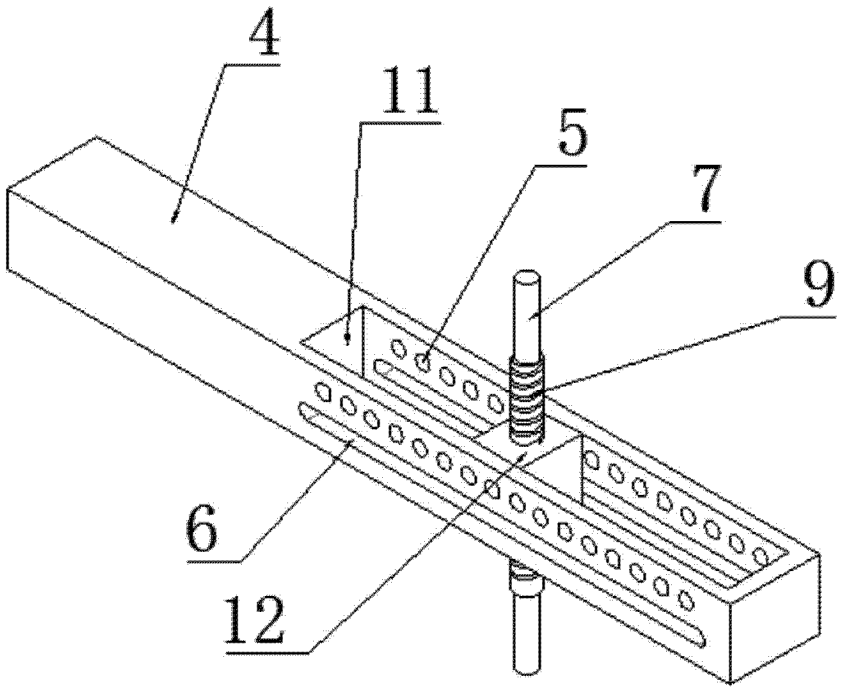

图 2

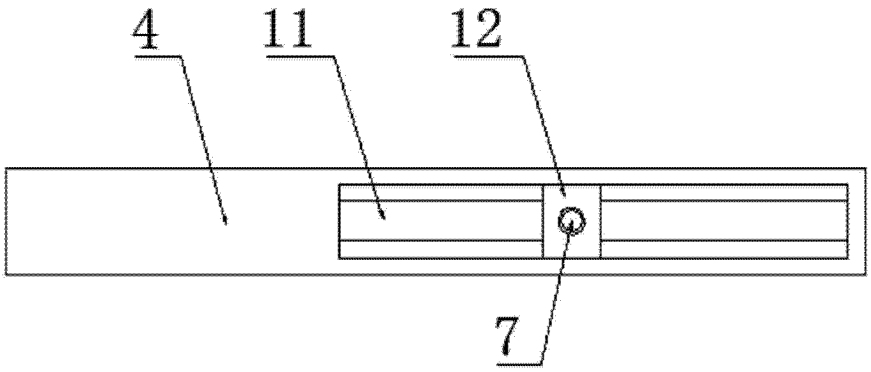

图 3

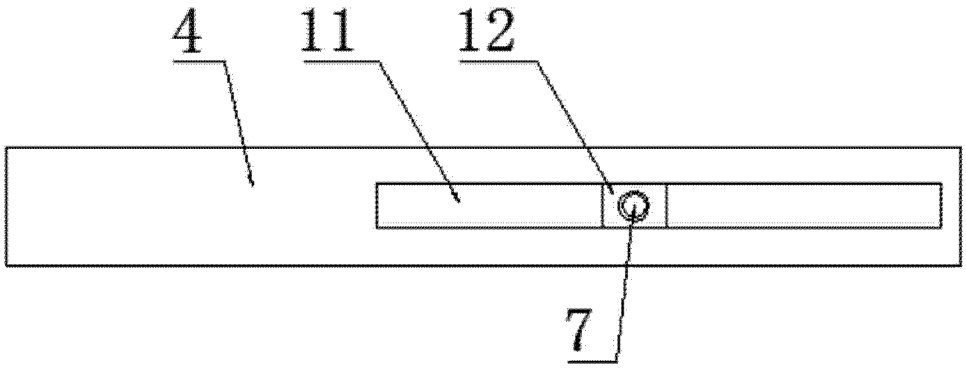

图 4