(19)中华人民共和国国家知识产权局

(12)实用新型专利

(10)授权公告号 CN 202174846 U
(45)授权公告日 2012.03.28

(21)申请号 201120295903.9

(22)申请日 2011.08.16

(73)专利权人 张宏森
地址 300140 天津市河北区昆纬路 46 号天津市汇森中学

(72)发明人 张宏森

(51)Int.Cl.
B43K 23/08(2006.01)
B42D 9/00(2006.01)

权利要求书 1 页 说明书 2 页 附图 1 页

(54)实用新型名称

笔帽书签

(57)摘要

本实用新型涉及一种笔帽书签，包括筒状的硬质部分和管状的软质部分，所述软质部分设在硬质部分的开口端，它还包括一块插板，所述插板的前端两侧设有两耳板，所述耳板活动连接在所述硬质部分的外壁上。其中，硬质部分和插板为塑料材质，软质部分为橡胶材质。本实用新型将笔帽和书签有效地结合在了一起，对于原来没有笔帽保护的笔如削好的铅笔，可以插入笔帽书签的软质部分进行保护；当正在看书临时有事需离开时，可以将插板扳开与笔帽部分成直角，在将其插入书页之间，笔帽和笔杆会将两侧的书页顶住，起到书签的作用。

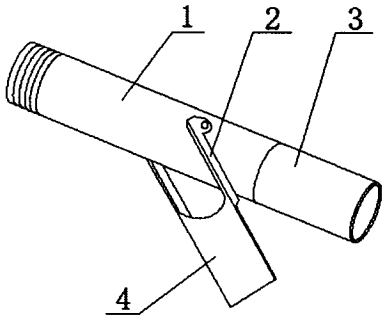

CN 202174846 U

1. 一种笔帽书签，其特征在于：所述笔帽书签包括筒状的硬质部分和管状的软质部分，所述软质部分设在硬质部分的开口端，它还包括一块插板，所述插板的前端两侧设有耳板，所述耳板活动连接在所述硬质部分的外壁上。

2. 按照权利要求 1 所述的笔帽书签，其特征在于：所述硬质部分为塑料材质。

3. 按照权利要求 1 所述的笔帽书签，其特征在于：所述软质部分为橡胶材质。

4. 按照权利要求 1 所述的笔帽书签，其特征在于：所述插板为塑料材质。

笔帽书签

技术领域

[0001] 本实用新型属于文具领域，尤其涉及一种兼有笔帽和书签功能的笔帽书签。

背景技术

[0002] 办公中使用的笔有的没有笔帽，如削好的铅笔等，这些笔放到文具盒里时会由于震动等原因而把笔尖弄断；有时把笔放在桌之上，不小心碰到时，会滚下书桌，将笔尖摔断。需要一种笔帽对这样的笔进行保护。看书的过程中，有事需要离开时就必须放下书本，需要一种书签来维持书本处于打开状态。

实用新型内容

[0003] 本实用新型为解决公知技术中存在的技术问题而提供一种将笔帽和书签有效地结合在一起的笔帽书签。

[0004] 本实用新型为解决公知技术中存在的技术问题所采取的技术方案是：笔帽书签包括筒状的硬质部分和管状的软质部分，所述软质部分设在硬质部分的开口端，它还包括一块插板，所述插板的前端两侧设有耳板，所述耳板活动连接在所述硬质部分的外壁上。

[0005] 本实用新型还可以采用如下技术方案：

[0006] 所述硬质部分为塑料材质。

[0007] 所述软质部分为橡胶材质。

[0008] 所述插板为塑料材质。

[0009] 本实用新型具有的优点和积极效果是：由于采用了橡胶材质的软质部分，不同直径的笔都能够插到笔帽里面去，对不同的笔都能起到好的保护作用。可折叠的插板的设计，使该笔帽书签能够插入书页之间，配合着笔杆，能够维持书的打开状态。

附图说明

[0010] 图 1 是本实用新型的结构示意图；

[0011] 图 2 是本实用新型的使用状态图。

[0012] 图中：1、硬质部分；2、耳板；3、软质部分；4、插板；5、笔杆。

具体实施方式

[0013] 为能进一步了解本实用新型的内容、特点及功效，兹例举以下实施例，并配合附图详细说明如下：

[0014] 请参见图 1 和图 2，本实用新型包括筒状塑料材质的硬质部分 1 和管状橡胶材质的软质部分 3，所述软质部分 3 设在硬质部分 1 的开口端，它还包括一块塑料材质的插板 4，所述插板 4 的前端两侧设有耳板 2，所述耳板 2 活动连接在所述硬质部分 1 的外壁上。

[0015] 使用时，将缺少笔帽保护的笔杆 5 插入软质部分 3 中。扳动插板 4 使之垂直于笔帽部分，再将插板 4 插入书页之间，稍用力使之牢固，硬质部分 1 和笔杆 5 分别抵在两侧的

书页上，维持书的打开状态。

[0016] 以上对本实用新型的一种实施例进行了详细说明，但所述内容仅为本实用新型的较佳实施例，不能被认为用于限定本实用新型的实施范围。凡依本实用新型申请范围所作的均等变化与改进等，均应仍归属于本实用新型的专利涵盖范围之内。

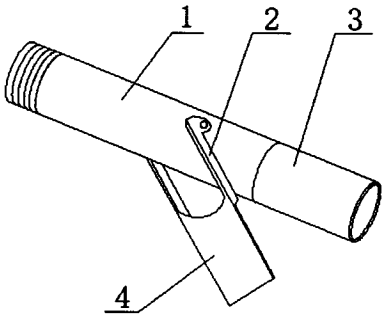

图 1

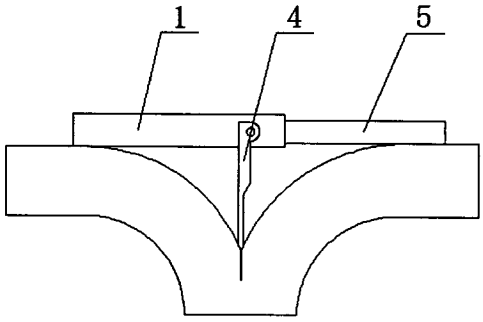

图 2