(19)中华人民共和国国家知识产权局

(12)实用新型专利

(10)授权公告号 CN 209766041 U
(45)授权公告日 2019.12.10

(21)申请号 201822017052.6

(22)申请日 2018.12.03

(73)专利权人 罗琳
地址 518000 广东省深圳市宝安区龙华大浪街道石凹同富邨鸿万邦科技工业区D四楼

(72)发明人 罗琳

(74)专利代理机构 深圳市精英专利事务所 44242
代理人 冯筠

(51)Int.Cl.
G11C 7/16(2006.01)

权利要求书1页 说明书3页 附图4页

(54)实用新型名称

一种便携式播放器

(57)摘要

本实用新型涉及一种便携式播放器，包括播放器本体，及设于播放器本体的磁性联接部。本实用新型播放器本体设置有磁性联接部，以使播放器本体可拆卸式固定在其它承载物上，使得播放器携带方便。同时，播放器本体具有播放功能，还具有通话功能，功能多样，使用方便。壳体分体式设置，第一壳体与第二壳体分别设置有相互吸合的磁铁，方便播放器的固定。

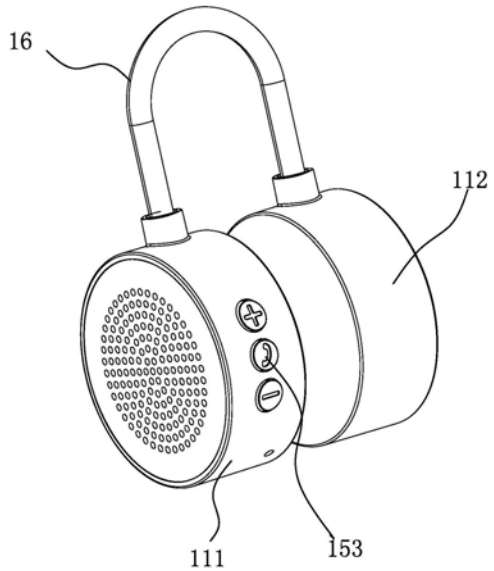

CN 209766041 U

1.一种便携式播放器，其特征在于，包括播放器本体，及设于播放器本体的磁性联接部；

所述播放器本体还包括壳体，扬声器，电路板，电池；所述电路板承载有控制电路，且控制电路设有控制单元；

所述壳体为分体式设计，包括第一壳体及第二壳体；所述扬声器、电路板及磁性联接部设于第一壳体；所述磁性联接部为磁铁；所述第二壳体设有与磁性联接部吸合的磁铁或与磁铁吸合的金属；所述电池设于第二壳体，且通过设有的导线与电路板连接。

2.根据权利要求1所述的一种便携式播放器，其特征在于，所述控制电路设有无线通讯模块，以使与播放设备连接。

3.根据权利要求2所述的一种便携式播放器，其特征在于，所述通讯模块为蓝牙通讯模块、2.4G通讯模块、WIFI通讯模块、红外线通讯模块中的一种。

4.根据权利要求1所述的一种便携式播放器，其特征在于，所述控制电路还设有拾音器。

5.根据权利要求1所述的一种便携式播放器，其特征在于，所述控制电路还设有控制按键；所述控制按键设于壳体外侧。

6.根据权利要求1所述的一种便携式播放器，其特征在于，所述控制电路设有USB接口或音频接口。

一种便携式播放器

技术领域

[0001] 本实用新型涉及电子产品，更具体地说是指一种便携式播放器。

背景技术

[0002] 现有的蓝牙、WIFI等无线播放器，携带较为不方便。在外出携带时，要找个专门的支架、夹子等固定工具将播放器固定，使用时极为不方便，特别是开车时，需要带一个蓝牙耳机，对驾驶员的驾驶存在影响，而且存在安全隐患。还有，现有播放器体积较大，不好固定的同时，也不好携带。

实用新型内容

[0003] 本实用新型的目的在于克服现有技术的缺陷，提供一种便携式播放器。

[0004] 为实现上述目的，本实用新型采用以下技术方案：

[0005] 一种便携式播放器，包括播放器本体，及设于播放器本体的磁性联接部。

[0006] 其进一步技术方案为：所述播放器本体还包括壳体，扬声器，电路板，电池；所述电路板承载有控制电路，且控制电路设有控制单元。

[0007] 其进一步技术方案为：所述控制电路设有无线通讯模块，以使与播放设备连接。

[0008] 其进一步技术方案为：所述通讯模块为蓝牙通讯模块、2.4G通讯模块、WIFI通讯模块、红外线通讯模块中的一种。

[0009] 其进一步技术方案为：所述控制电路还设有拾音器。

[0010] 其进一步技术方案为：所述控制电路还设有控制按键；所述控制按键设于壳体外侧。

[0011] 其进一步技术方案为：所述控制电路设有USB接口或音频接口。

[0012] 其进一步技术方案为：所述壳体为分体式设计，包括第一壳体及第二壳体；所述播放器本体及磁性联接部设于第一壳体；所述磁性联接部为磁铁；所述第二壳体设有与磁性联接部吸合的磁铁或与磁铁吸合的金属。

[0013] 其进一步技术方案为：所述壳体为分体式设计，包括第一壳体及第二壳体；所述扬声器、电路板及磁性联接部设于第一壳体；所述磁性联接部为磁铁；所述第二壳体设有与磁性联接部吸合的磁铁或与磁铁吸合的金属；所述电池设于第二壳体，且通过设有的导线与电路板连接。

[0014] 其进一步技术方案为：所述第一壳体与第二壳体之间设有连接线。

[0015] 本实用新型与现有技术相比的有益效果是：本实用新型播放器本体设置有磁性联接部，以使播放器本体可拆卸式固定在其它承载物上，使得播放器携带方便。同时，播放器本体具有播放功能，还具有通话功能，功能多样，使用方便。壳体分体式设置，第一壳体与第二壳体分别设置有相互吸合的磁铁，方便播放器的固定。

[0016] 下面结合附图和具体实施例对本实用新型作进一步描述。

附图说明

[0017] 图1为本实用新型一种便携式播放器的立体结构图；

[0018] 图2为本实用新型一种便携式播放器的中间剖视图；

[0019] 图3为本实用新型一种便携式播放器的爆炸图；

[0020] 图4为本实用新型一种便携式播放器的电路方框图。

具体实施方式

[0021] 为了更充分理解本实用新型的技术内容，下面结合具体实施例对本实用新型的技术方案进一步介绍和说明，但不局限于此。

[0022] 如图1至4为本实用新型实施例的图纸。

[0023] 一种便携式播放器，包括播放器本体，及设于播放器本体的磁性联接部20。磁性联接部20可以将播放器本体固定在承载物上。磁性联接部20设有第一磁铁或其它带磁性的金属件21，以使播放器本体固定和拆卸比较容易，不会破坏承载物。

[0024] 其中，播放器本体还包括壳体11，扬声器12，电路板13，电池14。电路板13承载有控制电路15，其中控制电路设有控制单元150。磁性联接部20固定于壳体11上，以使播放器本体能固定在与能与磁铁吸合的承载物上。

[0025] 控制电路15设有无线通讯模块151，以使与播放设备连接。

[0026] 优选的，无线通讯模块151为蓝牙通讯模块、2.4G通讯模块、WIFI通讯模块、红外线通讯模块中的一种。本实施中优选采用蓝牙通讯模块，播放器与播放设备连接，以将音频发生至播放器并播放。播放设备可以是手机、平板、电脑等便携式电子产品。

[0027] 其中，控制电路15还设有拾音器152，比如麦克风，使得本播放器不仅具有播放功能，还具有通话功能。拾音器152将通话音频识别，控制电路处理，然后通过无线通讯模块151传送至手机、平板、电脑等便携式电子产品此功能在汽车上比较方便。

[0028] 所述控制电路15还设有控制按键153，且控制按键153设于壳体11外侧。控制按键153包括开关按键，音量调节按键，接通按键等。本实施例中，接通按键和开关按键集成为一体，短按按键为接通按键的功能，长按为开关按键的功能。

[0029] 控制电路15设有USB接口154，用于对电池的充电或数据的交换。

[0030] 于其他实施例中，为了播放的音效性或多种播放模式，控制电路15设有音频接口，通过导线与播放设备电性连接。

[0031] 于其他实施例中，所述壳体11为分体式设计，包括第一壳体111及第二壳体112。播放器本体及磁性联接部20设于第一壳体111。第二壳体112设有与磁性联接部20吸合的第二磁铁或与磁铁吸合的金属22。优选的，第一壳体111与第二壳体112之间设有连接线，以使第一壳体111及第二壳体112连接在一起，防止丢失。第一壳体111与第二壳体112能相互吸合，方便固定在承载物上，如固定在背包、衣服等，再通过蓝牙通讯模式进行传输音频数据，方便携带。

[0032] 壳体11为分体式设计，包括第一壳体111及第二壳体112。扬声器12、电路板13及磁性联接部20设于第一壳体111。第二壳体112设有与磁性联接部20吸合的第二磁铁或与磁铁吸合的金属22。电池14设于第二壳体112，且通过设有的导线16与电路板13连接，以使第一壳体111及第二壳体112连接在一起，防止丢失。第一壳体111与第二壳体112能相互吸合，方

便固定在承载物上，如固定在背包、衣服等，再通过蓝牙通讯模式进行传输音频数据，方便携带。还有，电池14固定在第二壳体112能减轻第一壳体111的重量，在固定的过程中，使得第一壳体111及第二壳体112固定得更加牢靠。

[0033] 第一壳体111为开口结构，且开口一端设有第一安装盖113，第一壳体111与第一安装盖113形成安装腔，以固定扬声器12、电路板13及第一磁铁21；第二壳体112为开口结构，且开口一端设有第二安装盖114，第二壳体112与第二安装盖114形成安装腔，以固定电池14及第二磁铁22。

[0034] 扬声器12，电路板13、电池14按照实际需要设置第一壳体111或第二壳体112内，不限于本实施例。

[0035] 综上所述，本实用新型播放器本体设置有磁性联接部，以使播放器本体可拆卸式固定在其它承载物上，使得播放器携带方便。同时，播放器本体具有播放功能，还具有通话功能，功能多样，使用方便。壳体分体式设置，第一壳体与第二壳体分别设置有相互吸合的磁铁，方便播放器的固定。

[0036] 上述仅以实施例来进一步说明本实用新型的技术内容，以便于读者更容易理解，但不代表本实用新型的实施方式仅限于此，任何依本实用新型所做的技术延伸或再创造，均受本实用新型的保护。本实用新型的保护范围以权利要求书为准。

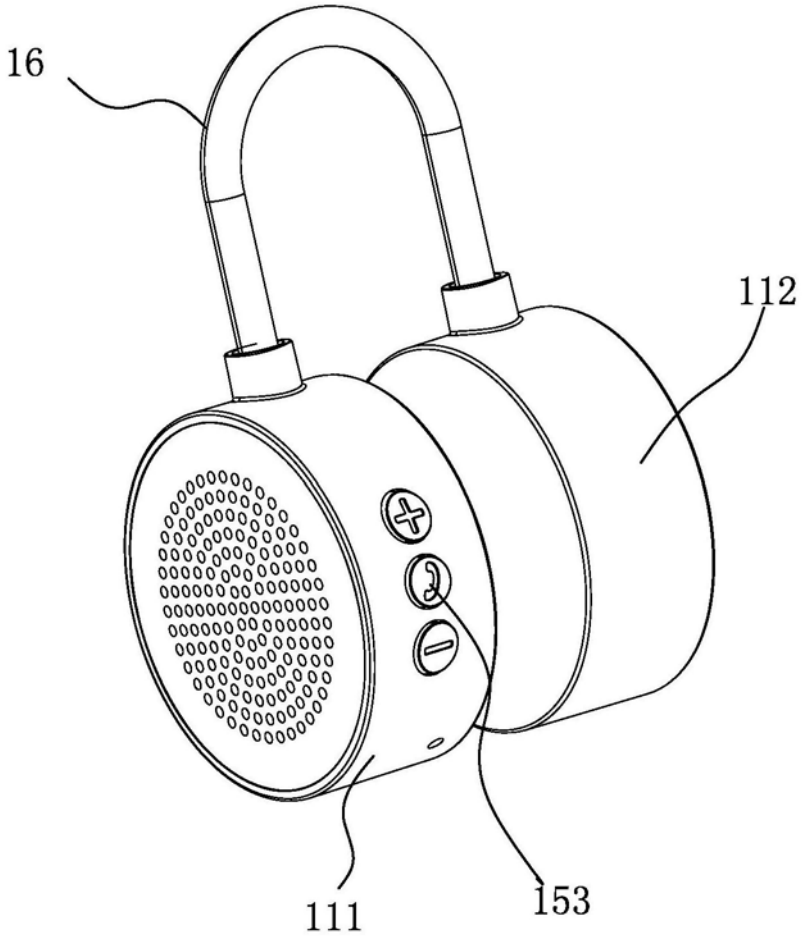

图1

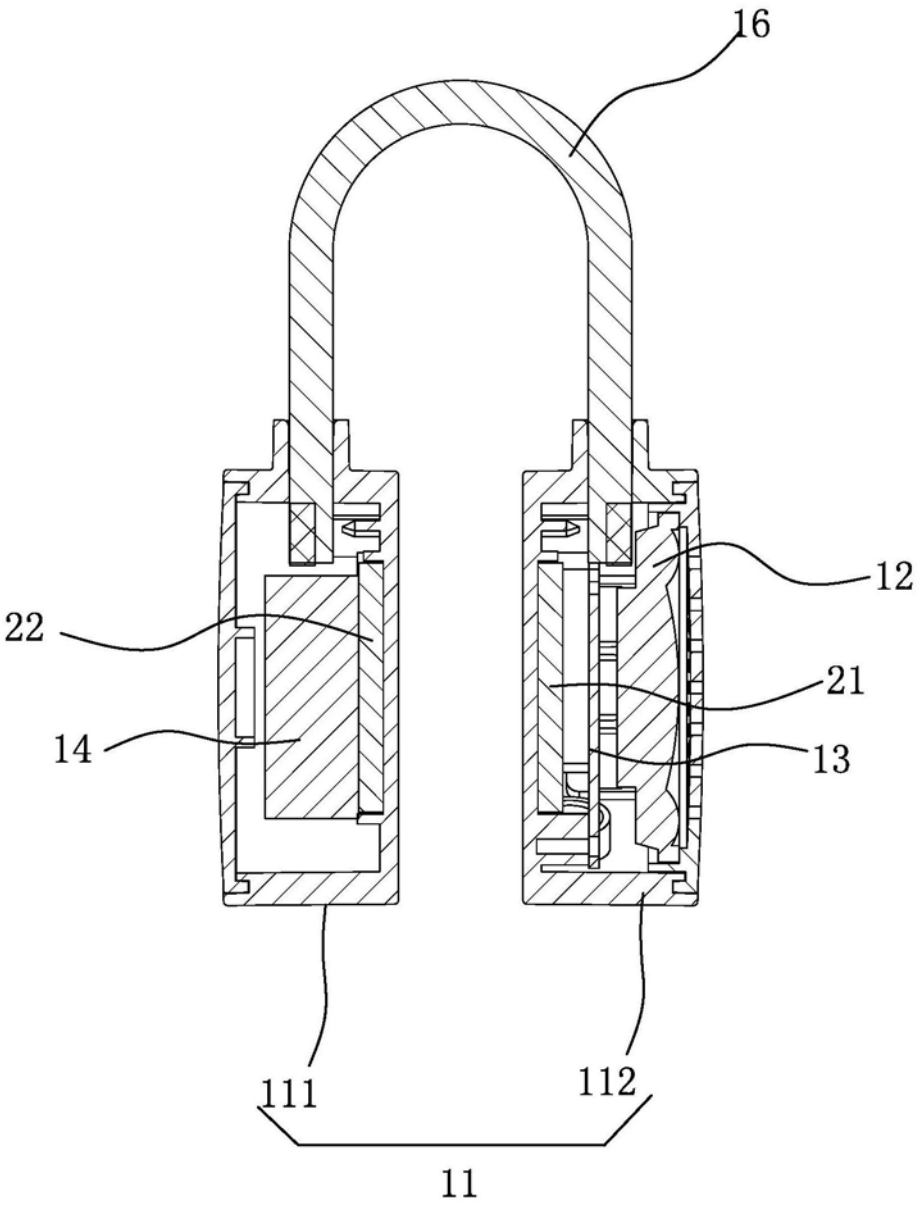

图2

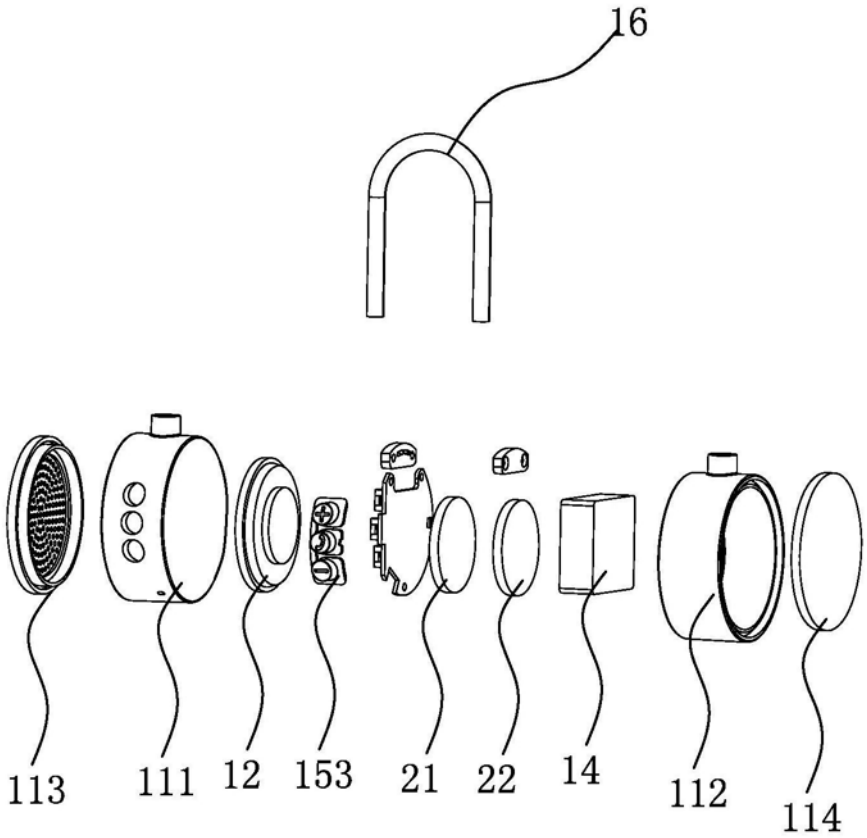

图3

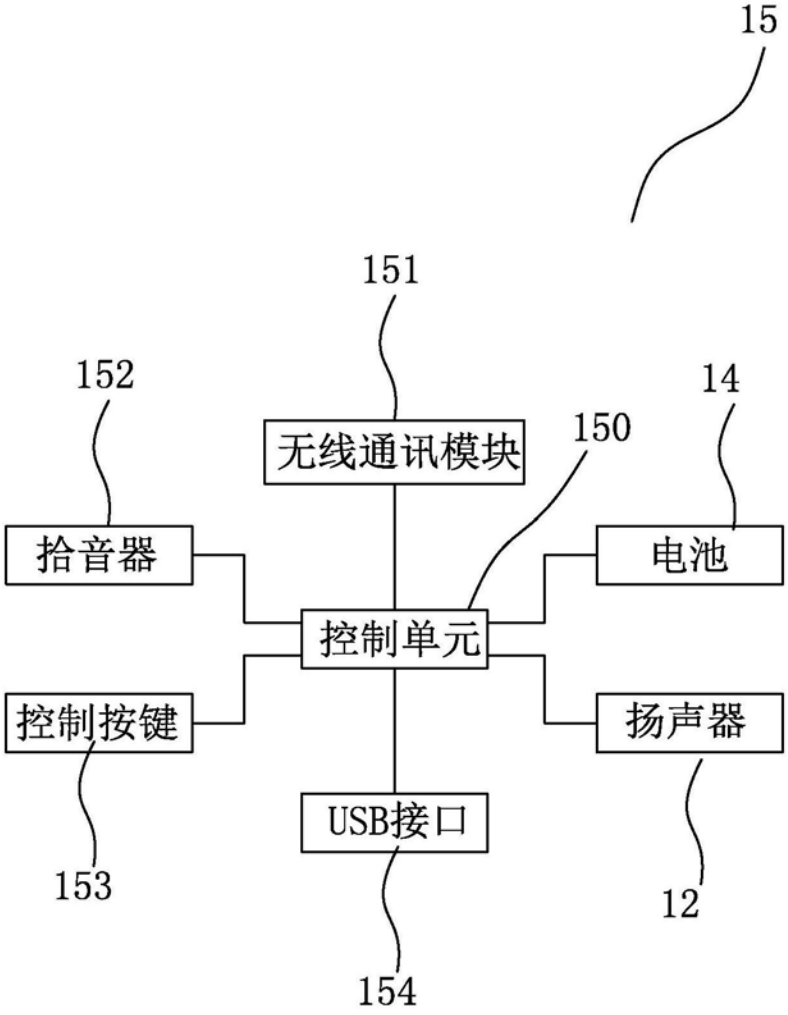

图4