(19)中华人民共和国国家知识产权局

(12)实用新型专利

(10)授权公告号 CN 202536644 U
(45)授权公告日 2012.11.21

(21)申请号 201220141131.8

(22)申请日 2012.04.06

(73)专利权人 钟志凯
地址 430016 湖北省武汉市江岸区球场路64号武汉六中高一(7)班

(72)发明人 钟志凯

(74)专利代理机构 武汉楚天专利事务所 42113
代理人 雷速

(51)Int.Cl.
A47B 63/00(2006.01)

权利要求书 1 页 说明书 1 页 附图 1 页

(54)实用新型名称

一种多功能存书箱

(57)摘要

所述一种多功能存书箱，其特征在于：书箱分为箱盖、箱体两部分，箱盖与箱体通过侧边铰连接，箱体中间设有支撑架，箱体中间设有隔板，隔板设于支撑架上，将箱体分为上下两层，隔板上设有圆孔，书箱箱体侧面设有文具袋，箱体下层设有抽屉，下层抽屉存放不常用书籍，上层存放常用书籍和作业，书籍分门别类，条理清楚，便于寻找，本实用新型效果是：存书箱放在课桌旁边，不常用书籍放入下层抽屉，常用书籍和作业放在上层，书籍分门别类，便于寻找到需要的书籍，书本放入存书箱，桌面空间变大，便于书写，书箱上设有的文具袋可以存放一些文具，方便取用。

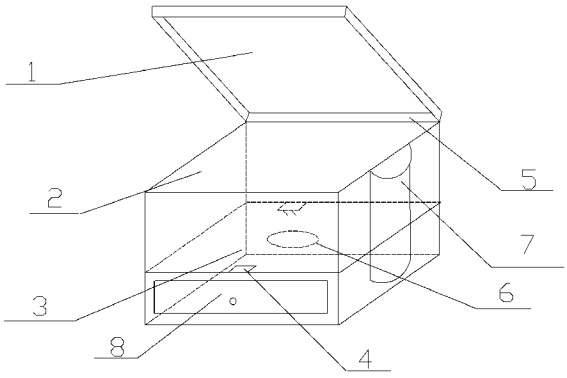

CN 202536644 U

1. 一种多功能存书箱，其特征在于：书箱分为箱盖 (1)、箱体 (2) 两部分，箱盖 (1) 与箱体 (2) 通过侧边 (5) 铰连接，箱体 (2) 中间设有支撑架 (4)，箱体 (2) 中间设有隔板 (3)，隔板 (3) 设于支撑架 (4) 上，将箱体 (2) 分为上下两层，隔板 (3) 上设有便于取出隔板 (3) 的圆孔 (6)，书箱箱体 (2) 侧面设有文具袋 (7)，箱体下层设有抽屉 (8)。

一种多功能存书箱

技术领域

[0001] 本实用新型涉及一种学习用具，具体的说是一种多功能存书箱。

背景技术

[0002] 日常学习生活中，我们桌面上堆满了各种书学习书籍，由于桌面的空间有限，我们的书本不能很好的分类整理，只能堆放在桌面上，我们要使用的时候要翻来翻去的寻找，耽误时间；同时，桌面堆满书籍，占用桌面有限的空间，我们书写也不方便。

实用新型内容

[0003] 本实用新型的目的是解决书籍太多，杂乱无章，堆满桌面，不方便寻找的问题，提供一种多功能存书箱，便于找到想要的书籍，且不占用桌面的空间。

[0004] 本实用新型采用的技术方案是：一种多功能存书箱，其特征在于：书箱分为箱盖、箱体两部分，箱盖与箱体通过侧边铰连接，箱体中间设有支撑架，箱体中间设有隔板，隔板设于支撑架上，将箱体分为上下两层，隔板上设有圆孔，书箱箱体侧面设有文具袋，箱体下层设有抽屉，下层抽屉存放不常用书籍，上层存放常用书籍和作业，书籍分门别类，条理清楚，便于寻找。

[0005] 本实用新型效果是：存书箱放在课桌旁边，不常用书籍放入下层抽屉，常用书籍和作业放在上层，书籍分门别类，便于寻找到需要的书籍，书本放入存书箱，桌面空间变大，便于书写，书箱上设有的文具袋可以存放一些文具，方便取用。

附图说明

[0006] 图 1 为本实用新型的结构示意图。

[0007] 图 2 为本实用新型的支撑架结构示意图。

[0008] 图中 1 为箱盖，2 为箱体，3 为隔板，4 为支撑架，5 为侧边，6 为圆孔，7 为文具袋，8 为抽屉。

具体实施方式

[0009] 下面结合附图，对本实用新型作进一步详细说明：

[0010] 参见图 1，本实用新型的一种多功能存书箱，书箱分为箱盖 1、箱体 2 两部分，箱盖 1 与箱体 2 通过侧边 5 铰连接，箱体 2 中间设有支撑架 4，箱体 2 中间设置隔板 3，隔板 3 设于支撑架 4 上，将箱体 2 分为上下两层，隔板 3 上设有圆孔 6，箱体下层设有抽屉 8，书箱箱体 2 侧面设有文具袋 7，便于存放一些文具，方便取用，隔板 3 上的圆孔 6 便于拿下隔板 3，下层抽屉 8 存放不常用书籍，上层存放常用书籍和作业，书籍分门别类，条理清楚，便于寻找，存书箱放置于课桌旁边，不占用桌面空间，便于书写。

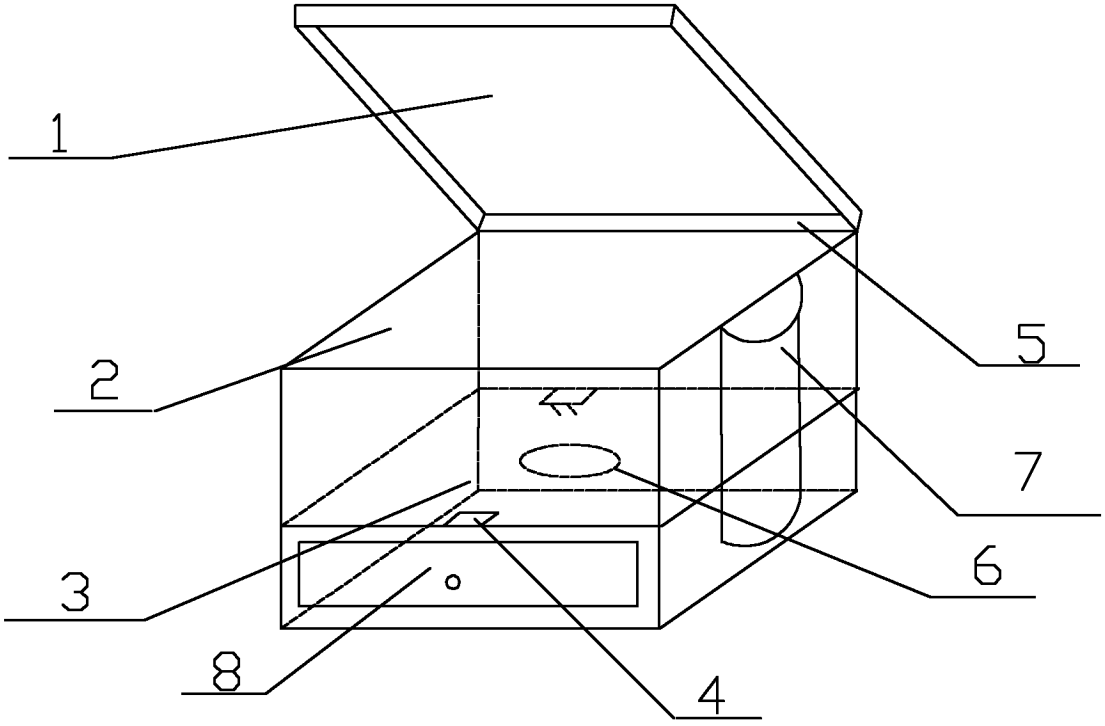

图 1

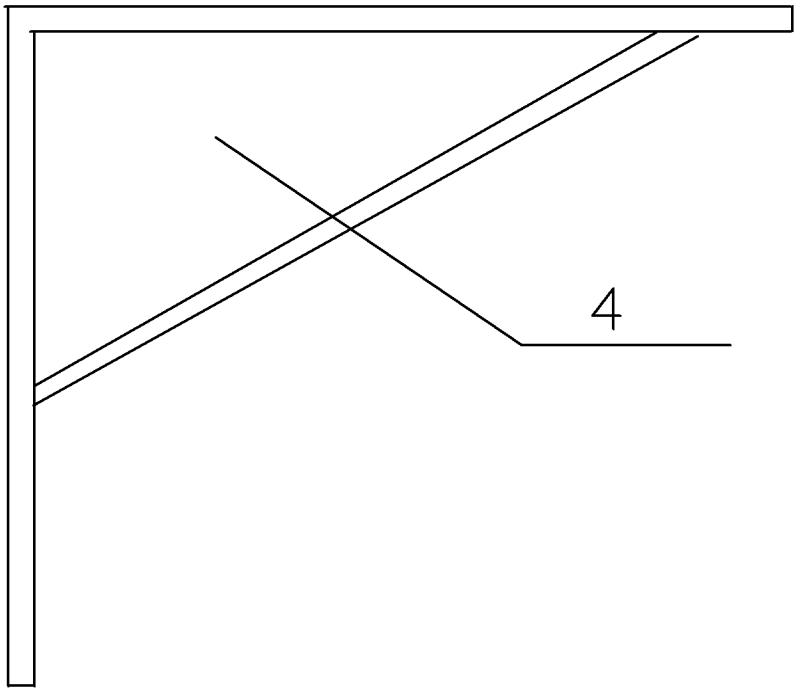

图 2