RZECZPOSPOLITA POLSKA

Urząd Patentowy Rzeczypospolitej Polskiej

(12) **OPIS OCHRONNY WZORU PRZEMYSŁOWEGO**

(19) **PL** (11) **3964**

(51) Klasyfikacja: ***25-02***

(21) Numer zgłoszenia: **1422**

(22) Data zgłoszenia: **08.07.2002**

(54) **Klamra do mocowania nakładanych listew cokołowych i przypodłogowych**

(45) O udzieleniu prawa z rejestracji ogłoszono:
30.01.2004 WUP 01/2004

(73) Uprawniony z rejestracji wzoru przemysłowego:
KOSPAN Piotr Kąpała, Marek Kąpała Spółka Jawna, Ciasna, (PL)

(72) Twórca(y) wzoru przemysłowego:
Kąpała Marek, Lubliniec, (PL);
Kąpała Piotr, Lubliniec, (PL)

PL 3964

Rp 3964

25-02

Klamra do mocowania nakładanych listew cokołowych i przypodłogowych

Przedmiotem wzoru przemysłowego jest klamra do mocowania nakładanych listew cokołowych i przypodłogowych.

Nowa i oryginalna postać wzoru przejawia się w jego kształcie.

Przedmiot wzoru przemysłowego jest przedstawiony na załączonych rysunkach, na których fig. 1 przedstawia klamrę do mocowania nakładanej listwy cokołowej w widoku perspektywicznym, fig. 2 – odmianę klamry stosowanej do mocowania nakładanej listwy przypodłogowej w widoku perspektywicznym, fig. 3 – klamrę przedstawioną na fig. 2 w widoku z góry, fig. 4 – tę samą klamrę w przekroju pionowym, fig. 5 – klamrę przedstawioną na fig. 1 w widoku z góry, a fig. 6 – tę samą klamrę w przekroju pionowym.

Klamrę do mocowania nakładanych listew cokołowych przedstawioną na fig. 1 oraz fig. 5 i 6 stanowią dwie usytuowane prostopadle do siebie płytki prostokątne tworzące monolit, z których pionowa płytka nośna zaopatrzona jest w trzy otwory kołowe, a w środkowej części jej górnego boku ma odsadzenie poziome przechodzące w pionowe o profilu w widoku z boku falistym zbliżonym do cyfry „3" z wydłużonym dolnym jej członem, zaś naprzeciw tego odsadzenia zarówno pozioma płytka oporowa, jak i pionowa płytka nośna mają wyjęcia prostokątne, przy czym bok wyjęcia płytki nośnej ma odsadzenie poziome z zagiętym promieniowo końcem w kierunku wyjęcia płytki oporowej.

W celu zamocowana na tych klamrach nakładanej listwy cokołowej należy na podłodze danego lokalu przy jego ścianie ustawić klamry tak, aby ich płytki oporowe leżały na podłodze, po czym w otwory kołowe płytki nośnej wprowadza się odpowiednie wkręty i mocuje się nimi klamrę do ściany. Następnie na pionowe odsadzenie faliste klamer osadza się listwę cokołową zaopatrzoną w odpowiedni pionowy kanałek podłużny oraz w podłużne promieniowe wyjęcie, które opiera się o zagięte promieniowo końce drugiego odsadzenia płytki nośnej.

Odmianę klamry służącej do mocowania nakładanych listew przypodłogowych przedstawioną na fig. 2-4 stanowi płytka o kształcie zbliżonym do prostokątnego ze ściętymi górnymi narożami, zaopatrzona w trzy otwory kołowe, której górny bok w środkowej części ma odsadzenie profilowe złożone z członu poziomego przechodzącego w człon pionowy o kształcie w widoku z boku zbliżonym do cyfry „3", naprzeciw którego płytka ta ma wyjęcie prostokątne, którego bok dłuższy ma odsadzenie poziome z zagiętym prostopadle końcem oporowym skierowanym w dół.

W celu zamocowania na tych klamrach nakładanej listwy przypodłogowej do ściany danego lokalu w pobliżu podłogi mocuje się klamry za pomocą wkrętów wprowadzanych do jej otworów kołowych, po czym na odsadzenia profilowe klamer nakłada się listwę przypodłogową zaopatrzoną w odpowiedni pionowy kanałek podłużny, która swą wewnętrzną powierzchnią pionową przylega do dolnego zagięcia oporowego tej klamry.

Istotne cechy wzoru przemysłowego

Klamra do mocowania nakładanych listew cokołowych i przypodłogowych przedstawiona na fig. 1-6 charakteryzuje się tym, że:

- stanowią ją dwie usytuowane prostopadle do siebie płytki prostokątne tworzące monolit, z których pionowa płytka nośna zaopatrzona jest w otwory montażowe, a w środkowej części jej górnego boku ma odsadzenie poziome przechodzące w pionowe o profilu w widoku z boku falistym zbliżonym do cyfry „3" z wydłużonym dolnym jej członem, zaś naprzeciw tego odsadzenia zarówno pozioma płytka oporowa, jak i pionowa płytka nośna mają wyjęcia prostokątne, przy czym bok wyjęcia płytki nośnej ma odsadzenie poziome z zagiętym promieniowo końcem w kierunku wyjęcia płytki oporowej;
- stanowi ją płytka o kształcie zbliżonym do prostokątnego, zaopatrzona w otwory montażowe, której górny bok w środkowej części ma odsadzenie profilowe złożone z członu poziomego przechodzącego w człon pionowy o kształcie w widoku z boku zbliżonym do cyfry „3", naprzeciw którego płytka ta ma wyjęcie prostokątne, którego bok dłuższy ma odsadzenie poziome z zagiętym prostopadle końcem oporowym skierowanym w dół.

Pełnomocnik:
RZECZNIK PATENTOWY
inż. Tadeusz Warzybok
Nr wpisu 835

PUiPH „INICJATOR" Sp. z o.o.
BIURO PATENTOWE
35-605 Rzeszów, ul. Zimowit 3/15
tel./fax (0-17) 85-22-767, 85-75-471
tel. kom. (0601) 407-337 i (0603) 256-730
e-mail: inicjator@send.pl.
NIP 813-03-33-951

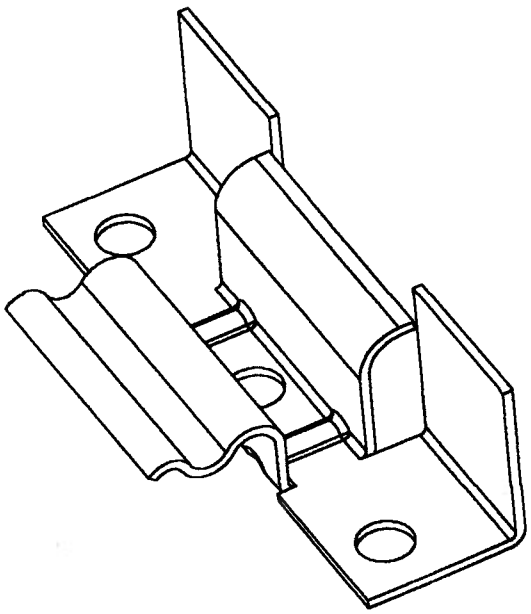

Fig. 1

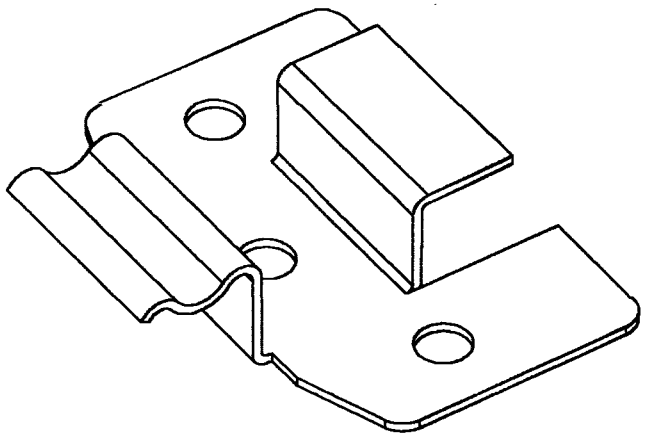

Fig. 2

PUiPH „INICJATOR" Sp. z o.o.
BIURO PATENTOWE
35-605 Rzeszów, ul. Zimowit 3/15
tel./fax (0-17) 85-22-767, 85-75-471
tel. kom. (0601) 407-337 i (0603) 256-730
e-mail: inicjator@send.pl.
NIP 813-03-33-951

Pełnomocnik:
RZECZNIK PATENTOWY
inż. Tadeusz Warzybok
Nr wpisu 835

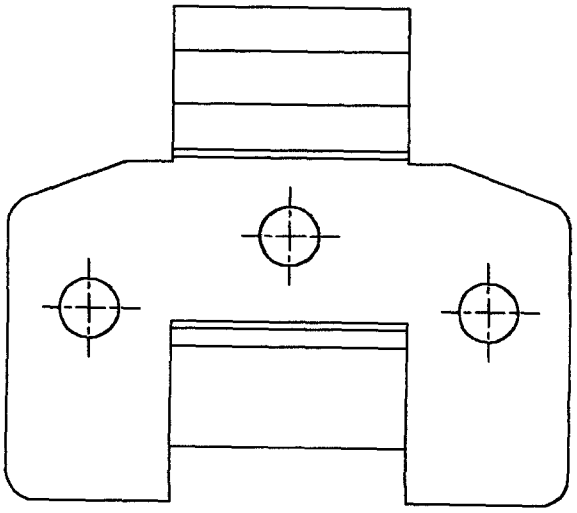

Fig.3

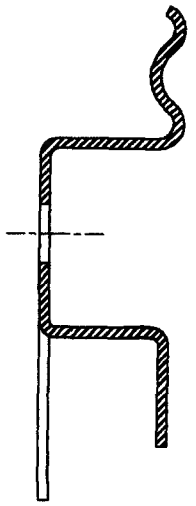

Fig.4

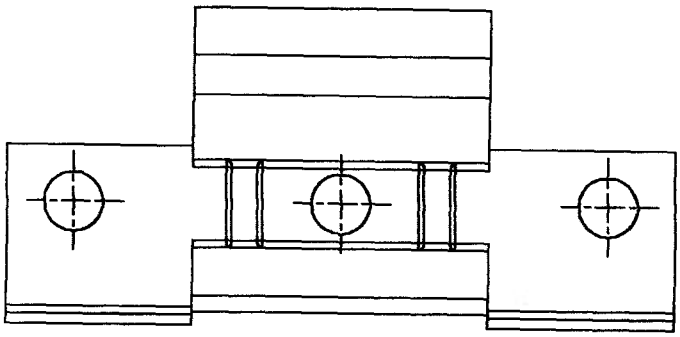

Fig.5

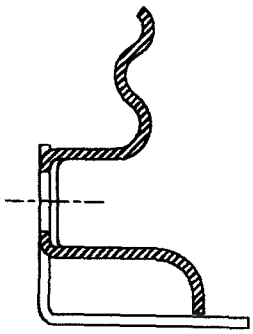

Fig.6

PUiPH „INICJATOR" Sp. z o.o.
BIURO PATENTOWE
35-605 Rzeszów, ul. Zimowit 3/15
tel./fax (0-17) 85-22-767, 85-75-471
tel. kom. (0601) 407-337 i (0603) 256-730
e-mail: inicjator@send.pl.
NIP 813-03-33-951

Pełnomocnik:
RZECZNIK PATENTOWY
mgr Tadeusz Warzybok
Nr wpisu 835