(19)中华人民共和国国家知识产权局

(12)发明专利

(10)授权公告号 CN 103621453 B
(45)授权公告日 2015.04.22

(21)申请号 201310609343.3

(22)申请日 2013.11.27

(73)专利权人 江惠贤
地址 512000 广东省韶关市武江区新华北路香槟小城旁门店韶关市雷门专利事务所转

(72)发明人 江惠贤

(74)专利代理机构 韶关市雷门专利事务所 44226
代理人 周胜明

(51)Int.Cl.
*A01K 63/00*(2006.01)
*A01G 31/02*(2006.01)

审查员 王霞

权利要求书1页 说明书2页 附图1页

(54)发明名称

一种具有流水景观和立体园艺造型的水族箱

(57)摘要

本发明涉及一种具有流水景观和立体园艺造型的水族箱：鱼缸装饰框架套置在鱼缸外，在鱼缸装饰框架上方通过榫接胶合设有一长方形框架，长方形框架由两条竖竹段和两条横竹段通过榫接胶合而构成，在框架中间榫接胶合设有种植容器，在框架一侧边竖竹段最上方设有出水口，出水口下方设有横向流水竹段，横向流水竹段由高到低呈阶梯状排列，在流水竹筒最下方水流入鱼缸处设有过滤装置，在长方形框架内通过榫接胶合设有种植容器，引水管一端通过长方形框架一侧竖竹段内空心部位到达最上部出水口，另一端与水泵相连，本发明造型新颖，具有实用性和很好的装饰观赏功能。

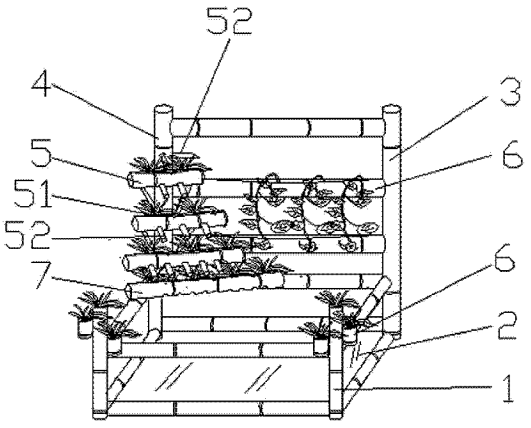


CN 103621453 B

1.一种具有流水景观和立体园艺造型的水族箱：包括鱼缸装饰框架，其特征是：鱼缸装饰框架套置在鱼缸外，在鱼缸装饰框架上方通过榫接胶合设有一长方形框架，长方形框架由两条竖竹段和两条横竹段通过榫接胶合而构成，在框架中间榫接胶合设有种植容器，在框架一侧边竖竹段最上方设有出水口，出水口下方设有横向流水竹段，横向流水竹段由高到低呈阶梯状排列，在流水竹筒最下方水流入鱼缸处设有过滤装置，在长方形框架内通过榫接胶合设有种植容器，在鱼缸装饰框架前方两竖竹段上端错落有致榫接胶合设有种植容器，种植容器中放入陶粒作为种植基，可种上植物，引水管一端通过长方形框架一侧竖竹段内空心部位到达最上部出水口，另一端与水泵相连，所述横向流水竹段由竹段上方挖空留下空腔，上方开口为入水口，下方设出水口，且种植架设在空腔里，可种水生植物，上一段横向流水竹段的出水口与下一段横向流水竹段入水口一一对应，且下一段横向流水竹段的出水口比上一段横向流水竹段出水口逐渐增多，这样水流会随着出水口增加逐渐增多形成多级瀑布，所述过滤装置由竹段上方挖空留下空腔，放入过滤材料进行过滤，下方设有出水口。

# 一种具有流水景观和立体园艺造型的水族箱

## 技术领域

[0001] 本发明属于日常生活用品，涉及一种具有流水景观和立体园艺造型的水族箱。

## 背景技术

[0002] 随着人们生活水平提高，现代家装崇尚自然、和谐、健康、有生机，返朴归真，自然淳朴的东西越来越受到人们的青睐，而现有用天然竹材制作的流水景观造型水族箱品种较少，而且没有园艺景观，不能满足人们的需要。

## 发明内容

[0003] 为了克服现有技术的上述缺点，本发明提供一种造型独特，既可种养水生植物，又有流水景观，装饰和观赏性强的一种具有流水景观和立体园艺造型的水族箱。

[0004] 本发明解决其技术问题所采用的技术方案是：一种具有流水景观和立体园艺造型的水族箱：包括鱼缸装饰框架，鱼缸装饰框架套置在鱼缸外，在鱼缸装饰框架上方通过榫接胶合设有一长方形框架，长方形框架由两条竖竹段和两条横竹段通过榫接胶合而构成，在框架中间榫接胶合设有种植容器，在框架一侧边竖竹段最上方设有出水口，出水口下方设有横向流水竹段，横向流水竹段由高到低呈阶梯状排列，在流水竹筒最下方水流入鱼缸处设有过滤装置，在长方形框架内通过榫接胶合设有种植容器，在鱼缸装饰框架前方两竖竹段上端错落有致榫接胶合设有种植容器，种植容器中放入陶粒作为种植基，可种上植物，引水管一端通过长方形框架一侧竖竹段内空心部位到达最上部出水口，另一端与水泵相连，所述横向流水竹段由竹段上方挖空留下空腔，上方开口为入水口，下方设出水口，且种植架设在空腔里，可种水生植物，上一段横向流水竹段的出水口与下一段横向流水竹段入水口一一对应，且下一段横向流水竹段的出水口比上一段横向流水竹段出水口逐渐增多，这样水流会随着出水口增加逐渐增多形成多级瀑布，所述过滤装置由竹段上方挖空留下空腔，放入过滤材料进行过滤，下方设有出水口。

[0005] 本发明所提供的有益效果是：造型新颖，纯天然竹子制作，使鱼缸和流水景观造型和谐完美的结合起来，更具自然的生态效果，使人仿佛身处大自然怀抱，美化了水族箱外部的景观，既能作为流水景观也可作为种养水生植物的容器，长流不息的流水增加了居室的动感与灵气，绿色植物不仅能美化居室，而且改善空气质量，令室内空气更清新。

## 附图说明

[0006] 图 1：本发明结构示意图；

[0007] 图中：1- 鱼缸装饰框架、2- 鱼缸、3- 长方形框架、4- 竖竹段、5- 横向流水竹段，51- 入水口、52- 出水口、6- 种植容器、7- 过滤装置。

## 具体实施方式

[0008] 结合附图和实施例对本发明进一步说明：参见图 1：一种具有流水景观和立体园

艺造型的水族箱：包括鱼缸装饰框架 1，鱼缸装饰框架 1 套置在鱼缸 2 外，在鱼缸装饰框架 1 上方通过榫接胶合设有一长方形框架 3，长方形框架 3 由两条竖竹段 4 和两条横竹段通过榫接胶合而构成，在长方形框架 3 中间榫接胶合设有种植容器 6，在框架一侧边竖竹段 4 最上方设有出水口 52，出水口 52 下方设有横向流水竹段 5，横向流水竹段 5 由高到低呈阶梯状排列，在横向流水竹段 5 最下方水流入鱼缸 2 处设有过滤装置 7，在鱼缸装饰框架 1 前方两竖竹段上端错落有致榫接胶合设有种植容器 6，种植容器 6 中放入陶粒作为种植基，可种上植物，引水管一端通过长方形框架 3 一侧竖竹段 4 内空心部位到达最上部出水口 52，另一端与水泵相连，所述横向流水竹段 5 由竹段上方挖空留下空腔，上方开口为入水口 51，下方设出水口 52，且种植架设在空腔里，可种水生植物，上一段横向流水竹段 5 的出水口与下一段横向流水竹段入水口 51 一一对应，且下一段横向流水竹段 5 的出水口 52 比上一段横向流水竹段 5 出水口 52 逐渐增多，这样水流会随着出水口增加逐渐增多形成多级瀑布，所述过滤装置 7 由竹段上方挖空留下空腔，放入过滤材料进行过滤，下方设有出水口，使用时，引水管一端通过长方形框架 3 左侧竖竹段 4 空心部位到达最上部出水口 52，另一端与水泵相连，水从最上方出水口 52 横向流水竹段 5 的入水口 51，由于横向流水竹段 5 的出水口 52 逐渐增多，水流按阶梯逐级流出形成瀑布水景，种植容器 6 中放入陶粒作为种植基，可种上植物，形成植物景观，本发明造型新颖，纯天然竹子制作，使鱼缸、流水景观造型和园艺景观和谐完美的结合起来，更具自然的生态效果，具有实用性和很好的装饰观赏功能。

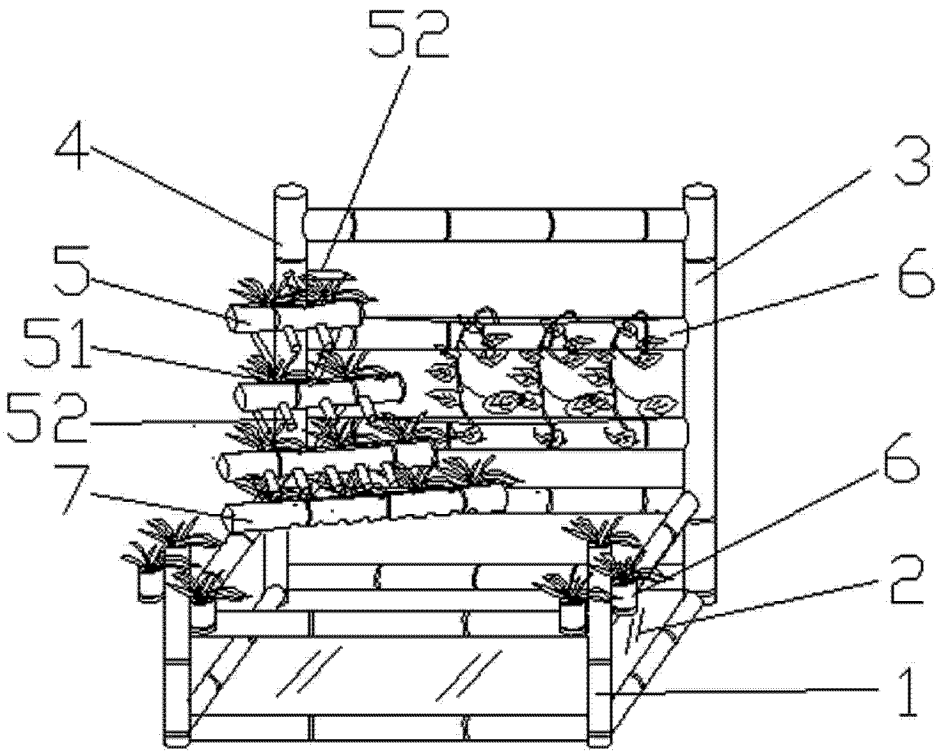


图 1