(19)国家知识产权局

(12)实用新型专利

(10)授权公告号 CN 219434536 U
(45)授权公告日 2023.07.28

(21)申请号 202320576790.2

(22)申请日 2023.03.22

(73)专利权人 柳州市合科思宇科技有限公司
地址 545000 广西壮族自治区柳州市鱼峰区会展路9号柳州国际会展中心三期办公楼320-23室

(72)发明人 黄祥 崔超

(74)专利代理机构 广西咕咕狗专利代理事务所(普通合伙) 45137
专利代理师 朱志宽

(51)Int.Cl.
G01N 3/08(2006.01)
G01N 3/04(2006.01)

权利要求书1页 说明书3页 附图4页

(54)实用新型名称

一种汽车车门密封条检具

(57)摘要

本实用新型公开了一种汽车车门密封条检具，属于检具技术领域。一种汽车车门密封条检具，包括放置桌，放置桌的顶端左右两侧均固定有支撑板，支撑板的顶端固定有顶板，顶板的顶端中部固定有伺服气缸，伺服气缸的驱动端固定有安装板，安装板的底部左右两侧均开设有转动槽，转动槽的内部转动连接有转动杆，放置桌的内部开设有活动槽，活动槽的内部固定有限位杆。本实用新型通过将密封条两侧放置在两个放置槽的内部，同时将转动把进行转动，使其能带动活动块进行滑动，使其能够带动挤压板进行滑动，使其能够带动密封条的两侧进行滑动，从而能够将密封条的两侧进行滑动限位，使其能够将其进行固定。

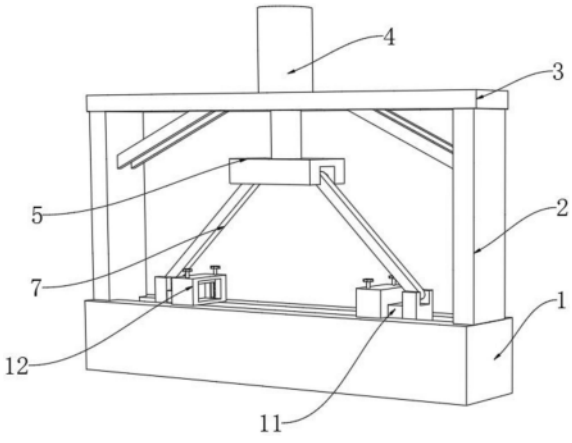

CN 219434536 U

1.一种汽车车门密封条检具,包括放置桌(1),其特征在于,所述放置桌(1)的顶端左右两侧均固定有支撑板(2),所述支撑板(2)的顶端固定有顶板(3),所述顶板(3)的顶端中部固定有伺服气缸(4),所述伺服气缸(4)的驱动端固定有安装板(5),所述安装板(5)的底部左右两侧均开设有转动槽(6),所述转动槽(6)的内部转动连接有转动杆(7),所述放置桌(1)的内部开设有活动槽(8),所述活动槽(8)的内部固定有限位杆(9),所述限位杆(9)的外侧滑动连接有滑动块(10),所述滑动块(10)的相对侧固定有连接块(11),所述连接块(11)的相对侧固定有安装盒(12),所述安装盒(12)的相对侧中部开设有放置槽(13),所述放置槽(13)的左右两侧均能开设有限位槽(14),所述限位槽(14)的内部转动连接有螺杆(15),所述螺杆(15)的外侧螺纹连接有活动块(16),所述活动块(16)的相对侧共同固定有挤压板(17)。

2.根据权利要求1所述的一种汽车车门密封条检具,其特征在于:所述转动杆(7)的底端转动连接在滑动块(10)的顶端,所述滑动块(10)滑动连接在活动槽(8)的内壁。

3.根据权利要求1所述的一种汽车车门密封条检具,其特征在于:所述滑动块(10)与活动槽(8)均为凸形设置,所述安装盒(12)的底端滑动连接在放置桌(1)的顶端。

4.根据权利要求1所述的一种汽车车门密封条检具,其特征在于:所述螺杆(15)的底端转动连接在限位槽(14)的内壁底端,所述挤压板(17)滑动连接在放置槽(13)的内壁。

5.根据权利要求1所述的一种汽车车门密封条检具,其特征在于:所述限位槽(14)的为凸形设置,所述活动块(16)为凸形设置,所述活动块(16)滑动连接在限位槽(14)的内壁。

6.根据权利要求1所述的一种汽车车门密封条检具,其特征在于:所述螺杆(15)的顶端固定有转动把(18),所述挤压板(17)为长方形设置,所述放置槽(13)为长方形设置。

一种汽车车门密封条检具

技术领域

[0001] 本实用新型属于检具技术领域，具体涉及一种汽车车门密封条检具。

背景技术

[0002] 密封条是汽车重要零部件之一，他具备很好的拉升性，一定的弹性以及耐温性和抗老化性，同时还具备很好的防水、密封、隔音、防尘、防冻、减震、保暖及节能的重要作用，在汽车天窗上使用时，我们需要对密封条的质量进行检测，因此就需要专门检具来进行检测工作。

[0003] 目前，在将密封条进行韧性检测时，需要将密封条进行拉伸，通常都是将密封条固定一侧，同时拉动另一侧密封条，从而不便实现双向受力拉伸，使其检测韧性，且现有密封条进行拉伸时，同样不便将密封条进行固定，使其拉伸不便。

[0004] 因此，需要一种汽车车门密封条检具，解决现有技术中存在的不便实现双向受力拉伸以及不便将密封条进行固定的问题。

实用新型内容

[0005] 本实用新型的目的在于提供一种汽车车门密封条检具，以解决上述背景技术中提出的问题。

[0006] 为实现上述目的，本实用新型提供如下技术方案：

[0007] 一种汽车车门密封条检具，包括放置桌，所述放置桌的顶端左右两侧均固定有支撑板，所述支撑板的顶端固定有顶板，所述顶板的顶端中部固定有伺服气缸，所述伺服气缸的驱动端固定有安装板，所述安装板的底部左右两侧均开设有转动槽，所述转动槽的内部转动连接有转动杆，所述放置桌的内部开设有活动槽，所述活动槽的内部固定有限位杆，所述限位杆的外侧滑动连接有滑动块，所述滑动块的相对侧固定有连接块，所述连接块的相对侧固定有安装盒，所述安装盒的相对侧中部开设有放置槽，所述放置槽的左右两侧均能开设有限位槽，所述限位槽的内部转动连接有螺杆，所述螺杆的外侧螺纹连接有活动块，所述活动块的相对侧共同固定有挤压板。

[0008] 方案中需要说明的是，所述转动杆的底端转动连接在滑动块的顶端，所述滑动块滑动连接在活动槽的内壁。

[0009] 进一步值得说明的是，所述滑动块与活动槽均为凸形设置，所述安装盒的底端滑动连接在放置桌的顶端。

[0010] 更进一步需要说明的是，所述螺杆的底端转动连接在限位槽的内壁底端，所述挤压板滑动连接在放置槽的内壁。

[0011] 作为优选，所述限位槽的为凸形设置，所述活动块为凸形设置，所述活动块滑动连接在限位槽的内壁。

[0012] 作为优选，所述螺杆的顶端固定有转动把，所述挤压板为长方形设置，所述放置槽为长方形设置。

[0013] 与现有技术相比，本实用新型提供的汽车车门密封条检具具有如下有益效果：

[0014] (1)本实用新型通过将密封条两侧放置在两个放置槽的内部，同时将转动把进行转动，使其能带动活动块进行滑动，使其能够带动挤压板进行滑动，使其能够带动密封条的两侧进行滑动，从而能够将密封条的两侧进行滑动限位，使其能够将其进行固定。

[0015] (2)本实用新型通过启动伺服气缸，使其驱动端能够带动安装板向下滑动，进一步能带动转动杆进行转动，使其能带动滑动块进行滑动，使其能带动连接块向两端进行滑动，同时能带动安装盒进行滑动，进而能够带动密封条进行滑动，使其能够将密封条进行韧性拉伸。

附图说明

[0016] 图1为本实用新型的右视图；

[0017] 图2为本实用新型的正视剖面图；

[0018] 图3为本实用新型的安装盒右视剖面图；

[0019] 图4为本实用新型的俯视图。

[0020] 有关附图标记的说明：

[0021] 1、放置桌；2、支撑板；3、顶板；4、伺服气缸；5、安装板；6、转动槽；7、转动杆；8、活动槽；9、限位杆；10、滑动块；11、连接块；12、安装盒；13、放置槽；14、限位槽；15、螺杆；16、活动块；17、挤压板；18、转动把。

具体实施方式

[0022] 下面结合实施例对本实用新型做进一步的描述。

[0023] 请参阅图1-4，本实用新型提供一种汽车车门密封条检具，包括放置桌1，放置桌1的顶端左右两侧均固定有支撑板2，支撑板2主要能将顶板3进行支撑，使其能够将伺服气缸4进行固定，使其能够保持平稳，支撑板2的顶端固定有顶板3，顶板3主要能将伺服气缸4进行固定，顶板3的顶端中部固定有伺服气缸4，伺服气缸4主要能带动安装板5进行上下移动，使其能带动转动杆7在转动槽6的内部进行转动，从而能带动滑动块10进行滑动，从而能带动滑动块10进行滑动，使其能够带动安装盒12向着相对一侧进行滑动，使其进而能将密封条进行拉伸，伺服气缸4的驱动端固定有安装板5，安装板5的底部左右两侧均开设有转动槽6，转动槽6主要能方便转动杆7进行转动，使其能带动滑动块10进行限位滑动，转动槽6的内部转动连接有转动杆7，放置桌1的内部开设有活动槽8，活动槽8主要能带动滑动块10进行限位滑动，活动槽8的内部固定有限位杆9，限位杆9主要能方便滑动块10进行滑动，限位杆9的外侧滑动连接有滑动块10，滑动块10的相对侧固定有连接块11，连接块11主要能带动安装盒12进行滑动，连接块11的相对侧固定有安装盒12，安装盒12的相对侧中部开设有放置槽13，放置槽13主要能将密封条放置在其内壁，同时旋转转动把18，使其能够带动螺杆15进行转动，从而能带动活动块16在内部限位滑动，使其能够带动挤压板17向下滑动，使其能将密封条两端进行挤压固定，放置槽13的左右两侧均能开设有限位槽14，限位槽14的内部转动连接有螺杆15，螺杆15的外侧螺纹连接有活动块16，活动块16的相对侧共同固定有挤压板17，挤压板17主要能够将密封条的两侧进行滑动，使其能将密封条进行固定限位。

[0024] 进一步地如图1、图2所示，值得具体说明的是，转动杆7的底端转动连接在滑动块

10的顶端，滑动块10滑动连接在活动槽8的内壁，滑动块10主要能够方便在活动槽8的内壁进行滑动。

[0025] 进一步地如图1、图2、图3和图4所示，值得具体说明的是，滑动块10与活动槽8均为凸形设置，安装盒12的底端滑动连接在放置桌1的顶端，滑动块10主要能够带动连接块11进行限位滑动。

[0026] 本方案具备以下工作过程：首先在需要将密封条进行韧性检测时，通过将密封条两侧放置在两个放置槽13的内部，同时将转动把18进行转动，使其能带动活动块16进行滑动，使其能够带动挤压板17进行滑动，使其能够带动密封条的两侧进行滑动，从而能够将密封条的两侧进行滑动限位，使其能够将其进行固定，且在需要将密封条进行韧性检测时，通过启动伺服气缸4，使其驱动端能够带动安装板5向下滑动，进一步能带动转动杆7进行转动，使其能带动滑动块10进行滑动，使其能带动连接块11向两端进行滑动，同时能带动安装盒12进行滑动，进而能够带动密封条进行滑动，使其能够将密封条进行韧性拉伸。

[0027] 根据上述工作过程可知：通过螺杆15、活动块16、挤压板17、放置槽13之间的组合，通过将密封条两侧放置在两个放置槽13的内部，同时将转动把18进行转动，使其能带动活动块16进行滑动，使其能够带动挤压板17进行滑动，使其能够带动密封条的两侧进行滑动，从而能够将密封条的两侧进行滑动限位，使其能够将其进行固定，再通过伺服气缸4、安装板5、转动槽6、转动杆7之间的组合，通过启动伺服气缸4，使其驱动端能够带动安装板5向下滑动，进一步能带动转动杆7进行转动，使其能带动滑动块10进行滑动，使其能带动连接块11向两端进行滑动，同时能带动安装盒12进行滑动，进而能够带动密封条进行滑动，使其能够将密封条进行韧性拉伸。

[0028] 进一步地如图3所示，值得具体说明的是，螺杆15的底端转动连接在限位槽14的内壁底端，挤压板17滑动连接在放置槽13的内壁，螺杆15主要能带动活动块16进行滑动，使其能够带动挤压板17进行滑动。

[0029] 进一步地如图3所示，值得具体说明的是，限位槽14的为凸形设置，活动块16为凸形设置，活动块16滑动连接在限位槽14的内壁，活动块16主要能够带动挤压板17进行滑动。

[0030] 进一步地如图3所示，值得具体说明的是，螺杆15的顶端固定有转动把18，挤压板17为长方形设置，放置槽13为长方形设置，螺杆15主要能够带动活动块16进行滑动，从而能带动挤压板17进行滑动，使其能够将密封条进滑动。

[0031] 综上：通过将密封条两侧放置在两个放置槽13的内部，同时将转动把18进行转动，使其能带动活动块16进行滑动，使其能够带动挤压板17进行滑动，使其能够带动密封条的两侧进行滑动，从而能够将密封条的两侧进行滑动限位，使其能够将其进行固定，再通过启动伺服气缸4，使其驱动端能够带动安装板5向下滑动，进一步能带动转动杆7进行转动，使其能带动滑动块10进行滑动，使其能带动连接块11向两端进行滑动，同时能带动安装盒12进行滑动，进而能够带动密封条进行滑动，使其能够将密封条进行韧性拉伸。

[0032] 伺服气缸4可采用市场购置，伺服气缸4配有电源，在本领域属于成熟技术，已充分公开，因此说明书中不重复赘述。

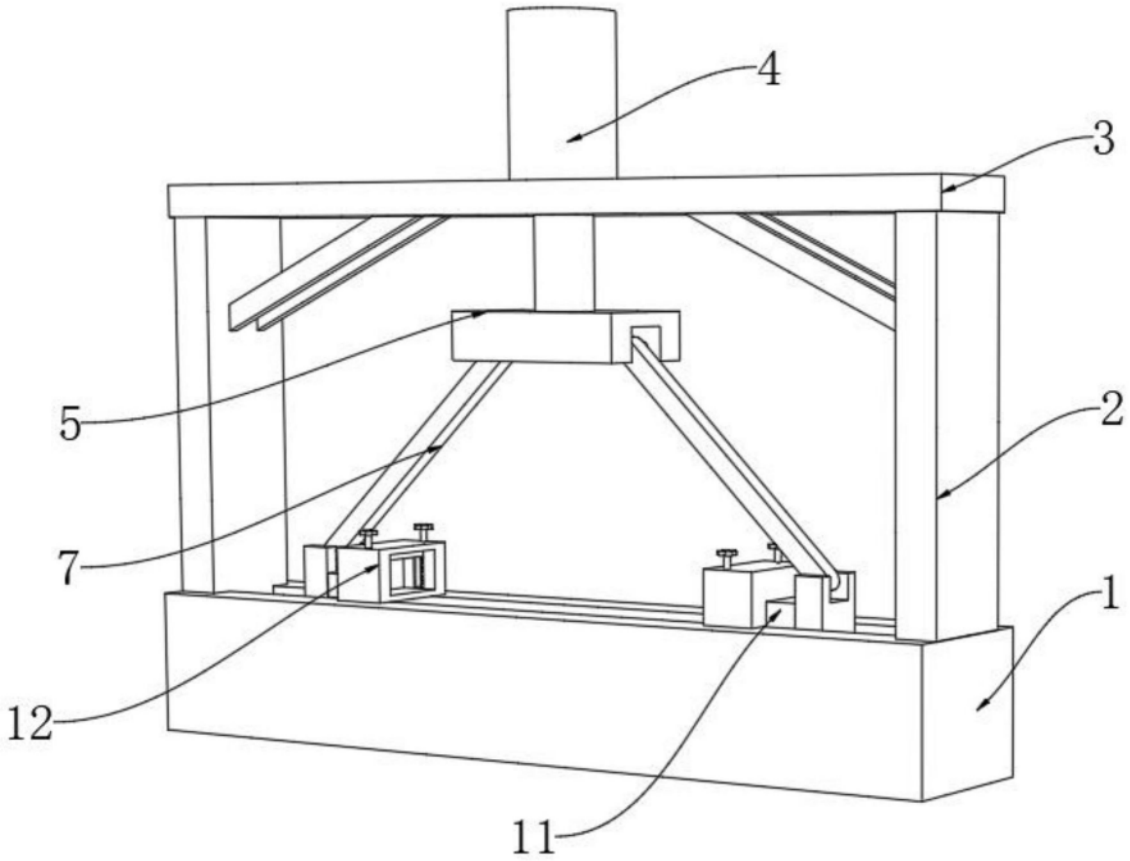

图1

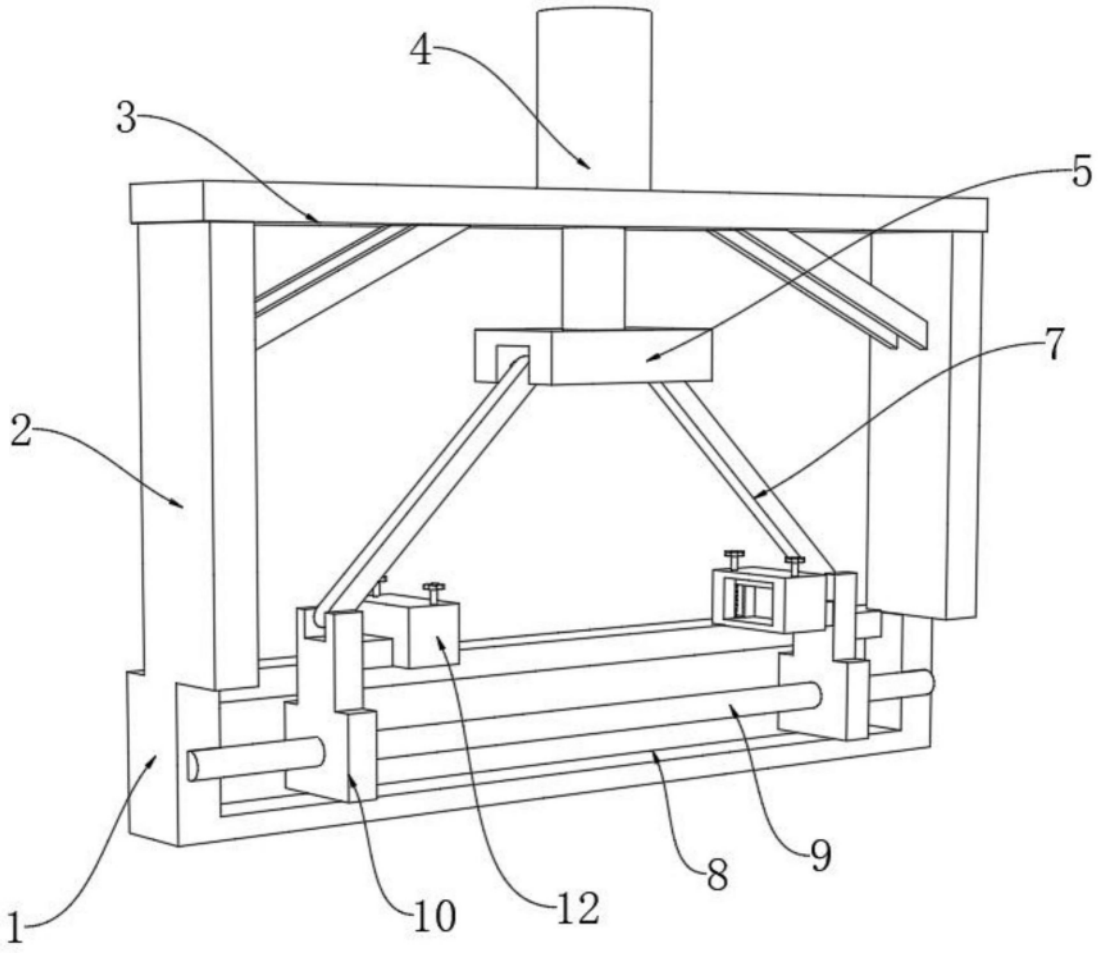

图2

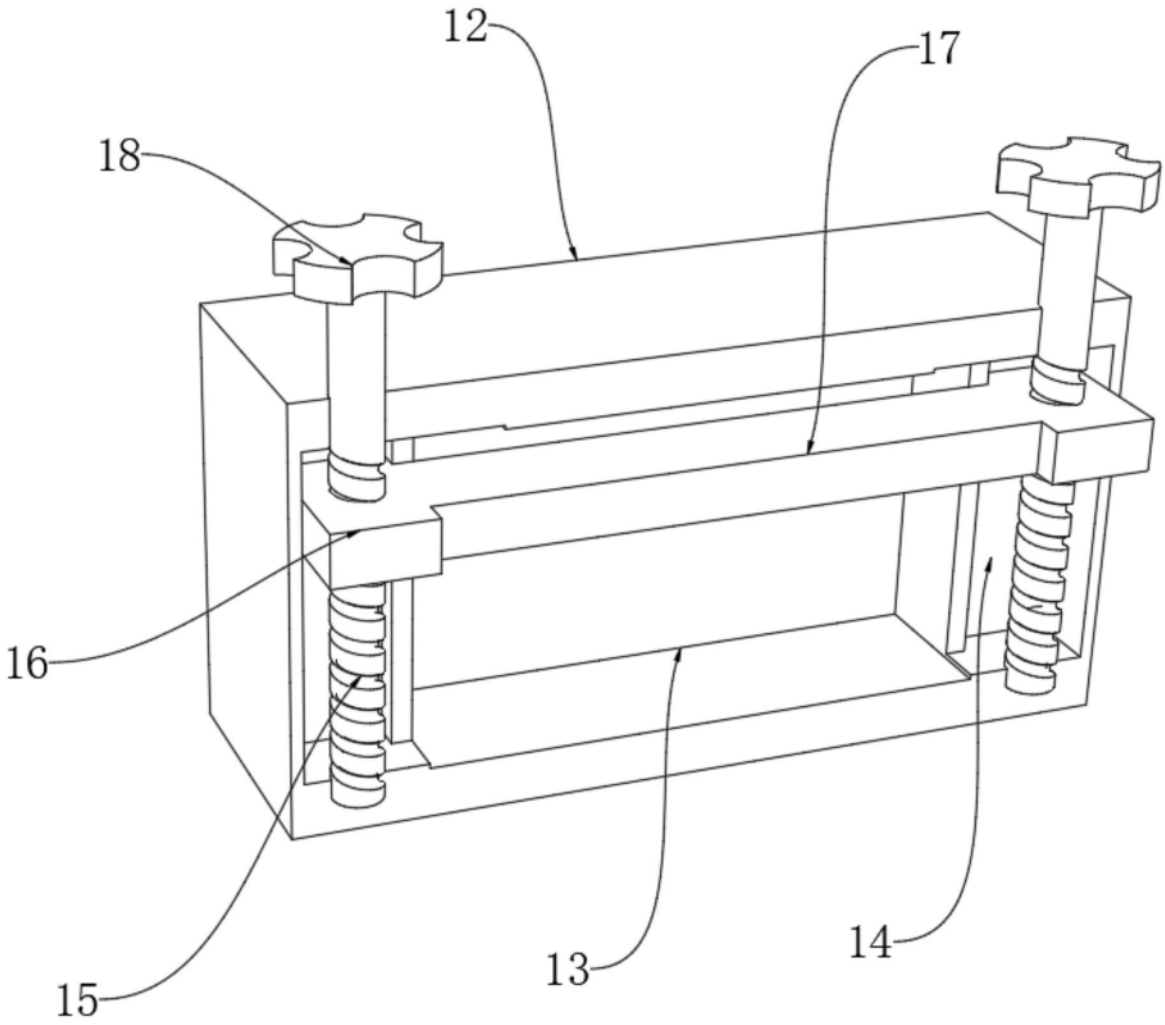

图3

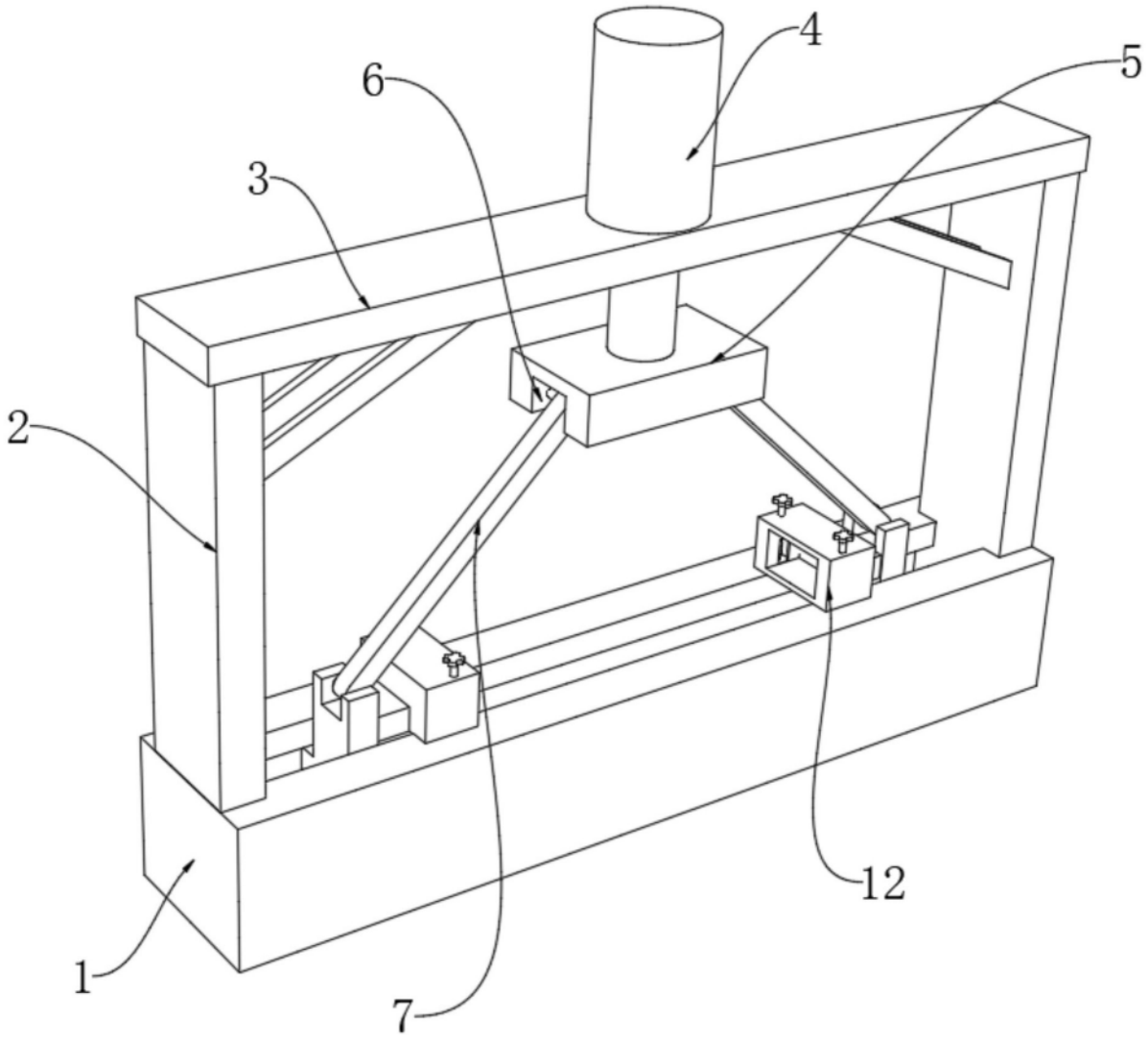

图4