(19)中华人民共和国国家知识产权局

(12)实用新型专利

(10)授权公告号 CN 202537991 U
(45)授权公告日 2012.11.21

(21)申请号 201220151682.2

(22)申请日 2012.03.29

(73)专利权人 卢可斌
地址 274300 山东省菏泽市单县单城镇文化路1号单县中心医院

(72)发明人 卢可斌

(51)Int.Cl.
A61L 2/10(2006.01)

权利要求书 1 页 说明书 1 页 附图 1 页

(54)实用新型名称

一种ICU用紫外线消毒盒

(57)摘要

本实用新型提供了一种ICU用紫外线消毒盒，包括盒体，其中，盒体上方有一个盒盖，盒体的四周立壁内侧设有紫外线消毒灯，盒体的外侧设置有与紫外线消毒灯连接的电源连接线。盒盖上设有提手。盒盖下侧还通过细绳连接有固定夹。盒体内的紫外线消毒灯并联连接。本实用新型突出优点是：结构简单，使用方便，在重症监护室ICU内，将平日使用的毛巾及时放置于本实用新型的ICU用紫外线消毒盒内，进行消毒处理，有效避免了毛巾内细菌病毒滋生，从而减少了病人交叉感染的危险，给医生和病人创造了良好的治疗环境。

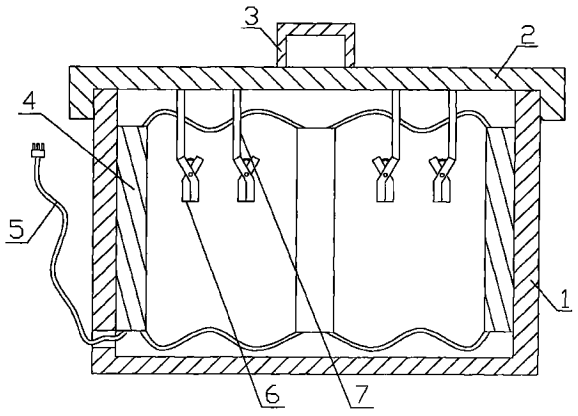

CN 202537991 U

1. 一种 ICU 用紫外线消毒盒，包括盒体，其特征在于，所述盒体上方有一个盒盖，所述盒体的四周立壁内侧设有紫外线消毒灯，所述盒体的外侧设置有与所述紫外线消毒灯连接的电源连接线。

2. 根据权利要求 1 所述的 ICU 用紫外线消毒盒，其特征在于，所述盒盖上设有提手。

3. 根据权利要求 1 或 2 所述的 ICU 用紫外线消毒盒，其特征在于，所述盒盖下侧还通过细绳连接有固定夹。

4. 根据权利要求 1 或 2 所述的 ICU 用紫外线消毒盒，其特征在于，所述盒体内的所述紫外线消毒灯并联连接。

5. 根据权利要求 3 所述的 ICU 用紫外线消毒盒，其特征在于，所述盒体内的所述紫外线消毒灯并联连接。

一种 ICU 用紫外线消毒盒

技术领域：

[0001] 本实用新型属于医疗卫生用具领域，特别涉及一种重症监护室内对毛巾消毒用的 ICU 用紫外线消毒盒。

背景技术：

[0002] 重症监护室 ICU 是将危重病人集中起来，在人力、物力和技术上给予最佳保障，以期得到良好的救治效果。在重症监护室内的病人往往是重症患者，其体质差，易感染，因此对重症监护室内的环境条件要求较高，需要经常对室内用品进行消毒。病人使用的毛巾作为常用的物品，常与医护人员或病人的皮肤接触，放置不当会造成毛巾上细菌病毒滋生，如不做好及时消毒清理，可能会对病人造成交叉感染，造成严重后果。

发明内容：

[0003] 本实用新型的目的在于克服现有技术中存在的缺点，提供了一种结构简单、使用方便，能及时对病人所用毛巾进行消毒的 ICU 用紫外线消毒盒。

[0004] 为了实现上述目的，本实用新型提供了一种 ICU 用紫外线消毒盒，包括盒体，其中，所述盒体上方有一个盒盖，所述盒体的四周立壁内侧设有紫外线消毒灯，所述盒体的外侧设置有与所述紫外线消毒灯连接的电源连接线。

[0005] 所述盒盖上设有提手。

[0006] 所述盒盖下侧还通过细绳连接有固定夹。

[0007] 所述盒体内的所述紫外线消毒灯并联连接。

[0008] 本实用新型突出优点是：结构简单，使用方便，在重症监护室 ICU 内，将平日使用的毛巾及时放置于本实用新型的 ICU 用紫外线消毒盒内，进行消毒处理，有效避免了毛巾内细菌病毒滋生，从而减少了病人交叉感染的危险，给医生和病人创造了良好的治疗环境；盒盖下侧还可以通过细绳连接有固定夹，使用时，将毛巾的一端用固定夹固定，使毛巾垂直悬挂在盒体内即可，利于毛巾整体能够充分接受紫外线消毒灯的照射，消毒更彻底、全面。

附图说明：

[0009] 图 1 为本实用新型实施例的结构图。

具体实施方式：

[0010] 本实用新型实施时设计主体结构包括盒体 1、盒盖 2、提手 3、紫外线消毒灯 4、电源连接线 5、固定夹 6 和细绳 7，其中，盒体 1 上方有一个盒盖 2，盒体 1 的四周立壁内侧设有紫外线消毒灯 4，盒体 1 的外侧设置有与紫外线消毒灯 4 连接的电源连接线 5；盒盖 2 上设有提手 3；盒盖 2 下侧还通过细绳 7 连接有固定夹 6；盒体 1 内的紫外线消毒灯 4 并联连接。

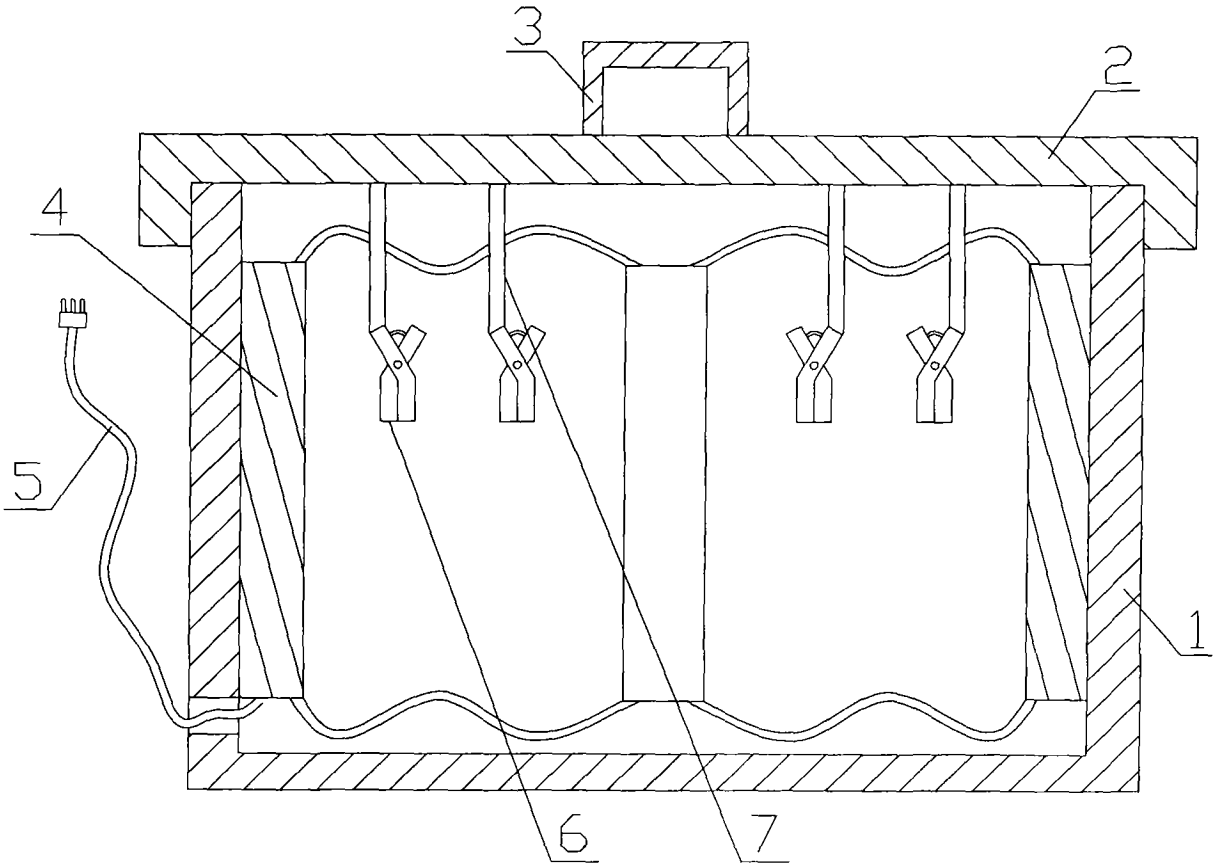

图 1