(19)中华人民共和国国家知识产权局

(12)实用新型专利

(10)授权公告号 CN 210637018 U
(45)授权公告日 2020.05.29

(21)申请号 201920362410.9

(22)申请日 2019.03.21

(73)专利权人 佛山市顺彩达帐篷制品有限公司
地址 528322 广东省佛山市顺德区勒流富安工业区28-1号

(72)发明人 周金财

(51)Int.Cl.
E06B 7/26(2006.01)
E06B 7/28(2006.01)
E06B 9/24(2006.01)

(ESM)同样的发明创造已同日申请发明专利

权利要求书1页 说明书3页 附图3页

(54)实用新型名称

一种调节臂头及伸缩篷

(57)摘要

本实用新型公开了一种调节臂头，涉及伸缩篷的调节结构，其包括臂头，所述臂头具有容放夹套的空腔，且空腔的顶部设有开口，开口处向外延伸且开口处设有通孔，臂头的开口处通过调节螺母和调节螺杆连接，夹套的外表面与臂头的空腔适配，夹套的内部设有容放管件的凹腔，本实用新型的有益效果是：可以实现任意角度的调节，而且调节过程方便简单，通过设计的齿牙结构，能有效防止松动的产生，另外其整体结构简单，成本较低，易安装。

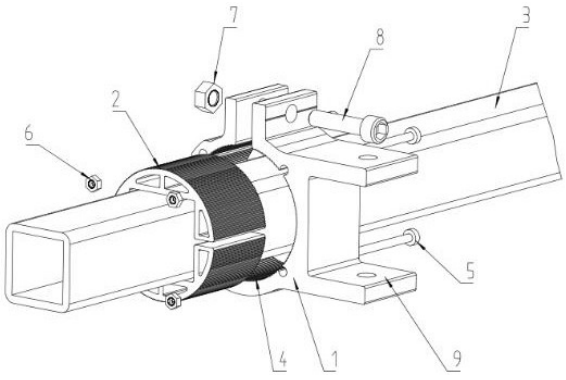

CN 210637018 U

1.一种调节臂头,包括臂头(1),其特征在于,所述臂头(1)具有容放夹套(2)的空腔,且空腔的顶部设有开口,开口处向外延伸且开口处设有通孔,臂头(1)的开口处通过调节螺母(7)和调节螺杆(8)连接,夹套(2)的外表面与臂头(1)的空腔适配,夹套(2)的内部设有容放管件(3)的凹腔。

2.根据权利要求1所述的一种调节臂头,其特征在于,所述夹套(2)的一侧设有开口槽。

3.根据权利要求1所述的一种调节臂头,其特征在于,所述夹套(2)与臂头(1)的配合面均设有齿牙(4)。

4.根据权利要求1或2或3所述的一种调节臂头,其特征在于,所述臂头(1)的轴向方向上设有用于安装定位螺杆(5)的通孔,定位螺杆(5)与定位螺母(6)相互配合,夹套(2)的端面分别与定位螺杆(5)的螺帽和定位螺母(6)的端面相抵。

5.根据权利要求4所述的一种调节臂头,其特征在于,所述臂头(1)上设有手臂安装位(9)。

6.一种伸缩篷,其特征在于,包括如权利要求1～5任一所述的调节臂头。

一种调节臂头及伸缩篷

技术领域

[0001] 本实用新型涉及一种伸缩篷调节装置，具体是一种调节臂头及伸缩篷。

背景技术

[0002] 随着人们住房条件的改善，城乡楼房建筑逐渐增多，若窗口无遮挡，飘向室内的雨水使窗口下物品被淋，夏天阳光照射室内，致室温急剧上升，上层纸屑、果壳难免入室，给居民带来烦恼，甚至引起邻里纠纷，因此，安装遮阳避雨的遮阳篷已极为重要。目前，安装在墙上的遮阳用品，主要分为固定式和伸缩式两大类。

[0003] 如附图4和5所示，现有伸缩篷的臂头的角度调节方式，其依靠改变螺栓的配合孔位来实现调节，不仅调节过程较为繁琐，另外，由于孔位的数量现象，只能进行固定角度的调节，而无法实现任意角度的调节。

实用新型内容

[0004] 本实用新型的目的在于提供一种调节臂头及伸缩篷，以解决上述背景技术中提出的问题。

[0005] 为实现上述目的，本实用新型提供如下技术方案：

[0006] 一种调节臂头，包括臂头，所述臂头具有容放夹套的空腔，且空腔的顶部设有开口，开口处向外延伸且开口处设有通孔，臂头的开口处通过调节螺母和调节螺杆连接，夹套的外表面与臂头的空腔适配，夹套的内部设有容放管件的凹腔。

[0007] 作为本实用新型进一步的方案：所述夹套的一侧设有开口槽。

[0008] 作为本实用新型再进一步的方案：所述夹套与臂头的配合面均设有齿牙。

[0009] 作为本实用新型再进一步的方案：所述臂头的轴向方向上设有用于安装定位螺杆的通孔，定位螺杆与定位螺母相互配合，夹套的端面分别与定位螺杆的螺帽和定位螺母的端面相抵。

[0010] 作为本实用新型再进一步的方案：所述臂头上设有手臂安装位。

[0011] 一种伸缩篷，其包括如上述所述的调节臂头。

[0012] 与现有技术相比，本实用新型的有益效果是：可以实现任意角度的调节，而且调节过程方便简单，通过设计的齿牙结构，能有效防止松动的产生，另外其整体结构简单，成本较低，易安装。

附图说明

[0013] 图1为一种调节臂头的结构示意图。

[0014] 图2为一种调节臂头的爆炸图。

[0015] 图3为一种调节臂头的侧视图。

[0016] 图4为背景技术中提及的现有伸缩篷的结构示意图。

[0017] 图5为背景技术中提及的现有臂头的结构示意图。

[0018] 图中：1-臂头、2-夹套、3-管件、4-齿牙、5-定位螺杆、6-定位螺母、7-调节螺母、8-调节螺杆、9-手臂安装位。

具体实施方式

[0019] 下面将结合本实用新型实施例中的附图，对本实用新型实施例中的技术方案进行清楚、完整地描述，显然，所描述的实施例仅仅是本实用新型一部分实施例，而不是全部的实施例。基于本实用新型中的实施例，本领域普通技术人员在没有做出创造性劳动前提下所获得的所有其他实施例，都属于本实用新型保护的范围。

[0020] 实施例1

[0021] 请参阅图1～3，本实用新型实施例中，一种调节臂头，包括臂头1，所述臂头1具有容放夹套2的空腔，且空腔的顶部设有开口，开口处向外延伸且开口处设有通孔，臂头1的开口处通过调节螺母7和调节螺杆8连接，实际上，从图可以看出，该臂头1实际上是一卡箍状结构，夹套2的外表面与臂头1的空腔适配，夹套2的内部设有容放管件3的凹腔，若管件3为方管，那么对应的凹腔也是方形的结构，夹套2可对管件3进行良好的夹持固定作用，拧松调节螺母7后，即可实现对管件3的角度进行调节，并且这个调节过程方便，同时能实现任意角度的调节。

[0022] 为了方便适应不同尺寸的管件3，所述夹套2的一侧设有开口槽，使得其在受到臂头1的挤压作用后，其凹腔大小更发生改变，便于更好的适应不同尺寸的管件3。

[0023] 进一步的来说，为了防止夹套2与臂头1的配合出现松动，所述夹套2与臂头1的配合面均设有齿牙4，或者说，夹套2与臂头1的配合面均为锯齿结构，能有效的防止松脱的现象发生。

[0024] 再进一步的来说，由于齿牙4能防止二者出现径向上的运动，但是无法防止其出现轴向上的错位，往往在管件3的角度调整完成后，需要重新调整夹套2与臂头1，较为不便，因此，所述臂头1的轴向方向上设有用于安装定位螺杆5的通孔，定位螺杆5与定位螺母6相互配合，夹套2的端面分别与定位螺杆5的螺帽和定位螺母6的端面相抵，只要定位螺杆5与定位螺母6不产生松动，那么夹套2与臂头1的端面即可保证相对齐的状态，无需要手动调整。

[0025] 另外，为了便于臂头1的安装，所述臂头1上设有手臂安装位9，便于实现和外部机构的连接。

[0026] 实施例2

[0027] 本实用新型实施例还提出了一种伸缩篷，其包括如上述实施例所述的调节臂头，因而其也具有角度调节方便、简单的优点。

[0028] 对于本领域技术人员而言，显然本实用新型不限于上述示范性实施例的细节，而且在不背离本实用新型的精神或基本特征的情况下，能够以其他的具体形式实现本实用新型。因此，无论从哪一点来看，均应将实施例看作是示范性的，而且是非限制性的，本实用新型的范围由所附权利要求而不是上述说明限定，因此旨在将落在权利要求的等同要件的含义和范围内的所有变化囊括在本实用新型内。不应将权利要求中的任何附图标记视为限制所涉及的权利要求。

[0029] 此外，应当理解，虽然本说明书按照实施方式加以描述，但并非每个实施方式仅包含一个独立的技术方案，说明书的这种叙述方式仅仅是为清楚起见，本领域技术人员应当

将说明书作为一个整体,各实施例中的技术方案也可以经适当组合,形成本领域技术人员可以理解的其他实施方式。

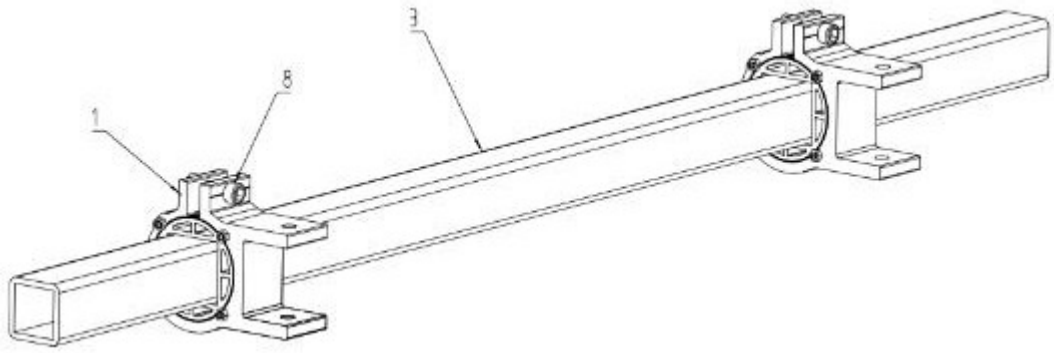

图1

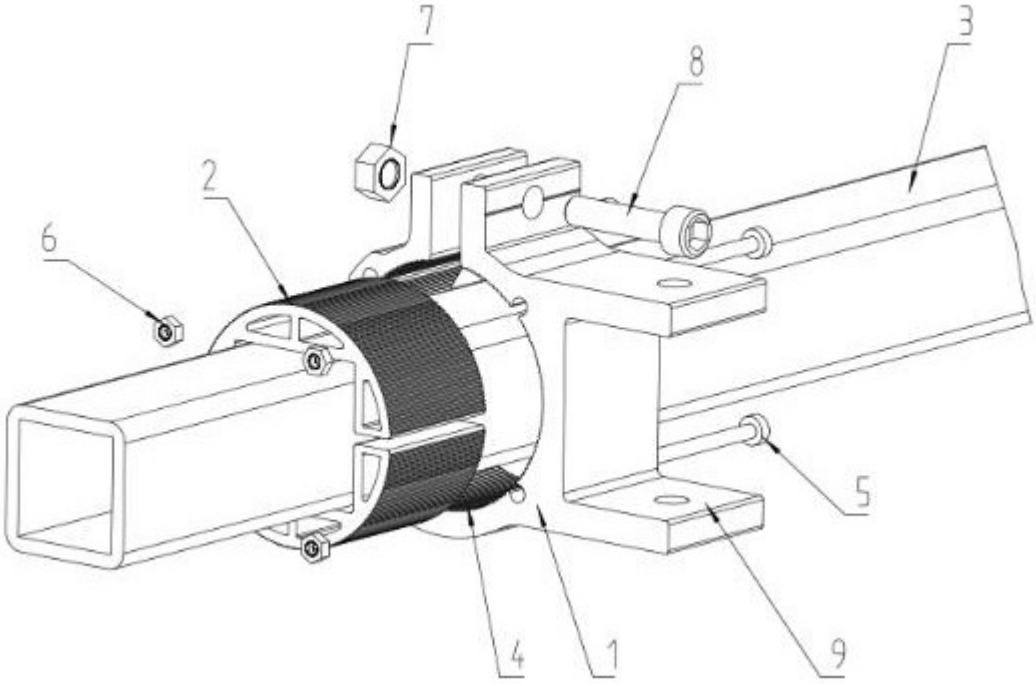

图2

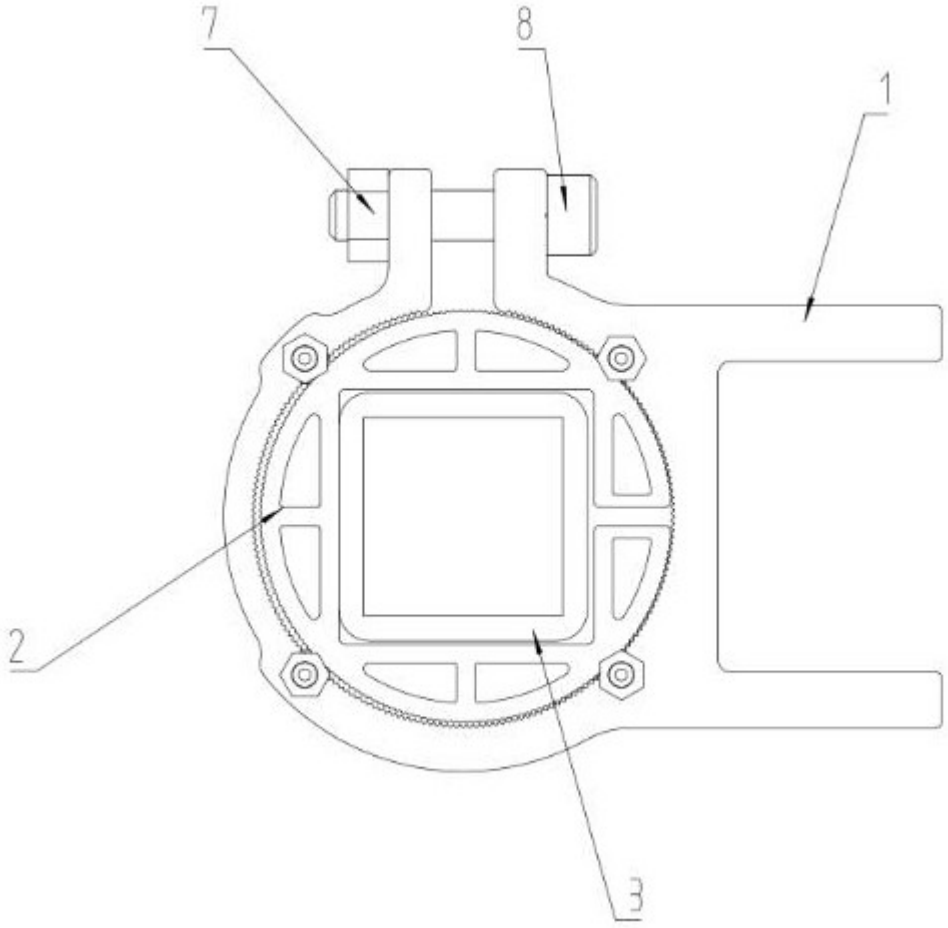

图3

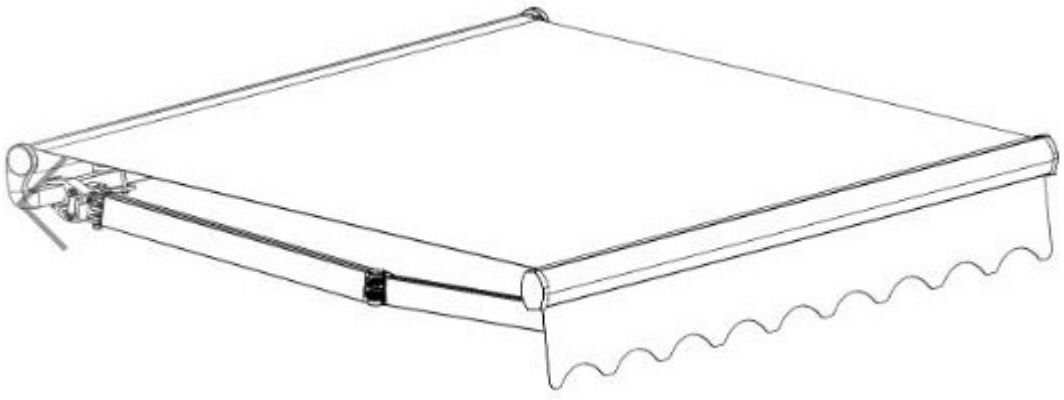

图4

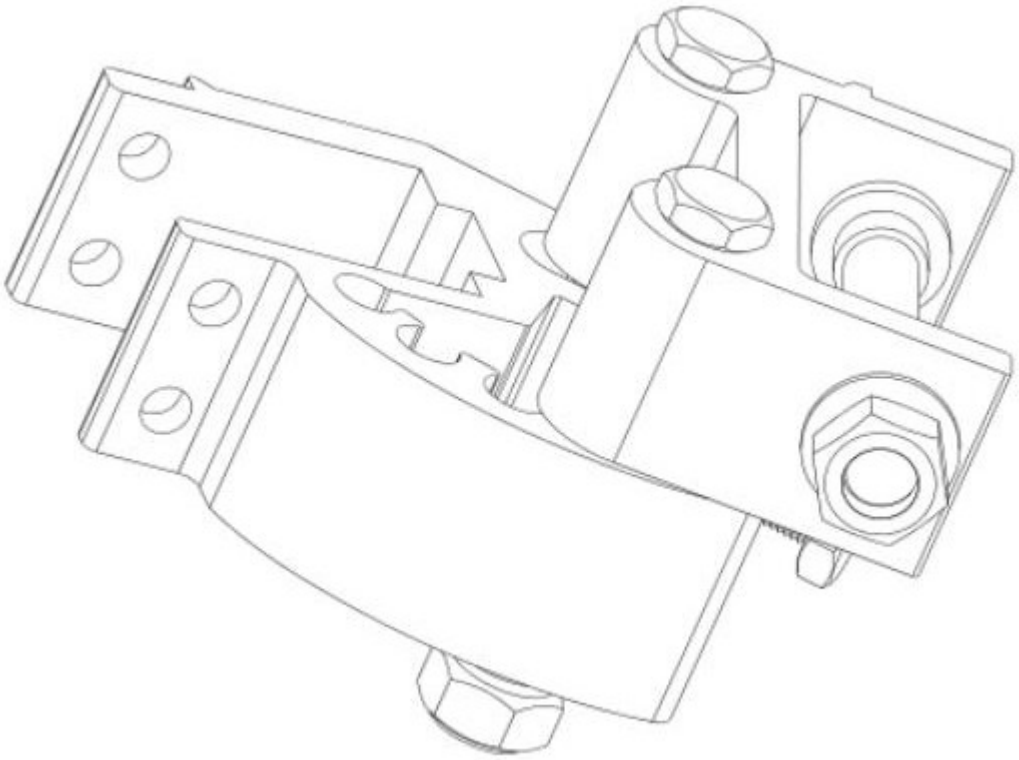

图5