(19)中华人民共和国国家知识产权局

(12)实用新型专利

(10)授权公告号 CN 203618964 U
(45)授权公告日 2014.06.04

(21)申请号 201320743348.0

(22)申请日 2013.11.20

(73)专利权人 西安堡垒新能源科技有限责任公司

地址 710065 陕西省西安市高新区科技二路67号清华科技园(陕西)二层219室

(72)发明人 葛彩云

(51)Int.Cl.

A45C 15/00(2006.01)

(ESM)同样的发明创造已同日申请发明专利

权利要求书1页 说明书2页 附图1页

(54)实用新型名称

一种带座椅的多功能旅行箱

(57)摘要

本实用新型公开了一种带座椅的多功能旅行箱，包括箱体、箱盖、座椅，所述座椅位于所述箱盖上，所述箱盖上与所述箱体通过拉链连接，所述拉链口设有与所述箱体匹配的防尘布，所述箱体上设有拉杆，所述箱体下部设有滚轮。本实用新型设计合理，使用者可以坐在旅行箱的座椅上休息，打发时间，且设有防尘布，在不使用旅行箱时可以有效防止落灰。

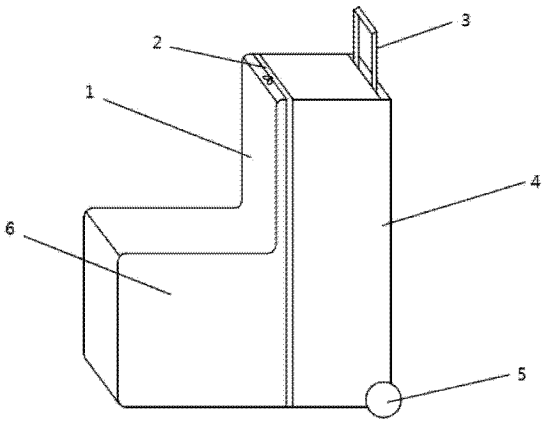

CN 203618964 U

1. 一种带座椅的多功能旅行箱，其特征在于：包括箱体（4）、箱盖（1）、座椅（6），所述座椅（6）位于所述箱盖（1）上，所述箱盖（1）上与所述箱体（4）通过拉链（2）连接，所述拉链（2）口设有与所述箱体（4）匹配的防尘布，所述箱体（4）上设有拉杆（3），所述箱体（4）下部设有滚轮（5）。

2. 如权利要求 1 所述的一种带座椅的多功能旅行箱，其特征在于：所述座椅（6）高于所述箱盖（1）20cm-40cm。

3. 如权利要求 1 所述的一种带座椅的多功能旅行箱，其特征在于：所述箱体（4）表层采用防水材料制备。

4. 如权利要求 1 所述的一种带座椅的多功能旅行箱，其特征在于：所述滚轮（5）为万向轮。

一种带座椅的多功能旅行箱

技术领域

[0001] 本实用新型涉及生活用品的技术领域，尤其涉及一种带座椅的多功能旅行箱。

背景技术

[0002] 旅行箱是箱包中的一类。它包括有箱包体、伸缩拉杆和箱包底轮，因其使用方便而受到广泛使用。旅行箱有着漫长的历史。从仅供容纳衣物的木箱、大皮箱，到如今形态各异的便携式手提箱、拉杆箱，人们手中的旅行箱在不断演进。旅行箱是外出经常用到的一件物品，现有的旅行箱大多只是具备携带存储物品的功能，却不能在使用者劳累的时候提供一个休息的位置。

实用新型内容

[0003] 本实用新型提供了一种带座椅的多功能旅行箱，用以解决现有技术中发现的问题。

[0004] 本实用新型是通过下述技术方案来解决上述技术问题的：

[0005] 一种带座椅的多功能旅行箱，包括箱体、箱盖、座椅，所述座椅位于所述箱盖上，所述箱盖上与所述箱体通过拉链连接，所述拉链口设有与所述箱体匹配的防尘布，所述箱体上设有拉杆，所述箱体下部设有滚轮。

[0006] 所述座椅高于所述箱盖 20cm-40cm。

[0007] 所述箱体表层采用防水材料制备。

[0008] 所述滚轮为万向轮。

[0009] 与现有技术相比，本实用新型一种带座椅的多功能旅行箱的有益效果在于：本实用新型设计合理，使用者可以坐在旅行箱的座椅上休息，打发时间，且设有防尘布，在不使用旅行箱时可以有效防止落灰。

[0010] 上述说明仅是本实用新型技术方案的概述，为了能够更清楚了解本实用新型的技术手段，而可依照说明书的内容予以实施，并且为了让本实用新型的上述和其他目的、特征和优点能够更明显易懂，以下特举较佳实施例，详细说明如下。

附图说明

[0011] 图 1 为本实用新型的结构示意图。

[0012] 其中，1、箱盖，2、拉链，3、拉杆，4、箱体，5、滚轮，6、座椅。

具体实施方式

[0013] 下面结合附图和具体实施例，对本实用新型的技术方案进行清楚、完整地描述，显然，所描述的实施例仅仅是本实用新型一部分实施例，而不是全部的实施例。

[0014] 如图 1 所示，一种带座椅的多功能旅行箱，包括箱体 4、箱盖 1、座椅 6，所述座椅 6 位于所述箱盖 1 上，所述箱盖 1 上与所述箱体 4 通过拉链 2 连接，所述拉链 2 口设有与所述

箱体 4 匹配的防尘布，所述箱体 4 上设有拉杆 3，所述箱体 4 下部设有滚轮 5。

[0015] 所述座椅 6 高于所述箱盖 120cm-40cm。

[0016] 所述箱体 4 表层采用防水材料制备。

[0017] 所述滚轮 5 为万向轮。

[0018] 从上述实施例可显而易见看出本实用新型的有益效果：本实用新型设计合理，使用者可以坐在旅行箱的座椅 6 上休息，打发时间，且设有防尘布，在不使用旅行箱时可以有效防止落灰。

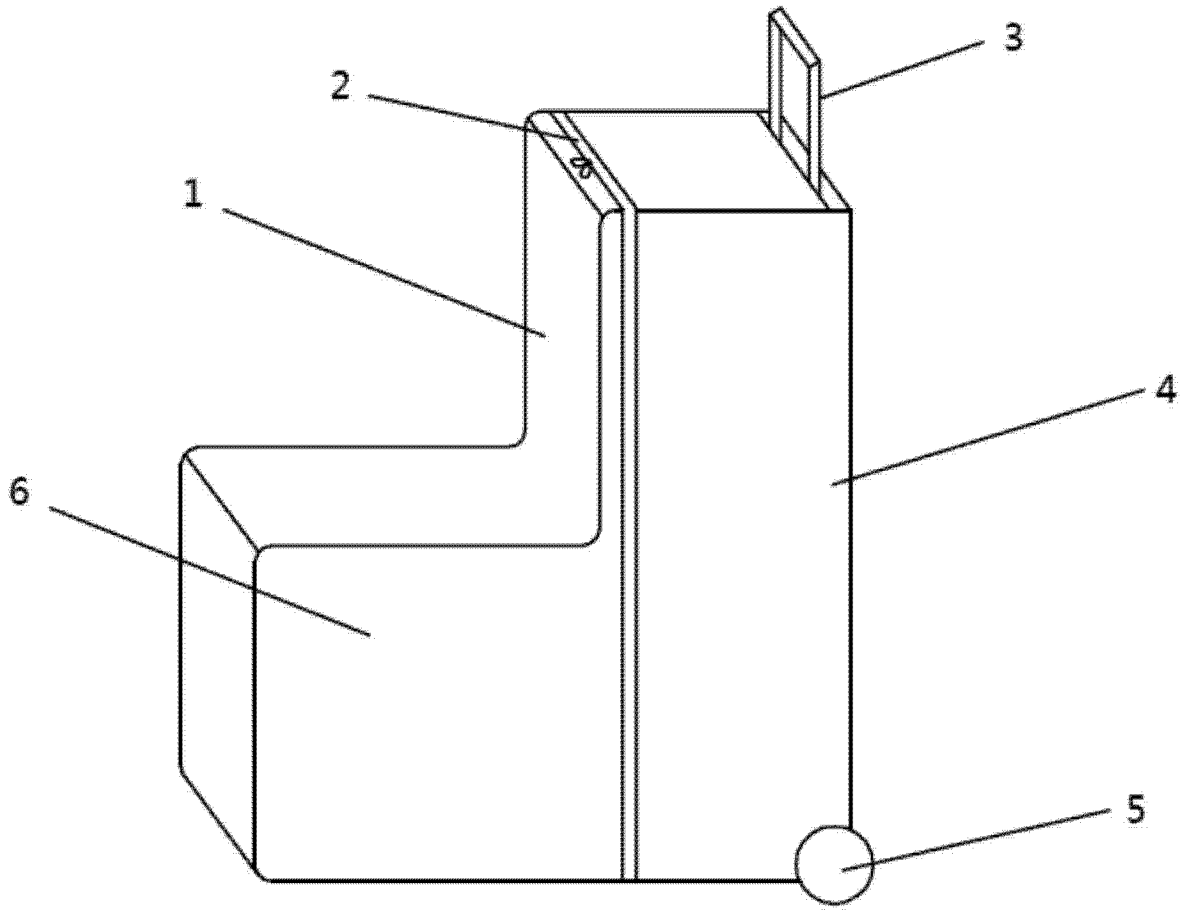

图 1