(19)中华人民共和国国家知识产权局

(12)实用新型专利

(10)授权公告号 CN 201571945 U
(45)授权公告日 2010.09.08

(21)申请号 200920290515.4

(22)申请日 2009.12.17

(73)专利权人 侯圣春
地址 272500 山东省济宁市汶上县汶上镇小楼村银星路北段 239 号

(72)发明人 侯圣春

(51)Int.Cl.
*A47J 27/21*(2006.01)
*A47J 41/02*(2006.01)

权利要求书 1 页 说明书 1 页 附图 1 页

(54)实用新型名称

可保温的电热壶

(57)摘要

一种节约电能的可保温的电热壶，包括壶身，壶身一侧连通有壶嘴，壶身上面盖有壶盖，壶身外面安装有提柄，壶身内部连接有电加热器，壶身为双层结构，中间为中空，壶嘴也为双层结构，中间为中空。由于本实用新型的壶身和壶嘴是中空的双层结构，因此具有保温功能，使本实用新型在将水烧开后还能作为暖瓶来使用，每次饮用时无需再次加热，节约电能。

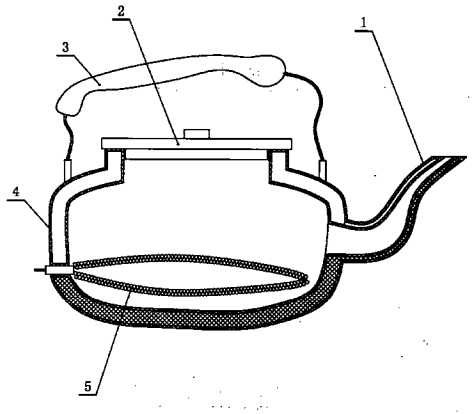


CN 201571945 U

1. 一种可保温的电热壶，包括壶身 (4)，壶身 (4) 一侧连通有壶嘴 (1)，壶身 (4) 上面盖有壶盖 (2)，壶身 (4) 外面安装有提柄 (3)，壶身 (4) 内部连接有电加热器 (5)，其特征是：壶身 (4) 为双层结构，中间为中空，壶嘴 (1) 也为双层结构，中间为中空。

# 可保温的电热壶

## 技术领域

[0001] 本实用新型涉及一种电热壶，尤其涉及一种可保温的电热壶。

## 背景技术

[0002] 目前有些公共场所使用的电热壶将水烧开后惹不及时喝净，壶内的水会逐渐变凉，喝时还需要再次加热，浪费电能。

## 发明内容

[0003] 本实用新型的目的是提供一种节约电能的可保温的电热壶。

[0004] 为实现上述目的，本实用新型采用的技术方案为：

[0005] 一种可保温的电热壶，包括壶身，壶身一侧连通有壶嘴，壶身上面盖有壶盖，壶身外面安装有提柄，壶身内部连接有电加热器，其特征是：壶身为双层结构，中间为中空，壶嘴也为双层结构，中间为中空。

[0006] 由于本实用新型的壶身和壶嘴是中空的双层结构，因此具有保温功能，使本实用新型在将水烧开后还能作为暖瓶来使用，每次饮用时无需再次加热，节约电能。

## 附图说明

[0007] 图 1 是本实用新型的结构示意图。

[0008] 附图中：

[0009] 1、壶嘴 2、壶盖 3、提柄 4、壶身 5、电加热器

## 具体实施方式

[0010] 下面结合附图和具体实施例对本实用新型作进一步描述：

[0011] 一种可保温的电热壶，如图 1 所示，包括壶身 4，壶身 4 一侧连通有壶嘴 1，壶身 4 上面盖有壶盖 2，壶身 4 外面安装有提柄 3，壶身 4 内部连接有电加热器 5，壶身 4 为双层结构，中间为中空，壶嘴 1 也为双层结构，中间为中空。

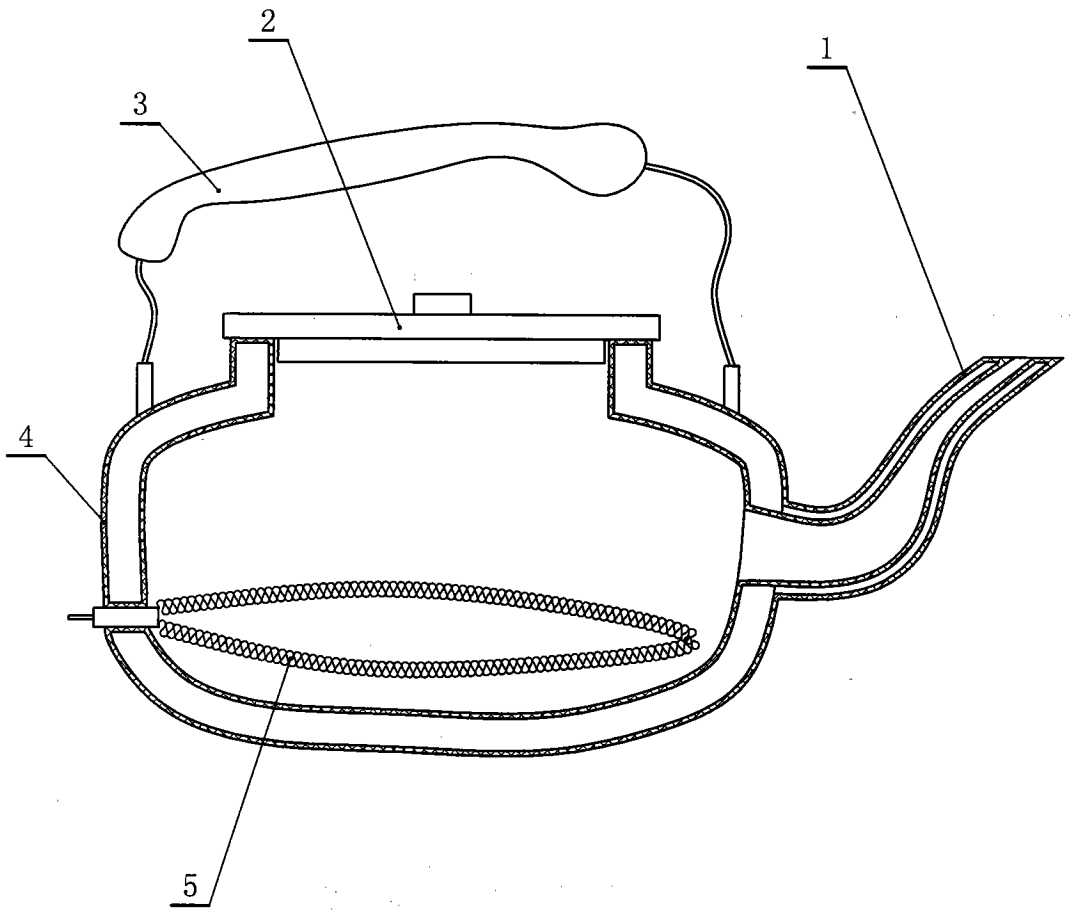


图 1