(19)中华人民共和国国家知识产权局

(12)实用新型专利

(10)授权公告号 CN 211827757 U
(45)授权公告日 2020.10.30

(21)申请号 202020969932.8

(22)申请日 2020.06.01

(73)专利权人 榆林学院
地址 719000 陕西省榆林市文化北路2号

(72)发明人 胡欢欢

(74)专利代理机构 西安合创非凡知识产权代理事务所(普通合伙) 61248
代理人 居延娟

(51)Int.Cl.
G09B 19/00(2006.01)

权利要求书1页 说明书3页 附图1页

(54)实用新型名称

一种经济管理用教学展板

(57)摘要

本实用新型公开了一种经济管理用教学展板，包括第一教学展示板、第二教学展示板、第三教学展示板和第四教学展示板，所述第一教学展示板、第二教学展示板、第三教学展示板和第四教学展示板均安装在教学板固定框上，所述教学板固定框的底端中部安装有电动伸缩杆，所述电动伸缩杆的底部安装有底座，所述底座的内部安装有蓄电池，所述蓄电池的一侧安装有电机，所述电机的顶部安装有齿轮箱，该教学展示板采用四块展示板相互连接构成一个大的展示板，可以实现快速展开，可以实现快速收纳，在遇到强风的时候，可以快速形成棱柱型，可以阻挡强风，防止倾倒，而且能调节展示板的高矮度，便于教学使用。

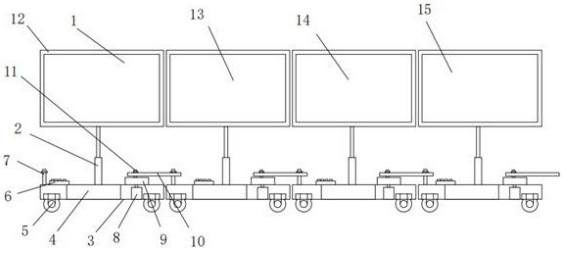

CN 211827757 U

1.一种经济管理用教学展板，包括第一教学展示板(1)、第二教学展示板(13)、第三教学展示板(14)和第四教学展示板(15)，其特征在于：所述第一教学展示板(1)、第二教学展示板(13)、第三教学展示板(14)和第四教学展示板(15)均安装在教学板固定框(12)上，所述教学板固定框(12)的底端中部安装有电动伸缩杆(2)，所述电动伸缩杆(2)的底部安装有底座(3)，所述底座(3)的内部安装有蓄电池(4)，所述蓄电池(4)的一侧安装有电机(8)，所述电机(8)的顶部安装有齿轮箱(9)，所述齿轮箱(9)的顶部安装有旋转轴(11)，所述旋转轴(11)上焊接有连接板(10)，所述底座(3)的底部安装有万向滚轮(5)，所述底座(3)的顶部另一侧安装有连接杆(7)，所述连接杆(7)的一侧安装有电源按钮(6)。

2.根据权利要求1所述的一种经济管理用教学展板，其特征在于：所述第一教学展示板(1)、第二教学展示板(13)、第三教学展示板(14)和第四教学展示板(15)均通过螺栓安装在教学板固定框(12)内。

3.根据权利要求1所述的一种经济管理用教学展板，其特征在于：所述电动伸缩杆(2)通过螺栓安装在底座(3)的顶部上，所述教学板固定框(12)通过螺栓安装在电动伸缩杆(2)的顶部上。

4.根据权利要求1所述的一种经济管理用教学展板，其特征在于：所述电机(8)和齿轮箱(9)均通过螺栓安装在底座(3)内，所述电机(8)的转轴与齿轮箱(9)内的齿轮固定相连，所述旋转轴(11)与齿轮箱(9)内的齿轮焊接相连。

5.根据权利要求1所述的一种经济管理用教学展板，其特征在于：所述连接板(10)与连接杆(7)通过螺帽固定相连，所述第一教学展示板(1)、第二教学展示板(13)、第三教学展示板(14)和第四教学展示板(15)均通过连接板(10)进行首尾相连。

6.根据权利要求1所述的一种经济管理用教学展板，其特征在于：所述蓄电池(4)与电源按钮(6)电性连接，所述电源按钮(6)分别与电机(8)和电动伸缩杆(2)电性连接。

一种经济管理用教学展板

技术领域

[0001] 本实用新型涉及教学展板领域，具体为一种经济管理用教学展板。

背景技术

[0002] 在经济管理学教学的时候需要采用教学展板进行教学，现有的教学展板功能单一，灵活性差，是一个很长很大的展示板，不仅不方便移动，而且携带十分困难，不能自动调节高矮度，不能实现快速收纳，而且在户外遇到强风的时候，不能起到稳定的作用。

发明内容

[0003] 本实用新型的目的是针对现有技术的缺陷，提供一种经济管理用教学展板，以解决上述背景技术提出的问题。

[0004] 为实现上述目的，本实用新型提供如下技术方案：一种经济管理用教学展板，包括第一教学展示板、第二教学展示板、第三教学展示板和第四教学展示板，所述第一教学展示板、第二教学展示板、第三教学展示板和第四教学展示板均安装在教学板固定框上，所述教学板固定框的底端中部安装有电动伸缩杆，所述电动伸缩杆的底部安装有底座，所述底座的内部安装有蓄电池，所述蓄电池的一侧安装有电机，所述电机的顶部安装有齿轮箱，所述齿轮箱的顶部安装有旋转轴，所述旋转轴上焊接有连接板，所述底座的底部安装有万向滚轮，所述底座的顶部另一侧安装有连接杆，所述连接杆的一侧安装有电源按钮。

[0005] 作为本实用新型的一种优选技术方案，所述第一教学展示板、第二教学展示板、第三教学展示板和第四教学展示板均通过螺栓安装在教学板固定框内。

[0006] 作为本实用新型的一种优选技术方案，所述电动伸缩杆通过螺栓安装在底座的顶部上，所述教学板固定框通过螺栓安装在电动伸缩杆的顶部上。

[0007] 作为本实用新型的一种优选技术方案，所述电机和齿轮箱均通过螺栓安装在底座内，所述电机的转轴与齿轮箱内的齿轮固定相连，所述旋转轴与齿轮箱内的齿轮焊接相连。

[0008] 作为本实用新型的一种优选技术方案，所述连接板与连接杆通过螺帽固定相连，所述第一教学展示板、第二教学展示板、第三教学展示板和第四教学展示板均通过连接板进行首尾相连。

[0009] 作为本实用新型的一种优选技术方案，所述蓄电池与电源按钮电性连接，所述电源按钮分别与电机和电动伸缩杆电性连接。

[0010] 本实用新型的有益效果是：该教学展示板采用四块展示板相互连接构成一个大的展示板，可以实现快速展开，可以实现快速收纳，在遇到强风的时候，可以快速形成棱柱型，可以阻挡强风，防止倾倒，而且能调节展示板的高矮度，便于教学使用。

附图说明

[0011] 图1为本实用新型的结构示意图。

[0012] 图中：1、第一教学展示板，2、电动伸缩杆，3、底座，4、蓄电池，5、万向滚轮，6、电源

按钮，7、连接杆，8、电机，9、齿轮箱，10、连接板，11、旋转轴，12、教学板固定框，13、第二教学展示板，14、第三教学展示板，15、第四教学展示板。

具体实施方式

[0013] 下面结合附图对本实用新型的较佳实施例进行详细阐述，以使本实用新型的优点和特征能更易被本领域人员理解，从而对本实用新型的保护范围做出更为清楚明确的界定。

[0014] 实施例：请参阅图1，本实用新型提供一种技术方案：一种经济管理用教学展板，包括第一教学展示板1、第二教学展示板13、第三教学展示板14和第四教学展示板15，第一教学展示板1、第二教学展示板13、第三教学展示板14和第四教学展示板15均安装在教学板固定框12上，教学板固定框12的底端中部安装有电动伸缩杆2，电动伸缩杆2的底部安装有底座3，底座3的内部安装有蓄电池4，蓄电池4的一侧安装有电机8，电机8的顶部安装有齿轮箱9，齿轮箱9的顶部安装有旋转轴11，旋转轴11上焊接有连接板10，底座3的底部安装有万向滚轮5，底座3的顶部另一侧安装有连接杆7，连接杆7的一侧安装有电源按钮6。

[0015] 第一教学展示板1、第二教学展示板13、第三教学展示板14和第四教学展示板15均通过螺栓安装在教学板固定框12内。

[0016] 电动伸缩杆2通过螺栓安装在底座3的顶部上，教学板固定框12通过螺栓安装在电动伸缩杆2的顶部上。

[0017] 电机8和齿轮箱9均通过螺栓安装在底座3内，电机8的转轴与齿轮箱9内的齿轮固定相连，旋转轴11与齿轮箱9内的齿轮焊接相连。

[0018] 连接板10与连接杆7通过螺帽固定相连，第一教学展示板1、第二教学展示板13、第三教学展示板14和第四教学展示板15均通过连接板10进行首尾相连。

[0019] 蓄电池4与电源按钮6电性连接，电源按钮6分别与电机8和电动伸缩杆2电性连接。

[0020] 工作原理：一种经济管理用教学展板，包括第一教学展示板1、电动伸缩杆2、底座3、蓄电池4、万向滚轮5、电源按钮6、连接杆7、电机8、齿轮箱9、连接板10、旋转轴11、教学板固定框12、第二教学展示板13、第三教学展示板14和第四教学展示板15，使用的时候，通过底座3顶部的电源按钮6开启电机8的电源，利用电机8制动带动齿轮箱9内的齿轮转动，从而带动旋转轴11旋转，从而带动连接板10转动，从而带动第二教学展示板13从第一教学展示板1上展开，然后再通过第二教学展示板13上的电机8制动，从而将第三教学展示板14和第四教学展示板15展开，再利用第三教学展示板14上的电机8制动，从而让第四教学展示板15展开，从而让第一教学展示板1、第二教学展示板13、第三教学展示板14和第四教学展示板15，形成一个平面，还可以让第一教学展示板1、第二教学展示板13、第三教学展示板14和第四教学展示板15形成一个棱柱形，可以阻挡强风吹倒，还可以通过电动伸缩杆2制动从而将展示板升高到合适的高矮度。

[0021] 该教学展示板采用四块展示板相互连接构成一个大的展示板，可以实现快速展开，可以实现快速收纳，在遇到强风的时候，可以快速形成棱柱型，可以阻挡强风，防止倾倒，而且能调节展示板的高矮度，便于教学使用。

[0022] 上实施例仅表达了本实用新型的几种实施方式，其描述较为具体和详细，但并不能因此而理解为对实用新型专利范围的限制。应当指出的是，对于本领域的普通技术人员

来说,在不脱离本实用新型构思的前提下,还可以做出若干变形和改进,这些都属于本实用新型的保护范围。

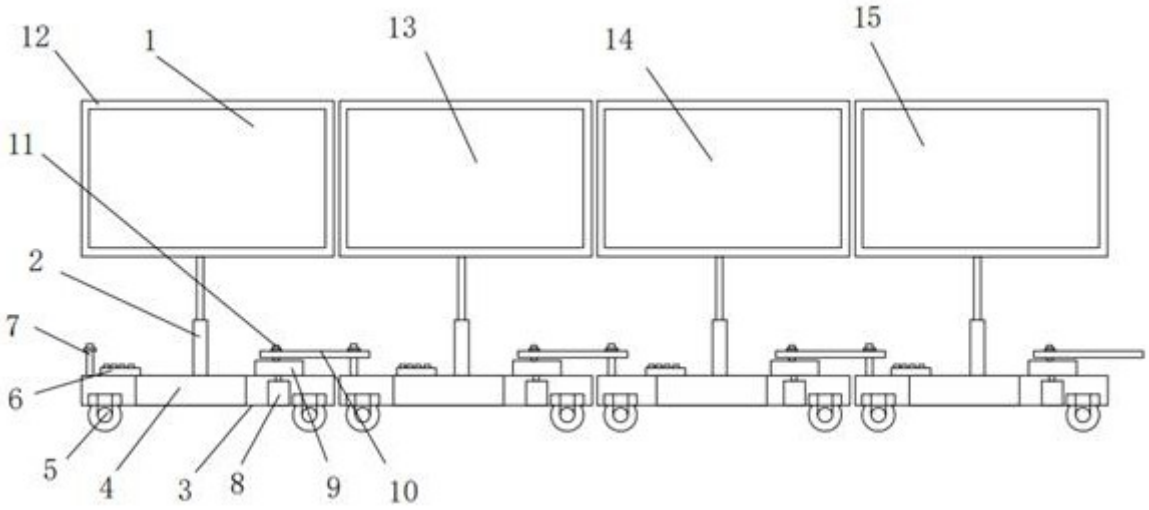

图1