(19)中华人民共和国国家知识产权局

(12)实用新型专利

(10)授权公告号 CN 207075770 U
(45)授权公告日 2018.03.09

(21)申请号 201720241734.8

(22)申请日 2017.03.06

(73)专利权人 孙小波
地址 063000 河北省唐山市路北区兴盛大成A4-404

(72)发明人 孙小波

(51)Int.Cl.
A47C 7/46(2006.01)
A47C 7/38(2006.01)
A47C 7/50(2006.01)
A47C 7/54(2006.01)

权利要求书1页 说明书2页 附图3页

(54)实用新型名称

一种保健座椅

(57)摘要

一种保健座椅，除了具有市场上常见座椅必备功能之外，还可以在上边进行身体多个部位的肌肉和关节活动，强健腰部、颈部、上肢和下肢，对腰椎、颈椎、肩周等处起到保健和舒缓病痛作用。保健座椅外形近似老板椅，具备椅子的基本功能，其独有可活动的头枕、靠背、扶手以及脚踏机构。头枕和靠背在受力时可后仰，并在受力减小时回弹原位；靠背装有多组柔性托辊，对背部起到按摩作用；座椅的扶手在持续受力时可以随之摆动，可锻炼手臂和肩部；座椅下部设有脚踏机构，平常折叠隐藏，如将脚踏机构展开，双脚与下肢可以进行曲蹬。适用于长时间坐姿工作的人群以及活动不便的人们作为工作用椅和生活用椅。

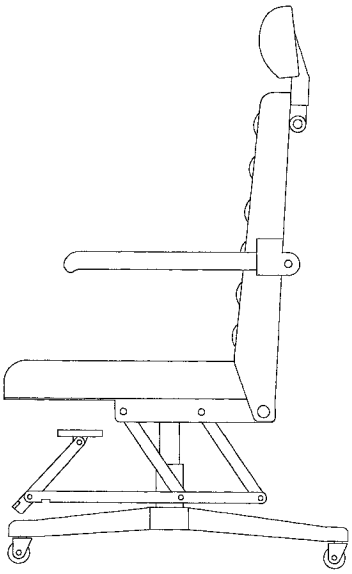

CN 207075770 U

1.一种保健座椅，主要由头枕、靠背、扶手、座板、坐垫、座椅脚架、脚踏机构、多组铰链结构和扭簧构成，其特征是：头枕通过头枕套板与靠背铰接，靠背与座板铰接，扶手与靠背铰接，脚踏机构铰接在坐板的下面，在上述铰链结构的铰链轴上装配扭簧。

2.根据权利要求1所述的保健座椅，其特征是：在靠背上安装多组托辊，托辊外层包覆柔性材质。

3.根据权利要求1所述的保健座椅，其特征是：在扶手与靠背相邻处设置扶手的限位板，限位板固联在靠背侧板上。

4.根据权利要求1所述的保健座椅，其特征是：脚踏机构由脚踏板、折叠结构的主、副支承梁和双摇臂铰接组成。

一种保健座椅

技术领域

[0001] 本实用新型涉及一种保健座椅，除了具有一般座椅的功能外，还可以在上边进行肢体活动，如：腰椎、颈椎、上肢和下肢，起到对腰椎、颈椎和肩周等关节部位的保健作用。

背景技术

[0002] 目前，市场上销售以及人们普遍使用的椅子，诸如办公椅、老板椅、沙发椅，都是只能满足人们坐在上边，背靠椅背，或者将椅背放倒一定角度，将身体后仰或半躺。许多长时间坐在椅子上工作者，腰部会产生疲乏，其次是肩、颈和腿部，久之普遍造成了腰椎和颈椎的变形和病痛。

发明内容

[0003] 为了克服目前椅子的不足之处，本实用新型提供了一种除了具有市场上常用椅子必备的优良功能之外，还可以在上边活动腰部、颈部、上肢和下肢的保健型座椅。

[0004] 座椅的靠背在坐在上边的人用力向后靠时可以向后摆动，放松时向前回复，如此往复以活动腰椎和背部肌肉；靠背上部的头枕可在人的头颈向后用力压靠时向后摆动，放松则向前复原，可使颈椎和颈部肌肉得到活动和锻炼；椅子的扶手可以用力向上扳动，放松后则回到原位，以活动手臂和肩部肌肉；椅子的下面装有可收放的脚踏机构，展开上面的脚踏板，双脚向前用力踩蹬，脚踏板向前移动，腿部放松时，脚踏板可回弹至原位，如此往复使下肢和腰部肌肉得到活动。

[0005] 本实用新型解决其技术问题所采用的技术方案是：

[0006] 通过一组含有扭簧的铰链结构将靠背的下部与座板铰接，靠背在不受外力时，在扭簧的作用下与座板与座垫紧靠，在被人用力向后靠压时，以铰链为轴向后摆动，受力减小时，在扭簧的作用力下靠背回弹，回至原位。固定头枕的头枕套板通过含有扭簧的铰链结构与靠背的上部铰接，在扭簧的作用力下，头枕套板向前倚靠在靠背后面；当头颈向后压靠头枕时，头枕可向后倾斜，后压力减小时，头枕在扭簧的作用下向前回摆。两个扶手的后端通过含有扭簧的铰链结构与靠背的中部铰接，在靠背的侧板固定限位板，使扶手上下活动范围得以限定；当手握扶手前部向上用力时，扶手可向上抬起，放松时扶手则落下。座板底部通过双摇臂与一组折叠的脚踏板支承梁铰接，在上部铰链加装扭簧，摇臂在扭簧的作用力下，处于向后倾斜状态；当与支撑梁前端铰接的脚踏板被向前踩踏与松开时，脚踏板与支承梁则向前移动和回移。在靠背上装有多组外包柔性材质的托辊，在向后压动靠背时可随之滚动。

[0007] 本实用新型的有益效果是：座椅的基本功能不变，人们可以在工作之余或工作的间暇，无需离开座椅，随时可以活动腰肌与腰椎、颈部肌肉与颈椎、上肢与肩部肌肉、下肢关节与下肢肌肉，防止或缓解腰痛、腰肌劳损、腰椎颈椎疾病、颈肩疼痛等。

附图说明

[0008] 下面结合附图和实施例对本实用新型进行详细说明。

[0009] 图1、图2和图3分别为本实用新型的主视图、右视图和左视图。

[0010] 图中：1.头枕、2.头枕套板、3.靠背侧板、4.限位板、5.双摇臂、6.主支承梁、7.副支承梁、8.脚踏板、9.下支承板、10.座板、11.座垫、12.扶手、13.头枕扭簧、14.头枕铰链板、15.头枕铰链轴、16.后背板、17.后封板、18.扶手扭簧、19.扶手铰链轴、20.靠背铰链轴、21.靠背扭簧、22.托辊、23.摇臂铰链板、24.摇臂扭簧、25.摇臂铰链轴、26.座椅脚架

具体实施方式

[0011] 头枕(1)固定在头枕套板(2)上，头枕套板(2)固联头枕铰链轴(15)，与头枕铰链板(14)铰接，头枕扭簧(13)一端连接头枕铰链轴(15)，一端连接头枕铰链板(14)，头枕铰链板(14)固联在后背板(16)上，后背板(16)的两端与靠背侧板(3)固联。头枕(1)和头枕套板(2)在头枕扭簧(13)的扭力作用下向前倚靠后背板(16)，头枕套板(2)为套装的两部分组成，可以伸缩以调整头枕(1)的高度。当头颈向后用力压靠头枕(1)时，头枕(1)后摆，头枕扭簧(13)被扭紧，头颈松弛时，头枕(1)在头枕扭簧(13)的作用力下前摆，恢复原位。

[0012] 靠背侧板(3)下部通过与其固联的靠背铰链轴(20)与下支承板(9)铰接，靠背扭簧(21)一端固联靠背铰链轴(20)，一端固联下支承板(9)，下支承板(9)与座板(10)固联；靠背侧板(3)上装有多组外部包附柔性材质的托辊(22)；靠背侧板(3)后面固定后封板(17)。靠背扭簧(21)通过靠背铰链轴(20)施加靠背侧板(3)向前的扭力，使得后封板(17)紧贴于座垫(11)；当人坐在座垫(11)上用力后仰时，后背压迫托辊(22)带动靠背侧板(3)后倾，靠背扭簧(21)扭紧，当后背放松时，背侧板(3)在靠背扭簧(21)作用力下恢复原位。

[0013] 扶手(12)通过与其固联的扶手铰链轴(19)与靠背侧板(3)和限位板(4)铰接，扶手扭簧(18)一端固联扶手铰链轴(19)，一端固联靠背侧板(3)，限位板(4)固联在靠背侧板(3)上。扶手扭簧(18)通过扶手铰链轴(19)施于扶手(12)向下的扭力，限位板(4)使扶手(12)止于水平位置；当手握扶手(12)，用力向上扳时，扶手(12)上摆，扶手扭簧(18)被扭紧，用力减小时，扶手(12)则回复原位。

[0014] 脚踏板(8)与副支承梁(7)铰接，副支承梁(7)与主支承梁(6)铰接，在副支承梁(6)下端有一朝向主支承梁(7)的挡块，使副支承梁(7)放平后，与主支承梁(6)不再发生相对位移；主支承梁(6)与双摇臂(5)的一端铰接，双摇臂(5)的另一端与下支承板(9)和摇臂铰链板(23)铰接，摇臂铰链板(23)固联在座板(10)下面；摇臂扭簧(24)套在摇臂铰链轴(25)上，其两端分别固联双摇臂(5)和摇臂铰链板(23)，且施于双摇臂(5)向后的扭力，使双摇臂(5)处于向后倾斜的位置。放平副支承梁(7)，坐在椅子上，脚向前蹬脚踏板(8)时，副支承梁(7)和主支承梁(6)向前移动，带动双摇臂(5)前摆，摇臂扭簧(24)被扭紧，当脚放松时，在摇臂扭簧(24)的作用力下，双摇臂(5)回摆，副支承梁(7)和主支承梁(6)随之回到原位。

[0015] 座板(10)上面装有座垫(11)，座板(10)下安装座椅脚架(26)。

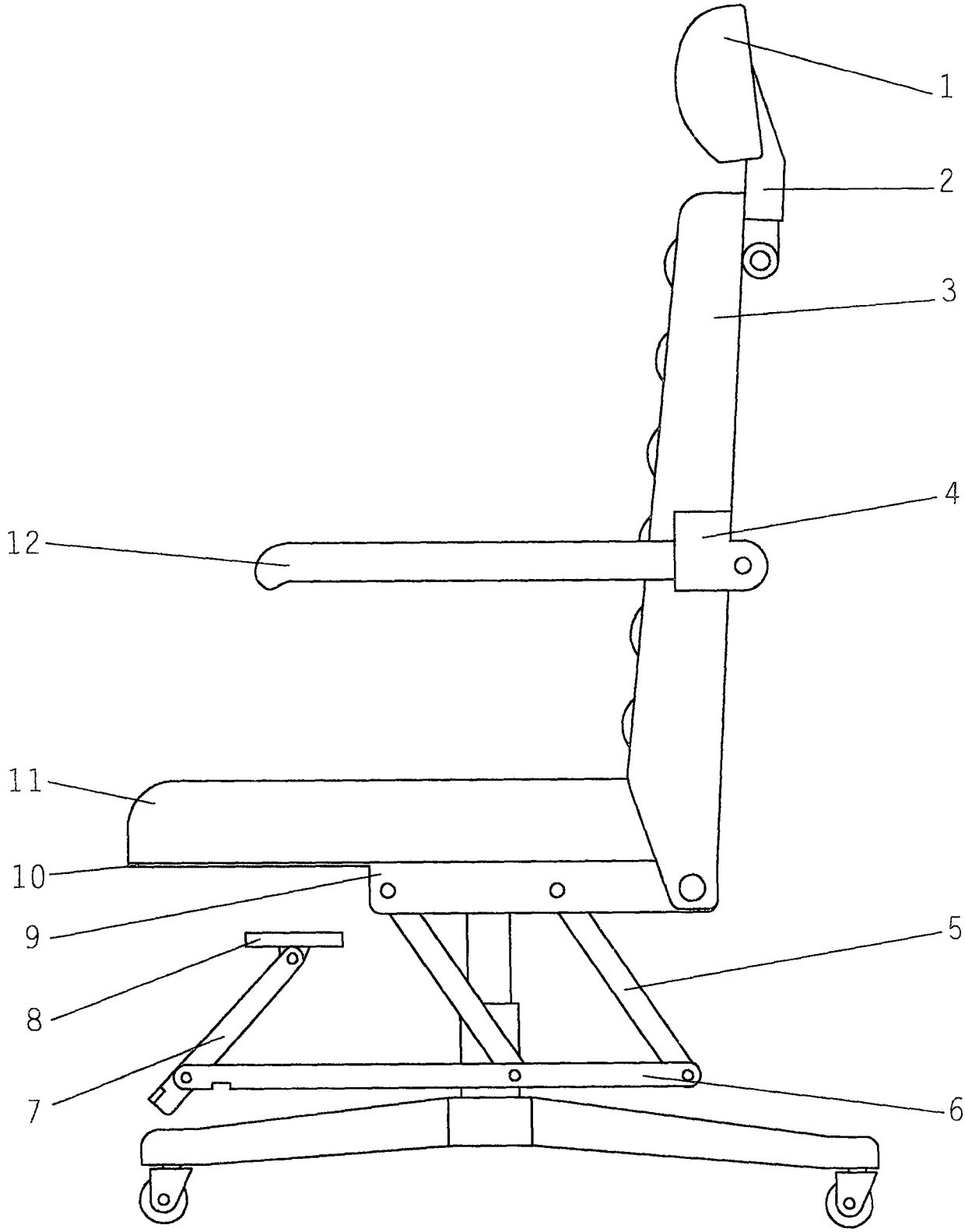

图1

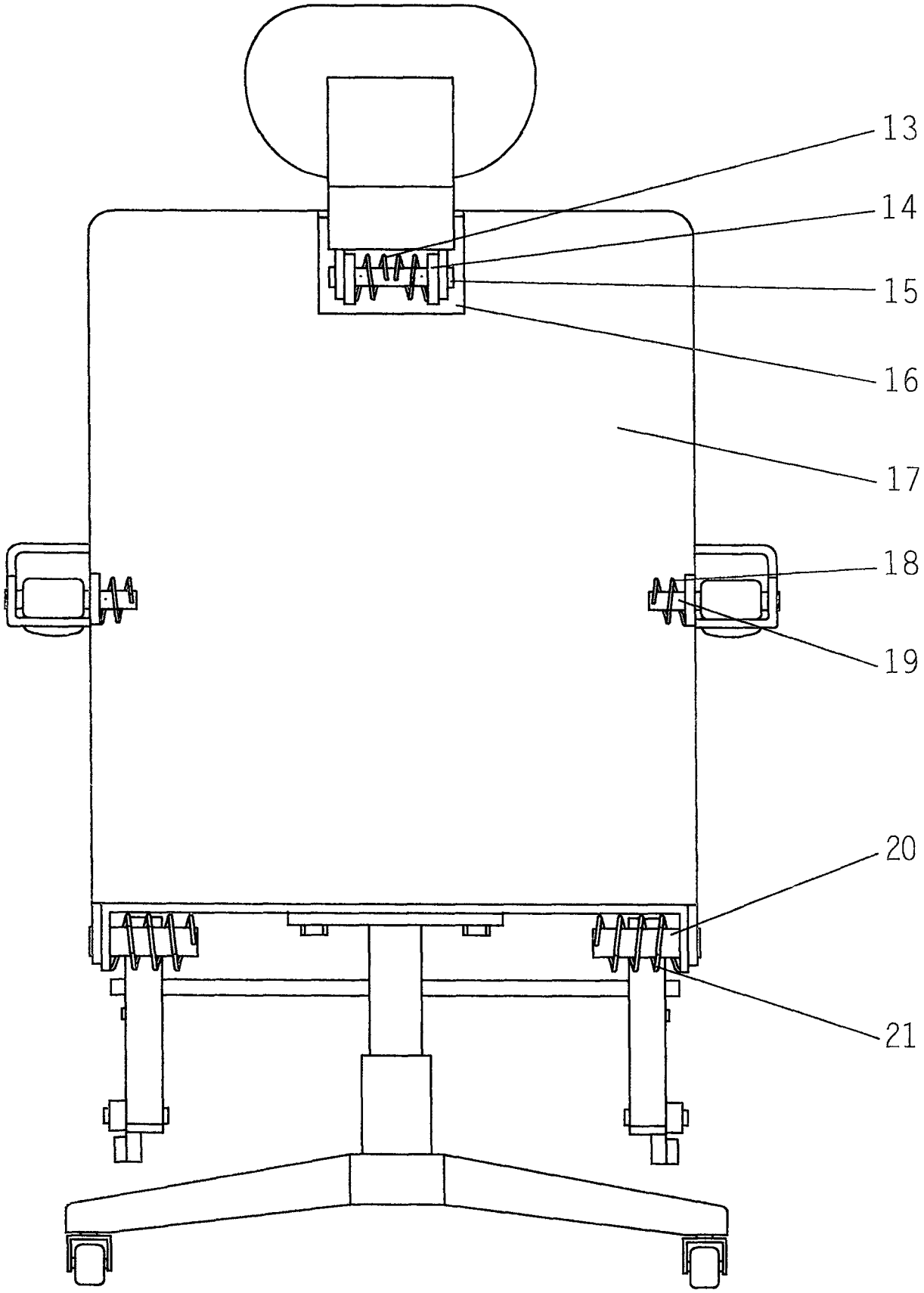

图2

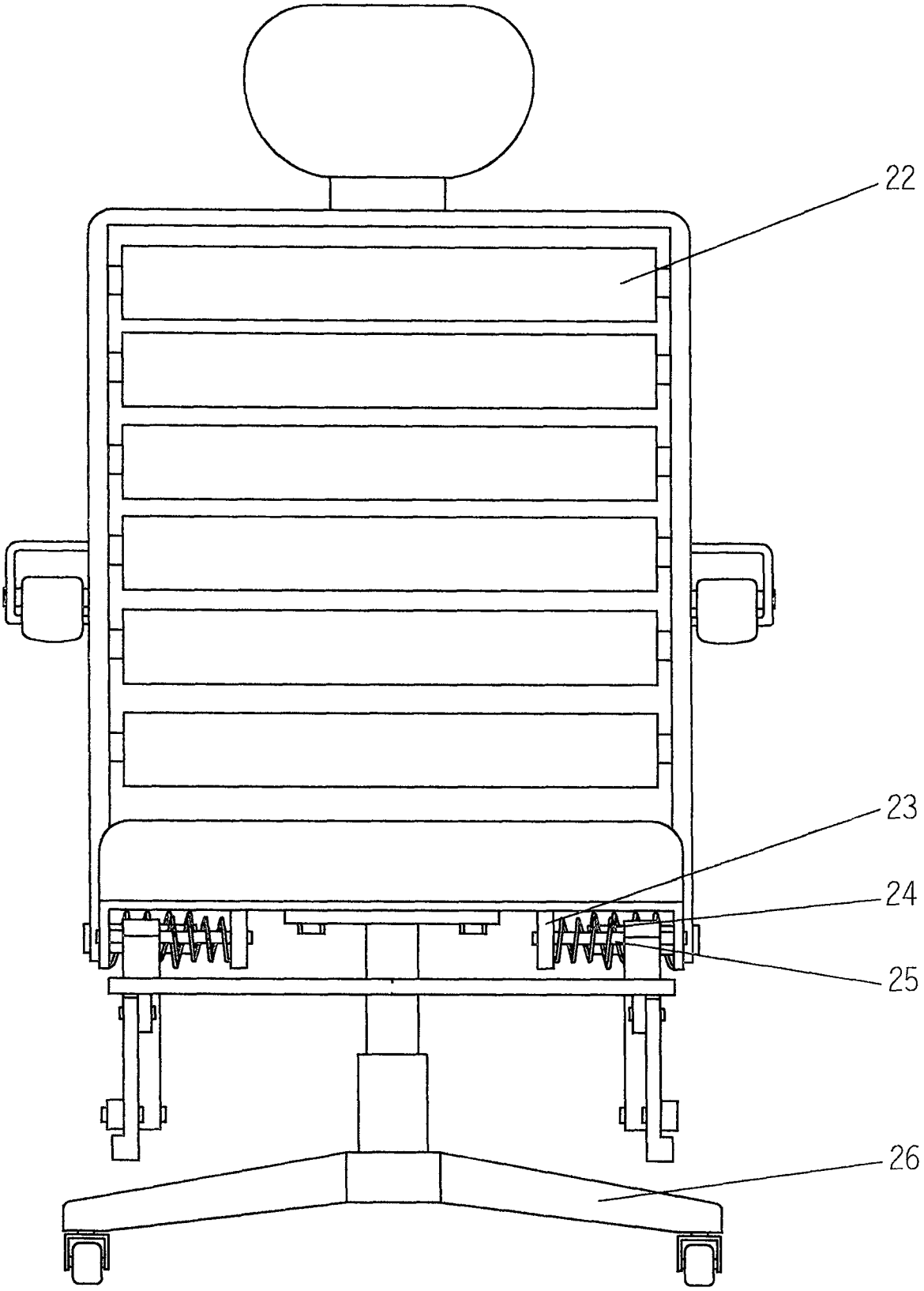

图3