(19)中华人民共和国国家知识产权局

(12)实用新型专利

(10)授权公告号 CN 211129841 U
(45)授权公告日 2020.07.31

(21)申请号 201922033082.0

(22)申请日 2019.11.20

(73)专利权人 云南省第一人民医院
地址 650032 云南省昆明市金碧路157号

(72)发明人 姜丽 罗海芸

(74)专利代理机构 北京科亿知识产权代理事务所(普通合伙) 11350
代理人 汤东凤

(51)Int.Cl.
A41D 13/12(2006.01)
A41D 27/20(2006.01)
A41D 27/10(2006.01)
A41D 31/18(2019.01)
A41D 31/06(2019.01)

权利要求书1页 说明书3页 附图2页

(54)实用新型名称

一种适用于血液透析的病号服

(57)摘要

本实用新型公开了一种适用于血液透析的病号服,包括衣服本体,衣服本体的肩下位置设有第一开口,第一开口的左侧设有用于遮住第一开口的挡布,挡布的左端与衣服本体连接,挡布通过可拆卸连接件与第一开口的上端和右侧形成可拆卸连接,衣服本体上设有位于第一开口下方且开口向上的置物袋;衣服本体的至少一个袖部设有自袖口开向肘部的第二开口,第二开口的一侧连接有至少两块用于遮住第二开口的绑带,绑带的自由端通过可拆卸连接件与第二开口的另一侧形成可拆卸连接;衣服本体、挡片和绑带均为弹性的材料;本实用新型可以减少患者在做血液透析时身体暴露的面积,具有既保护了患者的隐私,也便于保暖的优点。

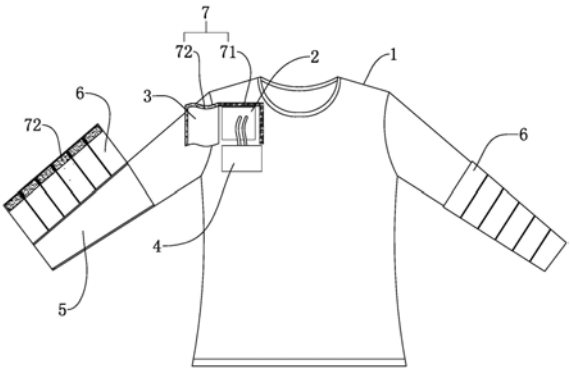

CN 211129841 U

1.一种适用于血液透析的病号服,包括衣服本体(1),其特征在于:所述衣服本体(1)的肩下位置设有第一开口(2),所述第一开口(2)的左侧设有用于遮住所述第一开口(2)的挡布(3),所述挡布(3)的左端与所述衣服本体(1)连接,所述挡布(3)通过可拆卸连接件与所述第一开口(2)的上端和右侧形成可拆卸连接,所述衣服本体(1)上设有位于第一开口(2)下方且开口向上的置物袋(4);

所述衣服本体(1)的至少一个袖部设有自袖口开向肘部的第二开口(5),所述第二开口(5)的一侧连接有至少两块用于遮住所述第二开口(5)的绑带(6),所述绑带(6)的自由端通过可拆卸连接件与所述第二开口(5)的另一侧形成可拆卸连接。

2.根据权利要求1所述的一种适用于血液透析的病号服,其特征在于:所述第二开口(5)的宽度是袖部周长的三分之一。

3.根据权利要求1所述的一种适用于血液透析的病号服,其特征在于:所述第二开口(5)的宽度是袖部周长的二分之一。

4.根据权利要求1所述的一种适用于血液透析的病号服,其特征在于:所述可拆卸连接件为魔术贴(7),所述魔术贴(7)包括毛面(71)和刺面(72)。

5.根据权利要求1所述的一种适用于血液透析的病号服,其特征在于:所述可拆卸连接件为子母扣(8),所述子母扣(8)包括子扣(81)和母扣(82)。

6.根据权利要求1所述的一种适用于血液透析的病号服,其特征在于:所述衣服本体(1)、挡布(3)和绑带(6)均为弹性保暖的材料。

一种适用于血液透析的病号服

技术领域

[0001] 本实用新型涉及辅助医疗器械技术领域，特别涉及一种适用于血液透析的病号服。

背景技术

[0002] 血液透析是终末期肾病患者赖以生存的重要治疗手段之一，以延长患者的寿命和提高患者的生存质量，但在现有技术中患者在进行血液透析治疗时，因为血液透析管路需要与患者的血管通路相连接，有的患者是在颈部插有半永久深静脉置留管，在血液透析时为了消毒需要将半永久深静脉置留管旁边的衣服都脱去，暴露出半永久深静脉置留管的末端，大面积的暴露患者的身体，会使患者本身心理上造成影响；有的患者是动静脉内糜患者，只需在手臂扎穿刺针来进行血液透析，在血液透析时需要将患者的袖子折高或让患者穿短袖，而做一次血液透析需要三至四个小时，这是一个十分漫长的过程，患者的手臂由于插有针头而不方便保暖，天气较冷和折高的袖子都会导致患者的血液流通不畅，严重的可能会影响到患者的治疗效果。

实用新型内容

[0003] 本实用新型的目的是提供一种适用于血液透析的病号服，减少患者在做血液透析时身体暴露的面积，既保护了患者的隐私，也便于保暖。

[0004] 本实用新型的上述技术目的是通过以下技术方案得以实现的：

[0005] 一种适用于血液透析的病号服，包括衣服本体，所述衣服本体的肩下位置设有第一开口，所述第一开口的左侧设有用于遮住所述第一开口的挡布，所述挡布的左端与所述衣服本体连接，所述挡布通过可拆卸连接件与所述第一开口的上端和右侧形成可拆卸连接，所述衣服本体上设有位于第一开口下方且开口向上的置物袋；

[0006] 所述衣服本体的至少一个袖部设有自袖口开向肘部的第二开口，所述第二开口的一侧连接有至少两块用于遮住所述第二开口的绑带，所述绑带的自由端通过可拆卸连接件与所述第二开口的另一侧形成可拆卸连接。

[0007] 本实用新型的进一步设置为：所述第二开口的宽度是袖部周长的三分之一。

[0008] 本实用新型的进一步设置为：所述第二开口的宽度是袖部周长的二分之一。

[0009] 本实用新型的进一步设置为：所述可拆卸连接件为魔术贴，所述魔术贴包括毛面和刺面。

[0010] 本实用新型的进一步设置为：所述可拆卸连接件为子母扣，所述子母扣包括子扣和母扣。

[0011] 本实用新型的进一步设置为：所述衣服本体、挡布和绑带均为弹性保暖的材料。

[0012] 综上所述，本实用新型具有以下有益效果：

[0013] 其一，在给颈部插有半永久深静脉置留管的患者做血液透析时，将第一开口上的挡布打开，再将半永久深静脉置留管的末端从置物袋内取出，将旧的治疗巾取下，铺好新的

治疗巾并将半永久深静脉置留管放置在上面，血液透析完成后用治疗巾将半永久深静脉置留管的末端包裹好后放置在置物袋内，再用挡布将第一开口和半永久深静脉置留管挡住，减少了患者身体暴露的面积，也避免了用胶带将置留管固定在患者的身体上。

[0014] 其二，在给动静脉内瘘患者做血液透析时，只需将患者动静脉内瘘处位置对应的绑带解开，就可以进行血液透析，而不需要扎针的位置继续被其他的绑带包覆，起到保暖的效果。

附图说明

[0015] 图1是本实用新型实施例一的前视图；

[0016] 图2是本实用新型实施例一的后视图；

[0017] 图3是本实用新型实施例二的前视图；

[0018] 图4是本实用新型实施例二的后视图。

[0019] 图中：1、衣服本体；2、第一开口；3、挡布；4、置物袋；5、第二开口；6、绑带；7、魔术贴；71、毛面；72、刺面；8、子母扣；81、子扣；82、母扣。

具体实施方式

[0020] 以下结合附图对本实用新型作进一步详细说明。

[0021] 在本实用新型的描述中，需要理解的是，术语“上”、“下”、“左”、“右”、“前”、“后”、“内”、“外”等指示的方位或位置关系为基于附图所示的方位或位置关系，仅是为了便于描述本实用新型和简化描述，而不是指示或暗示所指的装置或元件必须具有特定的方位、以特定的方位构造和操作，因此不能理解为对本实用新型的限制。

[0022] 此外，术语“水平”、“竖直”等术语并不表示要求部件绝对水平或悬垂，而是可以稍微倾斜。如“水平”仅仅是指其方向相对“竖直”而言更加水平，并不是表示该结构一定要完全水平，而是可以稍微倾斜。

[0023] 在本实用新型的描述中，还需要说明的是，除非另有明确的规定和限定，术语“设置”、“相连”、“连接”应做广义理解，例如，可以是固定连接，也可以是可拆卸连接，或一体地连接；可以是机械连接，可以是直接相连，也可以通过中间媒介间接相连，可以是两个元件内部的连通。对于本领域的普通技术人员而言，可以根据具体情况理解上述术语在本实用新型中的具体含义。

[0024] 实施例一：

[0025] 一种适用于血液透析的病号服，如图1和图2所示，包括衣服本体1，衣服本体1的肩下位置设有一个第一开口2，在本实施例中，第一开口2呈正方形，当然，也可以是圆形或长方形均不影响本实用新型的保护范围；第一开口2的左侧设有一块用于遮住第一开口2的挡布3，挡布3的左端与衣服本体1连接，挡布3通过魔术贴7与第一开口2的上端和右侧形成可拆卸连接，魔术贴7的刺面72设在挡布3贴近衣服本体1的一面，魔术贴7的毛面71设在衣服本体1上，衣服本体1上设有位于第一开口2下方且开口向上的置物袋4。

[0026] 详细地，半永久深静脉置留管的末端可以从第一开口2伸出并暴露在外面，挡布3用于遮住第一开口2和半永久深静脉置留管的末端，物袋用于放置被治疗巾包裹的半永久深静脉置留管的末端，使半永久深静脉置留管在不用时可以固定在患者的胸前。

[0027] 衣服本体1的至少一个袖部设有自袖口开向肘部的第二开口5，在本实施例中，衣服本体1的两个袖部均设有一个第二开口5，当然，第二开口5只设在一个袖部上，不论设在左边或者右边的袖部上均不影响本实用新型的保护范围；第二开口5的宽度是袖部周长的二分之一，第二开口5的一侧连接有至少两根用于遮住第二开口5的绑带6，在本实施例中，绑带6的数量为五根，当然，绑带6的数量为四根或六根均不影响本实用新型的保护范围；绑带6的自由端通过魔术贴7与第二开口5的另一侧形成可拆卸连接，魔术贴7包括毛面71和刺面72，魔术贴7的毛面71设在袖部的背面，魔术贴7的刺面72设在绑带6贴近袖部一面的自由端。

[0028] 详细地，第二开口5用于将患者的动静脉内瘘出暴露在外面，便于医护人员操作；绑带6均匀的排列在第二开口5的一侧，不进行血液透析时可以将绑带6的自由端全部固定在第二开口5的另一侧，进行血液透析时将动静脉内瘘位置处的绑带6解开。

[0029] 优选地，衣服本体1、挡布3和绑带6均为弹性保暖的材料。在本实施例中，衣服本体1、挡片和绑带6的材料均为羊毛，当然也可以是天鹅绒和兔毛均不影响本实用新型的保护范围。

[0030] 实施例二：

[0031] 为了清楚示出本实施与实施例一的区别和联系，图中相同功能构件采用相同标记进行示明。

[0032] 如图3和图4所示，本实施例与实施例一相同的特征不再赘述，本实施例与实施例一不同的特征在于：

[0033] 第二开口5的宽度是袖部周长的三分之一。

[0034] 可拆卸连接件为子母扣8，子母扣8包括子扣81和母扣82。

[0035] 需要说明的是，本实用新型中第二开口5的宽度占袖部周长的多少并不仅仅只限于实施例一和实施例二中所示，第二开口5的宽度还可以是占袖部周长的三分之一至二分之一范围内的任意值，不影响本实用新型的保护范围，第二开口5的宽度越小越不方便医护人员操作；第二开口5的宽度越大越不方便患者固定绑带6，因此，第二开口5的宽度占袖部周长的三分之一至二分之一范围内为宜。

[0036] 还需要说明的是，本实用新型中可拆卸连接件并不仅仅只限于实施例一和实施例二中所示，可拆卸连接件还可以是纽扣，均不影响本实用新型的保护范围。

[0037] 使用方法：在给颈部插有半永久深静脉置留管的患者做血液透析时，将第一开口2上的挡布3打开，再将半永久深静脉置留管的末端从置物袋4内取出，将旧的治疗巾取下，铺好新的治疗巾并将半永久深静脉置留管放置在上面，血液透析完成后用治疗巾将半永久深静脉置留管的末端包裹好后放置在置物袋4内，再用挡布3将第一开口2和半永久深静脉置留管挡住，减少了患者身体暴露的面积，也避免了用胶带将置留管固定在患者的身体上。

[0038] 在给动静脉内瘘患者做血液透析时，只需将患者动静脉内瘘处位置对应的绑带6解开，就可以进行血液透析，而不需要扎针的位置继续被其他的绑带6包覆，起到保暖的效果。

[0039] 本具体实施例仅仅是对本实用新型的解释，其并不是对本实用新型的限制，本领域技术人员在阅读完本说明书后可以根据需要对本实施例做出没有创造性贡献的修改，但只要在本实用新型的权利要求范围内都受到专利法的保护。

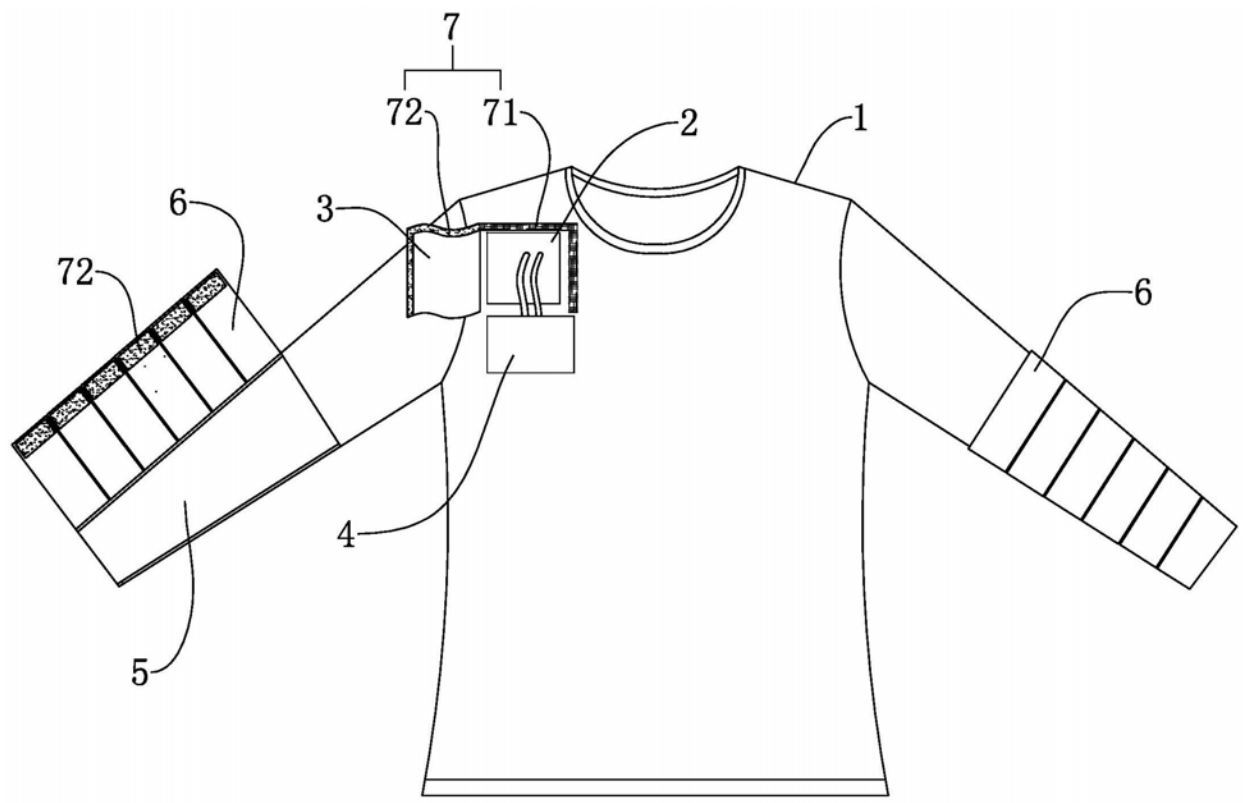

图1

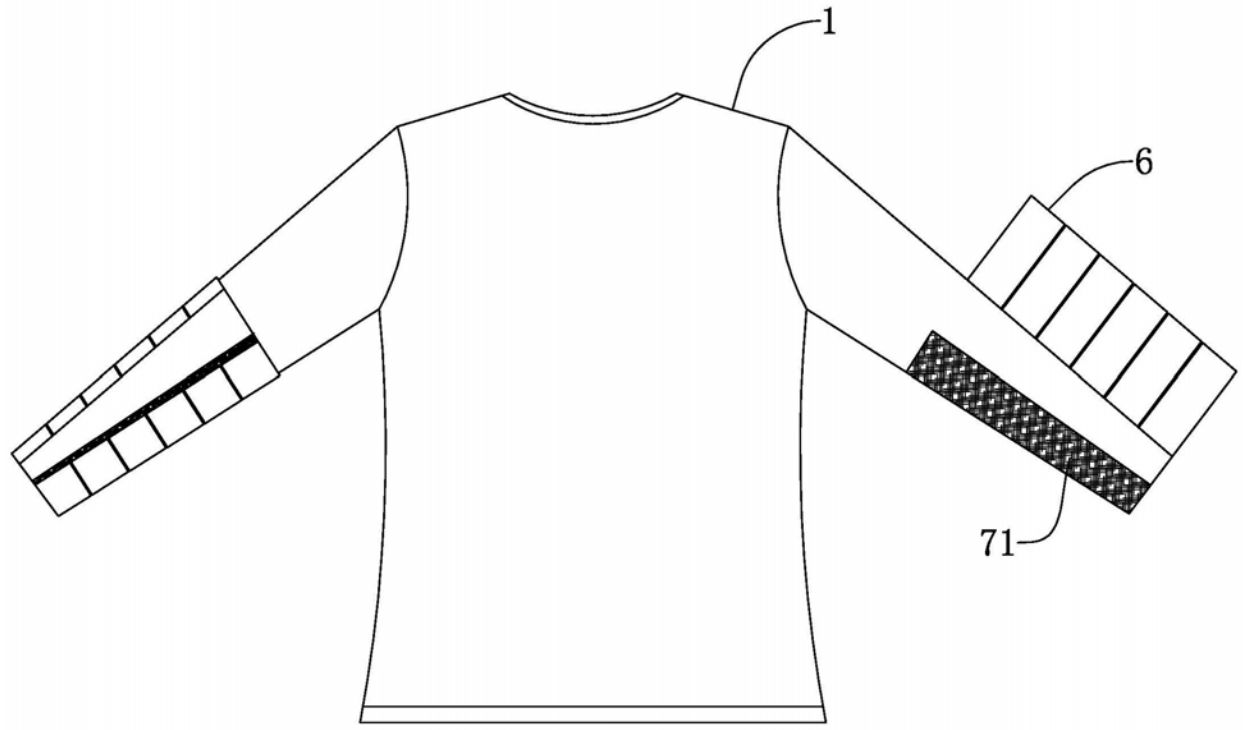

图2

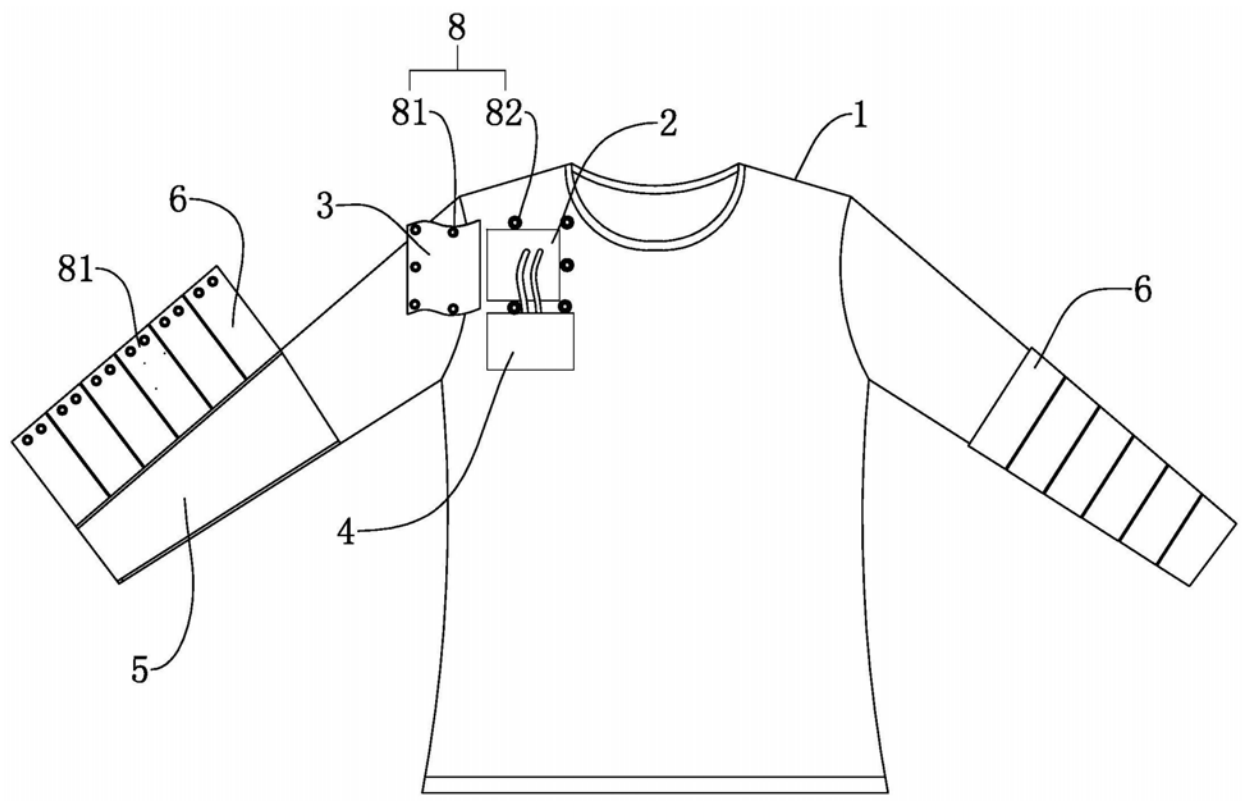

图3

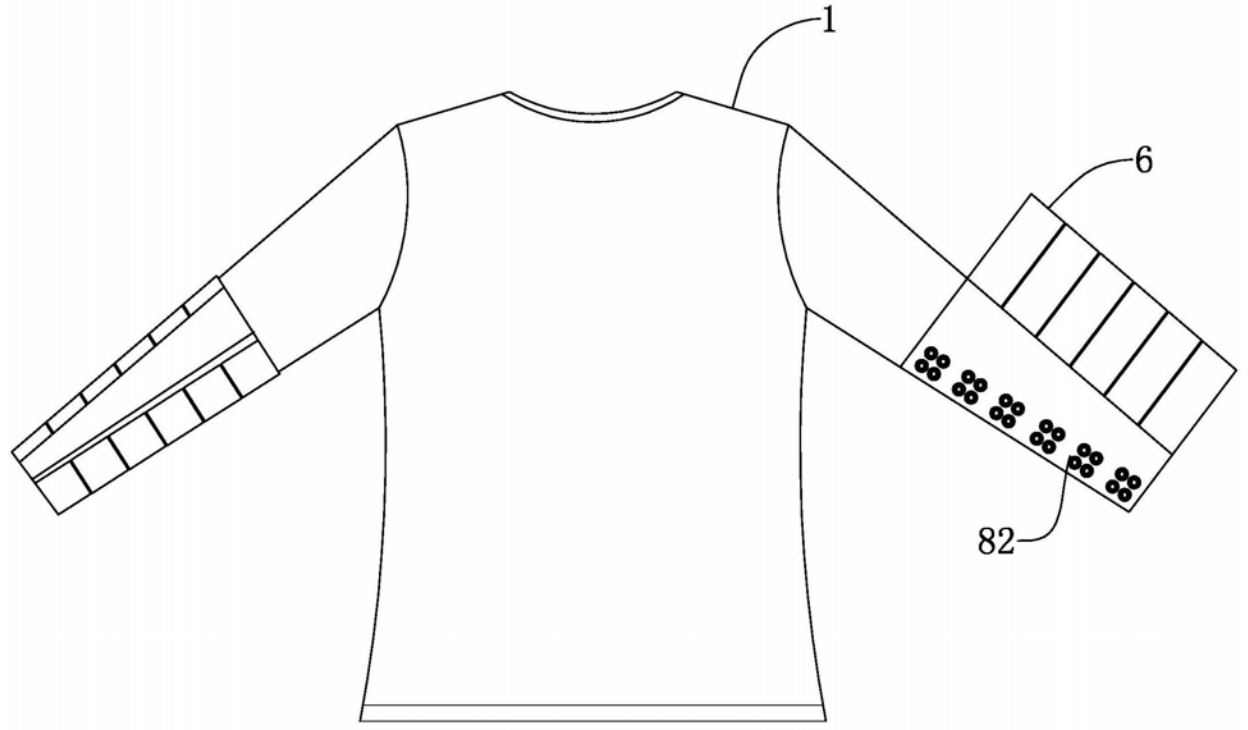

图4