(19)国家知识产权局

(12)实用新型专利

(10)授权公告号 CN 219515784 U
(45)授权公告日 2023.08.15

(21)申请号 202320396793.8

(22)申请日 2023.03.06

(73)专利权人 东莞市振华家具有限公司
地址 523000 广东省东莞市石排镇黄家坐工业南路3号3号楼

(72)发明人 谢勇辉

(74)专利代理机构 北京深川专利代理事务所(普通合伙) 16058
专利代理师 疏亚雅

(51)Int.Cl.
A47C 19/20(2006.01)
A47C 19/22(2006.01)
A47C 19/02(2006.01)
A47C 21/00(2006.01)

权利要求书1页 说明书4页 附图2页

(54)实用新型名称

一种学生用多功能宿舍床

(57)摘要

本实用新型公开了一种学生用多功能宿舍床，应用在宿舍床领域，包括床架，两个所述床架之间分别安装有下床板和上床板，所述床架的顶部设置有可调式支撑机构，所述床架的内部栓接有两个固定板，所述固定板的底部焊接有固定座，所述固定座的底部设置有底座，所述底座的顶部通过轴承转动连接有螺纹杆，所述固定座的内部镶嵌有与螺纹杆螺纹连接的固定螺母，所述下床板的底部栓接有固定框，所述固定框的内部插接有拉杆；能够具备水平面调节功能，提高了床在放置后的稳定性，减少了因摇晃而产生的噪音，同时能够对底部空间有效利用，方便使用者对深处的物品进行拿取，操作简单方便，实用性高。

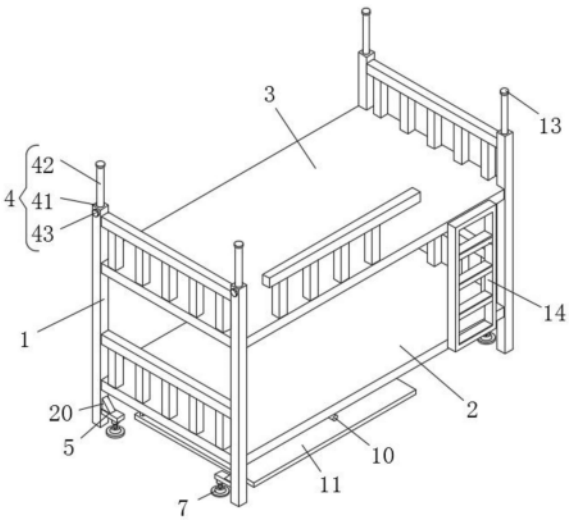

CN 219515784 U

1.一种学生用多功能宿舍床,包括床架(1),其特征在于,两个所述床架(1)之间分别安装有下床板(2)和上床板(3),所述床架(1)的顶部设置有可调式支撑机构(4),所述床架(1)的内部栓接有两个固定板(5),所述固定板(5)的底部焊接有固定座(6),所述固定座(6)的底部设置有底座(7),所述底座(7)的顶部通过轴承转动连接有螺纹杆(8),所述固定座(6)的内部镶嵌有与螺纹杆(8)螺纹连接的固定螺母,所述下床板(2)的底部栓接有固定框(9),所述固定框(9)的内部插接有拉杆(10),所述固定框(9)的底部设置有放置板(11),所述放置板(11)的顶部与拉杆(10)之间焊接有支撑板(12)。

2.根据权利要求1所述的一种学生用多功能宿舍床,其特征在于,所述可调式支撑机构(4)包括安装槽(41),所述安装槽(41)开设在床架(1)的顶部,所述安装槽(41)的内部插接有挂置杆(42),所述床架(1)的一侧贯穿螺纹连接有锁紧螺栓(43)。

3.根据权利要求2所述的一种学生用多功能宿舍床,其特征在于,所述挂置杆(42)的顶部焊接有顶板(13),所述顶板(13)的直径大于安装槽(41)的孔径。

4.根据权利要求1所述的一种学生用多功能宿舍床,其特征在于,所述下床板(2)和上床板(3)的正面通过螺丝栓接有脚踏梯(14)。

5.根据权利要求1所述的一种学生用多功能宿舍床,其特征在于,所述螺纹杆(8)的表面固定套接有转动螺母(15)。

6.根据权利要求1所述的一种学生用多功能宿舍床,其特征在于,所述放置板(11)的顶部对称栓接有连接板(16),所述下床板(2)的底部对称栓接有导轨(17),所述导轨(17)的内部滑动连接有与连接板(16)焊接的导块(18)。

7.根据权利要求1所述的一种学生用多功能宿舍床,其特征在于,所述放置板(11)的顶部安装有后挡板(19)。

8.根据权利要求1所述的一种学生用多功能宿舍床,其特征在于,所述固定板(5)的顶部和床架(1)之间栓接有加固板(20)。

一种学生用多功能宿舍床

技术领域

[0001] 本实用新型涉及宿舍床领域，特别涉及一种学生用多功能宿舍床。

背景技术

[0002] 学生床是在学校宿舍使用的床的总称，按照样式一般分为两种，一种是普通的上下铺床，另一种是带功能组合的学生公寓床，比较普遍，由铁制床架和木质床板组成，上下两层，上铺有护栏，侧前边有爬梯，特点是节省空间，采购成本低。

[0003] 目前，公告号为CN207721532U的中国实用新型，公开了一种带新型结构蚊帐的宿舍床，包括床板、护栏、支脚、扶梯、支撑柱、插接杆、连接杆、蚊帐和贴条，床板前后两端上方有护栏，床板的四个角的下方各有一个支脚，床板朝外一侧靠前端有扶梯，床板上有3个支撑柱，其中一个支撑柱在床板上另外两个支撑柱在床板后端两个角上方，每个支撑柱内插装有插接杆，连接杆首尾相连形成框形结构，框形结构四个节点的三个固定在插接杆上端，蚊帐上部侧边通过绳子系在对应连接杆，蚊帐外侧四个侧边的三个与插接杆相对应另一个侧边的蚊帐为进入口，进入口处蚊帐的两个侧边通过贴条与对应蚊帐的侧边相连。本实用新型宿舍床在原有结构基础上进行改进，这样人可以从一侧进入，这样进入更为方便，而且安全性高。

[0004] 现有的宿舍床虽然具备蚊帐和进入方便，但是在使用过程中还存在其他问题，如不具备水平面调节功能，当两侧床架的底部放置在不平整地面或者因经常拉动而出现磨损时，会造成床架底部的支腿与地面无法贴合，因而导致某个支腿出现悬空的状态，当学生躺在床上时发出动静时会造成床架出现晃动并产生噪音，而且无法对床底空间有效利用，宿舍床的床底基本都是用来放置鞋子等物品的，虽然床底的空间较大，但是往往只能利用在最外层的空间，因为如果将物品放入过深的话不但拿取不便，还会受到外层物品的阻碍，实用性较差，为了解决上述所存在的问题，我们提出一种学生用多功能宿舍床。

实用新型内容

[0005] 本实用新型的目的是提供一种学生用多功能宿舍床，其优点是能够具备水平面调节功能而且能够对底部空间有效利用。

[0006] 本实用新型的上述技术目的是通过以下技术方案得以实现的：一种学生用多功能宿舍床，包括床架，两个所述床架之间分别安装有下床板和上床板，所述床架的顶部设置有可调式支撑机构，所述床架的内部栓接有两个固定板，所述固定板的底部焊接有固定座，所述固定座的底部设置有底座，所述底座的顶部通过轴承转动连接有螺纹杆，所述固定座的内部镶嵌有与螺纹杆螺纹连接的固定螺母，所述下床板的底部栓接有固定框，所述固定框的内部插接有拉杆，所述固定框的底部设置有放置板，所述放置板的顶部与拉杆之间焊接有支撑板。

[0007] 采用上述技术方案，能够具备水平面调节功能，提高了床在放置后的稳定性，减少了因摇晃而产生的噪音，同时能够对底部空间有效利用，方便使用者对深处的物品进行拿

取,操作简单方便,实用性高。

[0008] 本实用新型进一步设置为:所述可调式支撑机构包括安装槽,所述安装槽开设在床架的顶部,所述安装槽的内部插接有挂置杆,所述床架的一侧贯穿螺纹连接有锁紧螺栓。

[0009] 采用上述技术方案,通过安装槽、挂置杆和锁紧螺栓的设置,能够便于使用者对蚊帐进行挂置,适用于各种高度的蚊帐。

[0010] 本实用新型进一步设置为:所述挂置杆的顶部焊接有顶板,所述顶板的直径大于安装槽的孔径。

[0011] 采用上述技术方案,通过顶板的设置,能够对挂置杆进行限位,防止挂置杆向下掉落到安装槽的内部。

[0012] 本实用新型进一步设置为:所述下床板和上床板的正面通过螺丝栓接有脚踏梯。

[0013] 采用上述技术方案,通过脚踏梯的设置,能够便于睡在上铺的学生进行攀爬。

[0014] 本实用新型进一步设置为:所述螺纹杆的表面固定套接有转动螺母。

[0015] 采用上述技术方案,通过转动螺母的设置,能够便于使用者用手或者工具对螺纹杆进行旋转。

[0016] 本实用新型进一步设置为:所述放置板的顶部对称栓接有连接板,所述下床板的底部对称栓接有导轨,所述导轨的内部滑动连接有与连接板焊接的导块。

[0017] 采用上述技术方案,通过连接板、导轨和导块的设置,能够对放置板进行限位,防止放置板在向外拉出时出现倾斜和旋转的情况。

[0018] 本实用新型进一步设置为:所述放置板的顶部安装有后挡板。

[0019] 采用上述技术方案,通过后挡板的设置,能够对放置在后挡板上的鞋子进行阻挡,防止鞋子向后掉落到床底。

[0020] 本实用新型进一步设置为:所述固定板的顶部和床架之间栓接有加固板。

[0021] 采用上述技术方案,通过加固板的设置,能够提高固定板和床架之间的稳固性。

[0022] 综上所述,本实用新型具有以下有益效果:

[0023] 1.本实用新型通过当床放置后出现晃动时,先找到未与地面贴合接触的支腿,然后用手或者工具抓住转动螺母进行转动,转动螺母在转动时会通过固定座和固定螺母的配合下带动螺纹杆向下旋转移动,螺纹杆在向下旋转移动时会通过轴承的配合下带动底座向下移动,能够具备水平面调节功能,提高了床在放置后的稳定性,减少了因摇晃而产生的噪音;

[0024] 2.本实用新型通过用手抓住拉杆向外拉动,拉杆在向外拉动时会通过固定框的配合下带动支撑板向外移动,支撑板在向外移动时会通过连接板、导轨和导块的配合下带动放置板一起向外移动,当放置板上的物品摆放完成后用手将拉杆向里推动到原位,能够对底部空间有效利用,方便使用者对深处的物品进行拿取,操作简单方便,实用性高。

附图说明

[0025] 图1是本实用新型结构立体图;

[0026] 图2是本实用新型结构正面局部放大示意图;

[0027] 图3是本实用新型结构正面局部放大剖视图;

[0028] 图4是本实用新型图2中A处结构放大图。

[0029] 附图标记：1、床架；2、下床板；3、上床板；4、可调式支撑机构；41、安装槽；42、挂置杆；43、锁紧螺栓；5、固定板；6、固定座；7、底座；8、螺纹杆；9、固定框；10、拉杆；11、放置板；12、支撑板；13、顶板；14、脚踏梯；15、转动螺母；16、连接板；17、导轨；18、导块；19、后挡板；20、加固板。

具体实施方式

[0030] 以下结合附图对本实用新型作进一步详细说明。

[0031] 实施例1：

[0032] 参考图1和图3，一种学生用多功能宿舍床，包括床架1，两个床架1之间分别安装有下床板2和上床板3，床架1的顶部设置有可调式支撑机构4，床架1的内部栓接有两个固定板5，固定板5的底部焊接有固定座6，固定座6的底部设置有底座7，底座7的顶部通过轴承转动连接有螺纹杆8，通过当床放置后出现晃动时，先找到未与地面贴合接触的支腿，然后用手或者工具抓住转动螺母15进行转动，转动螺母15在转动时会通过固定座6和固定螺母的配合下带动螺纹杆8向下旋转移动，螺纹杆8在向下旋转移动时会通过轴承的配合下带动底座7向下移动，能够具备水平面调节功能，提高了床在放置后的稳定性，减少了因摇晃而产生的噪音。

[0033] 参考图1，可调式支撑机构4包括安装槽41，安装槽41开设在床架1的顶部，安装槽41的内部插接有挂置杆42，床架1的一侧贯穿螺纹连接有锁紧螺栓43，通过安装槽41、挂置杆42和锁紧螺栓43的设置，能够便于使用者对蚊帐进行挂置，适用于各种高度的蚊帐。

[0034] 参考图1，挂置杆42的顶部焊接有顶板13，顶板13的直径大于安装槽41的孔径，通过顶板13的设置，能够对挂置杆42进行限位，防止挂置杆42向下掉落到安装槽41的内部。

[0035] 参考图1，下床板2和上床板3的正面通过螺丝栓接有脚踏梯14，通过脚踏梯14的设置，能够便于睡在上铺的学生进行攀爬。

[0036] 参考图3，螺纹杆8的表面固定套接有转动螺母15，通过转动螺母15的设置，能够便于使用者用手或者工具对螺纹杆8进行旋转。

[0037] 参考图1，固定板5的顶部和床架1之间栓接有加固板20，通过加固板20的设置，能够提高固定板5和床架1之间的稳固性。

[0038] 使用过程简述：通过当床放置后出现晃动时，先找到未与地面贴合接触的支腿，然后用手或者工具抓住转动螺母15进行转动，转动螺母15在转动时会通过固定座6和固定螺母的配合下带动螺纹杆8向下旋转移动，螺纹杆8在向下旋转移动时会通过轴承的配合下带动底座7向下移动。

[0039] 实施例2：

[0040] 参考图1、图2和图4，一种学生用多功能宿舍床，固定座6的内部镶嵌有与螺纹杆8螺纹连接的固定螺母，下床板2的底部栓接有固定框9，固定框9的内部插接有拉杆10，固定框9的底部设置有放置板11，放置板11的顶部与拉杆10之间焊接有支撑板12，通过用手抓住拉杆10向外拉动，拉杆10在向外拉动时会通过固定框9的配合下带动支撑板12向外移动，支撑板12在向外移动时会通过连接板16、导轨17和导块18的配合下带动放置板11一起向外移动，当放置板11上的物品摆放完成后用手将拉杆10向里推动到原位，能够对底部空间有效利用，方便使用者对深处的物品进行拿取，操作简单方便，实用性高。

[0041] 参考图2和图4，放置板11的顶部对称栓接有连接板16，下床板2的底部对称栓接有导轨17，导轨17的内部滑动连接有与连接板16焊接的导块18，通过连接板16、导轨17和导块18的设置，能够对放置板11进行限位，防止放置板11在向外拉出时出现倾斜和旋转的情况。

[0042] 参考图2，放置板11的顶部安装有后挡板19，通过后挡板19的设置，能够对放置在后挡板19上的鞋子进行阻挡，防止鞋子向后掉落到床底。

[0043] 使用过程简述：通过用手抓住拉杆10向外拉动，拉杆10在向外拉动时会通过固定框9的配合下带动支撑板12向外移动，支撑板12在向外移动时会通过连接板16、导轨17和导块18的配合下带动放置板11一起向外移动，当放置板11上的物品摆放完成后用手将拉杆10向里推动到原位。

[0044] 本具体实施例仅仅是对本实用新型的解释，其并不是对本实用新型的限制，本领域技术人员在阅读完本说明书后可以根据需要对本实施例做出没有创造性贡献的修改，但只要在本实用新型的权利要求范围内都受到专利法的保护。

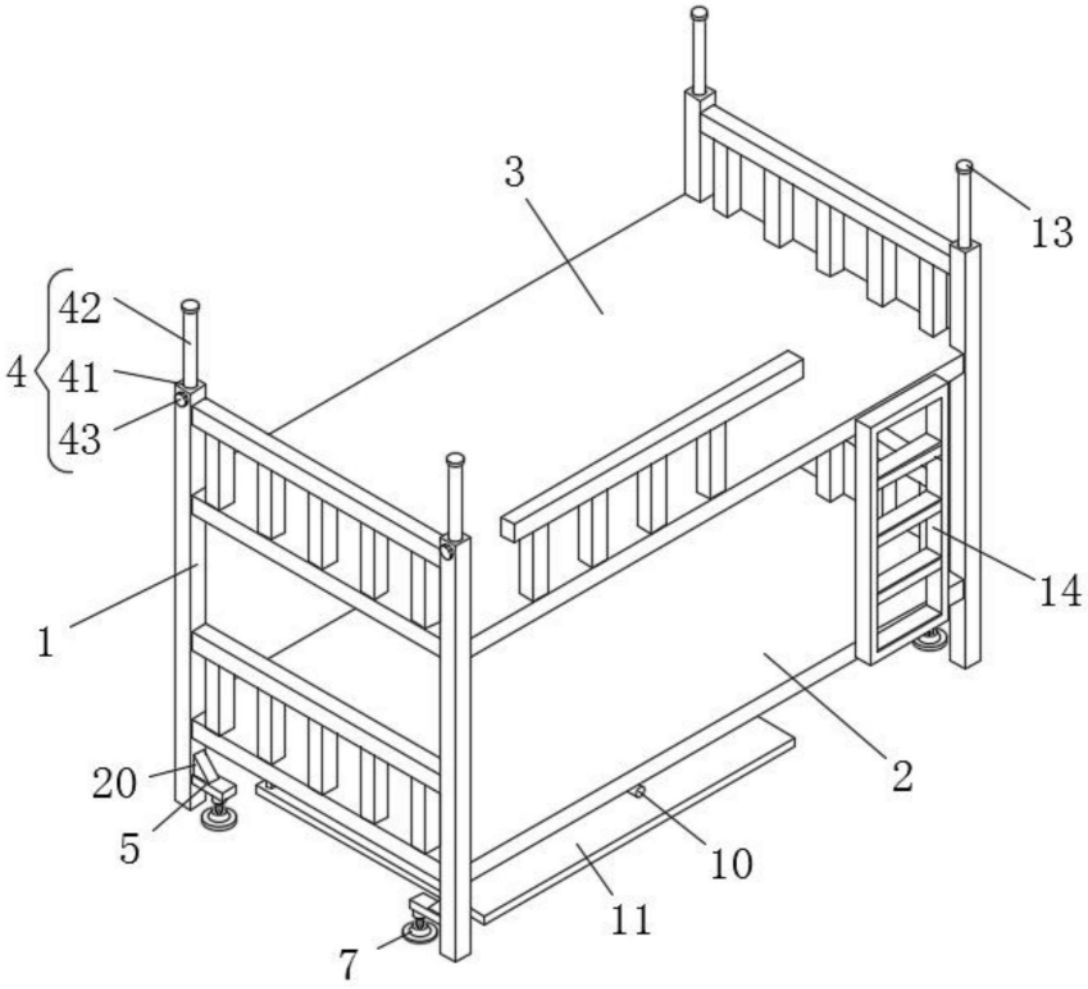

图1

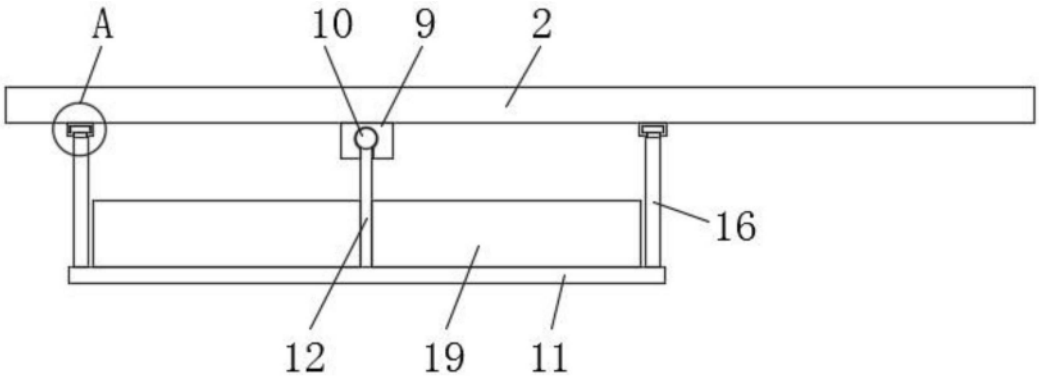

图2

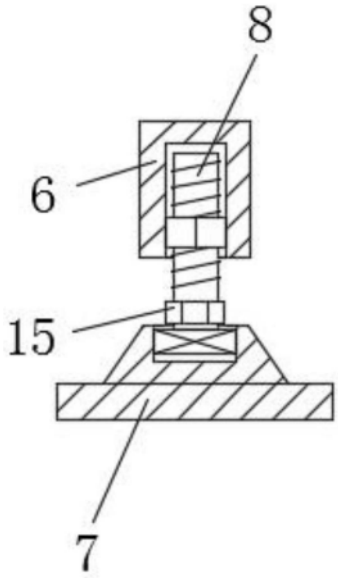

图3

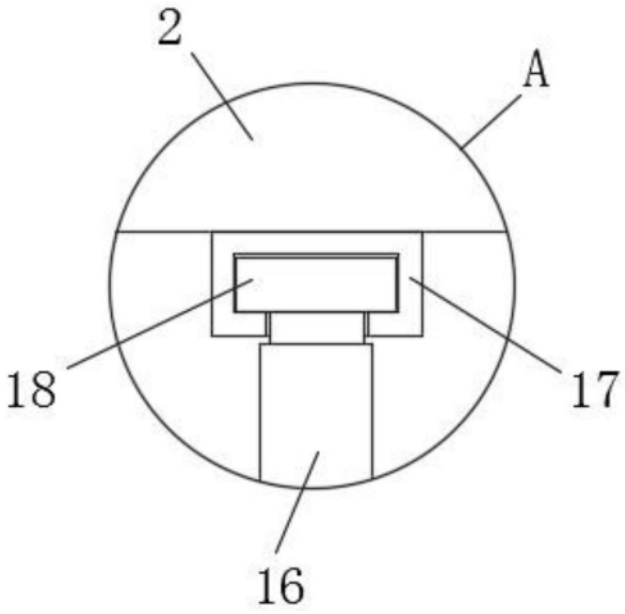

图4