(19)中华人民共和国国家知识产权局

(12)实用新型专利

(10)授权公告号 CN 203269153 U
(45)授权公告日 2013.11.06

(21)申请号 201320232850.5

(22)申请日 2013.04.18

(73)专利权人 深圳新宏泽包装有限公司
地址 518000 广东省深圳市宝安区观澜街道观光路大富工业区

(72)发明人 何浩林

(51)Int.Cl.
*B65H 18/08*(2006.01)
*B65H 75/24*(2006.01)

权利要求书1页 说明书1页 附图2页

(54)实用新型名称

一种烫金机用废电化铝收卷装置

(57)摘要

本实用新型公开了一种烫金机用废电化铝收卷装置，其特征在于：包括支架和气胀轴，所述支架上设有电机、同步轮和轴承座，所述电机通过皮带带动同步轮，所述同步轮固定在气胀轴上，所述气胀轴固定在轴承座上。本实用新型与现有技术相比的优点是：本实用新型与烫金机配套使用，在生产过程中废电化铝节省空间，美观大方，且结构简单，设计合理。

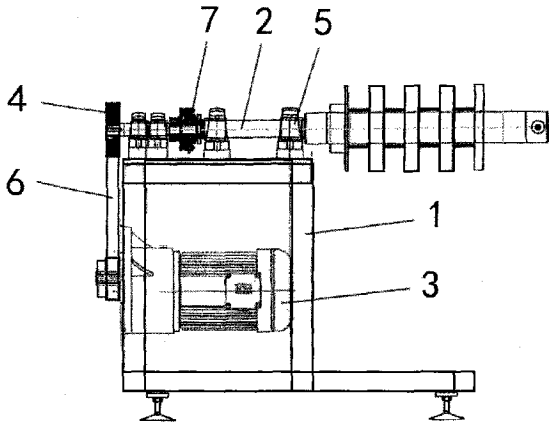


CN 203269153 U

1. 一种烫金机用废电化铝收卷装置，其特征在于：包括支架和气胀轴，所述支架上设有电机、同步轮和轴承座，所述电机通过皮带带动同步轮，所述同步轮固定在气胀轴上，所述气胀轴固定在轴承座上。

2. 根据权利要求 1 所述的一种烫金机用废电化铝收卷装置，其特征在于：所述气胀轴上设有摩擦片轴。

# 一种烫金机用废电化铝收卷装置

## 技术领域

[0001] 本实用新型涉及机械领域，尤其涉及一种烫金机用废电化铝收卷装置。

## 背景技术

[0002] 传统烫金机在废电化铝收卷方面未做配套，在生产过程中废电化铝占用空间，且影响美观。

## 实用新型内容

[0003] 本实用新型是为了解决上述不足，提供了一种烫金机用废电化铝收卷装置。

[0004] 本实用新型的上述目的通过以下的技术方案来实现：一种烫金机用废电化铝收卷装置，其特征在于：包括支架和气胀轴，所述支架上设有电机、同步轮和轴承座，所述电机通过皮带带动同步轮，所述同步轮固定在气胀轴上，所述气胀轴固定在轴承座上。

[0005] 所述气胀轴上设有摩擦片轴，起打滑缓冲作用。

[0006] 本实用新型与现有技术相比的优点是：本实用新型与有恒烫金机配套使用，在生产过程中废电化铝节省空间，美观大方，且结构简单，设计合理。

## 附图说明

[0007] 图 1 是本实用新型的主视图。

[0008] 图 2 是本实用新型的左视图。

[0009] 图 3 是本实用新型气胀轴的俯视图。

## 具体实施方式

[0010] 下面结合附图对本实用新型作进一步详述：

[0011] 如图 1、图 2 及图 3 所示，一种烫金机用废电化铝收卷装置，其特征在于：包括支架 1 和气胀轴 2，所述支架 1 上设有电机 3、同步轮 4 和轴承座 5，所述电机 3 通过皮带 6 带动同步轮 4，所述同步轮 4 固定在气胀轴 2 上，所述气胀轴 2 固定在轴承座 5 上，所述气胀轴 2 上设有摩擦片轴 7，起打滑缓冲作用。

[0012] 最后应说明的是：上述实施例仅仅是为清楚地说明本实用新型所作的举例，而并非对实施方式的限定，对于所属领域的普通技术人员来说，在上述说明的基础上还可以做出其它不同形式的变化或变动，这里无需也无法对所有的实施方式予以穷举，而由此所引申出的显而易见的变化或变动仍处于本实用新型的保护范围之中。

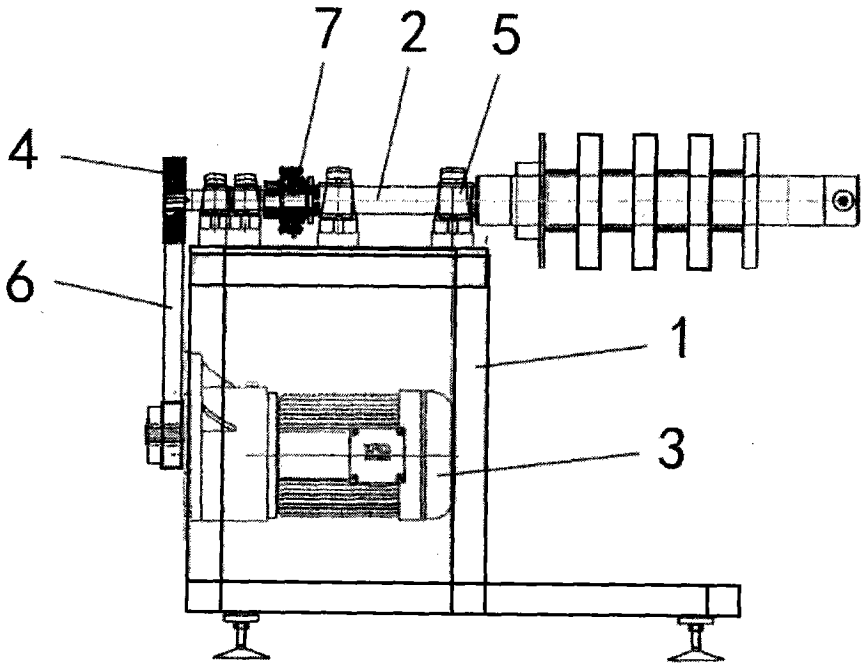


图 1

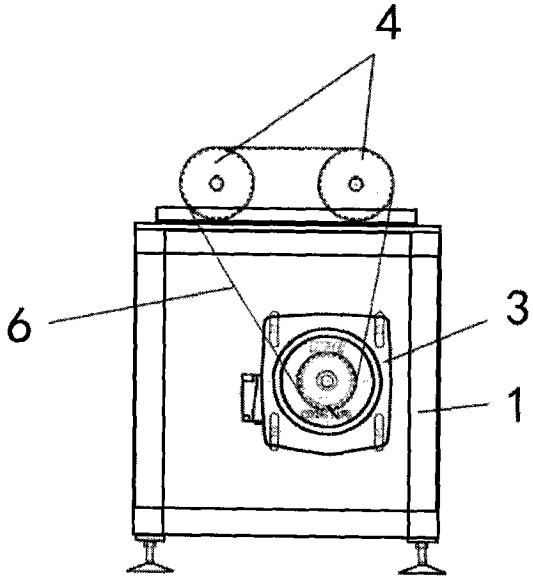


图 2

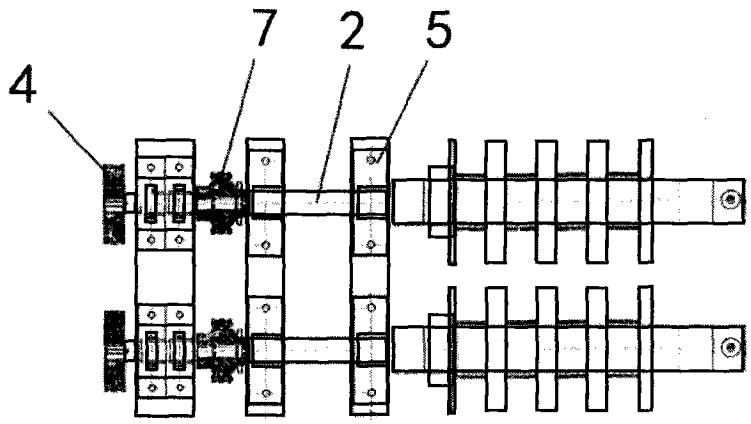


图 3